数量計算書

数量総括表

工事数量総括表

No.1

工種	種別	細別	規格	単位	計上数量	備考
【堤体工】						
掘削工	表土	土砂		m3	370	
	堤体(土砂)	土砂		〃	670	
	基礎地盤	土砂		〃	150	
	軟岩	土砂		〃	200	
	泥土	土砂		〃	190	
	トレンチ(土砂)	土砂		〃	120	
	トレンチ(軟岩)	土砂		〃	160	
	段切	土砂		〃	160	
	床掘	土砂		〃	24	
築堤工	トレンチ.1		振動ローラ3～4t	m3	55	W=2.5~4.0m
	トレンチ.2		〃	〃	240	W=2.5~4.0m
	トレンチ.3		〃	〃	50	W=2.5~4.0m
	鞘土.1		振動ローラ3～4t	〃	1,900	W=2.5~4.0m
	鞘土.2		〃	〃	250	W=2.5~4.0m
	鞘土.3		〃	〃	220	W=2.5m未満
	埋戻	土砂	タンパ	〃	9	
	土取場	土砂		〃	3,300	
	場内運搬	土砂		〃	1,500	
	残土処理	土砂		〃	1,200	
法面工	盛土法面整形			m2	1,230	
	人力荒仕上げ		人力	〃	200	
	張芝			〃	620	
遮水シート工	敷設工			m2	943	
	構造物固定部敷設工			m2	15	

工 事 数 量 総 括 表

No.2

工 種	種 別	細 別	規 格	単位	数 量	備 考
【洪水吐工】						
土工	床掘	土砂		m^3	140	
	埋戻	土砂	タンパ	〃	57	
流入部	コンクリート打設	鉄筋構造物	24-12-20BB	m^3	6.7	
	型枠	鉄筋構造物		m^2	17	
	均しコンクリート	無筋構造物	18-8-20BB	m^3	0.9	
	均しコンクリート型枠			m^2	0.9	
	止水板		FF-100	m	8.6	
	鉄筋工	SD345	D13	t	0.382	382.00kg
移行部	コンクリート打設	鉄筋構造物	24-12-20BB	m^3	7.8	
		無筋構造物	18-8-20BB	m^3	1.3	
	型枠	鉄筋構造物 無筋構造物		m^2	35	
	均しコンクリート	無筋構造物	18-8-20BB	m^3	0.9	
	均しコンクリート型枠			m^2	0.9	
	鉄筋工	SD345	D13	t	0.483	483.00kg
	ダウエルバー	SD345	D16	本	23	
	止水板		CF-230	m	5.9	
			FF-100	〃	11	
	目地材	ゴム発砲体	t=10mm	m^2	5	
	床版	T-10	2,600*1,500*120	枚	1	
	床版(差筋加工)	〃	〃	〃	2	
	転落防止柵	コンクリート建込		m	5.2	

工事数量総括表

No.3

工種	種別	細別	規格	単位	数量	備考
放水路部	コンクリート打設	鉄筋構造物	24-12-20BB	m^3	26	
	型枠	鉄筋構造物		m^2	80	
	均しコンクリート	無筋構造物	18-8-20BB	m^3	3.7	
	均しコンクリート型枠			m^2	9.7	
	鉄筋工	SD345	D13	t	1.58	1582.00kg
	油性ペイント塗布			m^2	1	
	ダウエルバー	SD345	D16	本	23	
	止水板		CF-230	m	5.9	
	目地材	ゴム発砲体	t=10mm	m^2	3	
減勢部	コンクリート打設	鉄筋構造物	24-12-20BB	m^3	7.1	
	型枠	鉄筋構造物		m^2	24	
	均しコンクリート	無筋構造物	18-8-20BB	m^3	0.4	
	均しコンクリート型枠			m^2	0.9	
	鉄筋工	SD345	D13	t	0.390	390.00kg
	油性ペイント塗布			m^2	1	
	ダウエルバー	SD345	D16	本	21	
	止水板		CF-230	m	5.4	
			FF-100	〃	5.8	
	目地材	ゴム発砲体	t=10mm	m^2	2	
接続桝	コンクリート打設	鉄筋構造物	24-12-20BB	m^3	2.3	
	型枠	鉄筋構造物		m^2	18	
	均しコンクリート	無筋構造物	18-8-20BB	m^3	0.4	
	均しコンクリート型枠			m^2	0.8	
	鉄筋工	SD345	D13	t	0.106	106.00kg
	水通し		VUφ100	m	0.2	
	止水板		CF-200	〃	5.5	
	目地材	ゴム発砲体	t=10mm	m^2	1	

工事数量総括表

No.4

工種	種別	細別	規格	単位	数量	備考
下流水路	BF300			m^3	19.5	
	材料費（BF300）			本	10	L=2.0×10本
	床掘	土砂		〃	21	
	埋戻	土砂	タンパ	〃	11	
	残土処理	土砂		〃	9	

工事数量総括表

No.5

工種	種別	細別	規格	単位	数量	備考
【取水施設工】						
底樋工土工	床掘	土砂		m^3	48	
	掘削	土砂		〃	470	
	鞘土A	土砂	振動ローラ11～12t	〃	300	W=2.5~4.0m
	鞘土B	土砂	タンパ	〃	180	
斜樋工	コンクリート打設	鉄筋構造物	24-12-20BB	m^3	12	
	型枠	鉄筋構造物		m^2	33	
	均しコンクリート	無筋構造物	18-8-20BB	m^3	3.7	
	均しコンクリート型枠			m^2	5.4	
	鉄筋工	SD345	D13	t	0.001	0.91kg
	油性ペイント塗布			m^2	1	
	ダウエルバー	SD345	D16	本	9	
	止水板		CF-150	m	1.2	
	目地材	ゴム発砲体	t=10mm	m^2	1	
	手摺4	ｺﾝｸﾘｰﾄ建込		m	11.2	
土砂吐桝工	コンクリート打設	鉄筋構造物	24-12-20BB	m^3	14	
	型枠	鉄筋構造物		m^2	43	
	均しコンクリート	無筋構造物	18-8-20BB	m^3	0.9	
	均しコンクリート型枠			m^2	0.7	
	鉄筋工	SD345	D13	t	0.001	0.86kg
	足場工	手摺先行型枠組		掛m^2	6	
	支保工	パイプサポート支保		空m^3	6	
	油性ペイント塗布			m^2	1	
	ダウエルバー	SD345	D16	本	17	
	止水板		CF-200	m	4.4	
	目地材	ゴム発砲体	t=10mm	m^2	2	

工 事 数 量 総 括 表

No.6

工 種	種 別	細 別	規 格	単位	数 量	備 考
底樋工	コンクリート打設	鉄筋構造物	24-12-20BB	m^3	35	
	型枠	鉄筋構造物		m^2	66	
	均しコンクリート	無筋構造物	18-8-20BB	m^3	4.2	
	均しコンクリート型枠			m^2	2.5	
	鉄筋工	SD345	D13	t	1.090	1090.00kg
	底樋管	外圧1種	HPφ800	m	23.9	
	油性ペイント塗布			m^2	1	
	ダウエルバー	SD345	D16	本	17	
	止水板		CF-200	〃	4.4	
	目地材	ゴム発砲体	t=10mm	〃	2	
止水壁工	コンクリート打設	鉄筋構造物	24-12-20BB	m^3	1.9	
	型枠	鉄筋構造物		m^2	6.5	
	鉄筋工	SD345	D13	t	0.088	88.00kg
	止水板		FF-100	m	6.2	
	目地材	ゴム発砲体	t=20mm	m^2	3	

工 事 数 量 総 括 表

No.7

工 種	種 別	細 別	規 格	単位	数 量	備 考
【付帯工】						
張ブロック工	張ブロック	500×500	t=10cm	m^2	447	
	フィルター材	C-40	t=15cm	m^3	67	
	基礎工	小型構造物	H=30cm,18-8-40BB	m	60	
	帯工	小型構造物	H=25cm,18-8-20BB	〃	20	
	目地材	瀝青質目地板	t=10mm	m^2	4	
腰ブロック工	腰ブロック		控え35cm	m^2	27	
	裏込砕石	C-40		m^3	11	
	基礎工	小型構造物	H=30cm,18-8-20BB	m	15	
	目地材	瀝青質目地板	t=10mm	m^2	8	
	小口止め工	無筋構造物	t=30cm,18-8-40BB	箇所	3	
	L型水路	無筋構造物	18-8-20BB	m	16.7	
	擁壁工	無筋構造物	18-8-20BB	箇所	1	
吐出桝工	コンクリート打設	無筋構造物	18-8-20BB	m^3	0.9	
	型枠	無筋構造物		m^2	6.9	
	均しコンクリート	無筋構造物	18-8-20BB	m^3	0.2	
	均しコンクリート型枠			m^2	0.4	
	鉄筋工	SD345	D13	t	0.050	50.00kg
既設ブロック復旧	練積ブロック	控え35cm	裏コン無し	m^2	12	
			裏コン t=10cm	〃	30	
			裏コン t=15cm	〃	22	
			裏コン t=20cm	〃	30	
	裏込砕石	C-40		m^3	38	
	基礎コンクリート	小型構造物	H=30cm,18-8-20BB	m	6	
	均しコンクリート	無筋構造物	18-8-20BB	m^3	3.4	
	均しコンクリート型枠			m^2	8.9	

工 事 数 量 総 括 表

No.8

工 種	種 別	細 別	規 格	単位	数 量	備 考
既設構造物撤去	コンクリート撤去	無筋コンクリート	2.35t/m3	m^3	46	
		鉄筋コンクリート	2.50t/m3	〃	0.6	

工事数量総括表

No.9

工種	種別	細別	規格	単位	数量	備考
【仮設工】						
堤外仮設道路	表土剥ぎ・戻し	土砂		m^3	100	
	路体盛土	土砂	振動ローラ3～4t	〃	44	W=2.5~4.0m
	敷砂利	C-40	t=10cm	m^2	110	
	盛土法面整形			〃	37	
	搬入土	土砂		m^3	48	
	掘削	土砂		〃	55	
	残土処理	土砂		〃	55	
堤内仮設道路	掘削	土砂		m^3	140	
(取水施設工より)	埋戻	土砂	振動ローラ11～12t	〃	140	W=2.5~4.0m
池内仮設道路	泥土掘削	土砂		m^3	30	
(堤体工より)	路体盛土	土砂	振動ローラ3～4t	〃	92	W=2.5~4.0m
	地盤改良		H=0.50m	m^2	490	
	搬入土	土砂		m^3	100	
	掘削	土砂		〃	92	
	残土処理	土砂		〃	120	
水替工	排水ポンプ設置・撤去			箇所	1	
	ポンプ運転	作業時排水		日	31	
	仮排水管設置・撤去		高密度ポリエチレン管φ300	m	26.4	

工 事 数 量 総 括 表

No.10

工 種	種 別	細 別	規 格	単位	数 量	備 考
【試験費】						
盛土試験	鞘土1		振動ローラ11～12t	m^3	110	W=2.5~4.0m
	盛土試験費	ｵｰｶﾞｰﾎﾞｰﾘﾝｸﾞ	0.5m/箇所	m	3	6箇所
		現場密度試験	砂置換法	箇所	6	
		現場透水試験	簡易法	回	2	
土質試験	簡易貫入試験	簡易動的 コーン貫入試験	粘性土、2.0m/箇所	m	26	13箇所
						余水吐4箇所 底樋,腰ﾌﾞﾛｯｸ,ﾄﾚﾝﾁ各3箇所
	六価クロム溶出試験	環境庁告示 第46号溶出試験		検体	1	堆積土
【施設機械】						
製作工				式	1	
据付工				式	1	

堤　体　工

数　量　表

数量表［提体工］

No.1

工　種	種　別	細　別	規　格	単位	数　量	備　考
掘削工	表土	合計土量		m3	373.1	
			(上流側)	〃	(68.5)	
			(下流側)	〃	(304.6)	
	堤体(土砂)	合計土量		〃	668.9	
	基礎地盤	合計土量		〃	151.8	
			(上流側)	〃	(113.6)	
			(下流側)	〃	(38.2)	
	軟岩	合計土量		〃	202.4	
			(上流側)	〃	(198.4)	
			(下流側)	〃	(4.0)	
	泥土	土砂		〃	187.3	
			(上流側)	〃	(186.6)	
			(下流側)	〃	(0.7)	
	トレンチ(土砂)	土砂		〃	115.5	
	トレンチ(軟岩)	土砂		〃	163.1	
	段切	合計土量		〃	162.1	
			(上流側)	〃	(55.9)	
			(下流側)	〃	(106.2)	
	床掘	土砂		〃	23.7	
築堤工	トレンチ1	土砂	振動ローラ3～4t	m3	54.5	W=2.5~4.0m
	トレンチ2		振動ローラ3～4t	〃	243.2	W=2.5~4.0m
	トレンチ3		振動ローラ3～4t	〃	50.2	W=2.5m未満
	鞘土.1	合計土量	振動ローラ3～4t	〃	1905.3	W=2.5~4.0m
			(上流側)	〃	(1328.5)	
			(下流側)	〃	(576.8)	
	鞘土.2	合計土量	振動ローラ3～4t	〃	252.3	W=2.5~4.0m
			(上流側)	〃	(196.7)	
			(下流側)	〃	(55.6)	
	鞘土.3	合計土量	振動ローラ3～4t	〃	216.5	W=2.5m未満
	埋戻	土砂	タンパ	〃	9.2	

数　量　表

数量表［提体工］　No.2

工　種	種　別	細　別	規　格	単位	数　量	備　　考
	購入土	土砂		m3	3334.7	(土工計画参照)
	流用土	土砂		〃	1463.3	(土工計画参照)
	残土処理	土砂		〃	1240.8	(土工計画参照)
法面工	盛土法面整形	合計数量		m2	1227.1	
			(上流側)	〃	(677.5)	
			(下流側)	〃	(549.6)	
	人力荒仕上げ		人力	〃	195.4	
	張芝	合計数量		〃	621.8	
			(上流側)	〃	(72.2)	
			(下流側)	〃	(549.6)	
遮水シート工	敷設工			m2	942.5	図面より
	構造物固定部敷設工			m2	15.2	図面より

土 工 計 算 書

上流側掘削

測 点	単距離 (m)	表土 面積 (m2)	表土 平均 (m2)	表土 立積 (m3)	基礎地盤 面積 (m2)	基礎地盤 平均 (m2)	基礎地盤 立積 (m3)	軟岩 面積 (m2)	軟岩 平均 (m2)	軟岩 立積 (m3)
No.0	0.00	1.2			0.0			2.2		
No.1	10.00	1.6	1.40	14.0	0.0	0.00	0.0	8.1	5.15	51.5
No.1+6.60	6.60	1.8	1.70	11.2	5.3	2.65	17.5	0.0	4.05	26.7
No.2	3.15	1.8	1.80	5.7	5.3	5.30	16.7	0.0	0.00	0.0
No.2+1.10	0.00	1.9			5.5			0.0		
No.2+5.00	2.09	2.5	2.20	4.6	3.0	4.25	8.9	0.0	0.00	0.0
No.2+8.60	3.60	1.3	1.90	6.8	6.5	4.75	17.1	0.0	0.00	0.0
No.3	1.32	1.6	1.45	1.9	6.9	6.70	8.8	0.0	0.00	0.0
No.3+2.60	0.00	1.2			6.4			0.0		
No.4	6.26	1.2	1.20	7.5	5.4	5.90	36.9	0.0	0.00	0.0
No.4+6.00	0.00	1.7			4.8			0.0		
No.5	2.44	1.0	1.35	3.3	0.3	2.55	6.2	5.9	2.95	7.2
No.6	10.00	0.2	0.60	6.0	0.0	0.15	1.5	3.2	4.55	45.5
No.7	10.00	0.3	0.25	2.5	0.0	0.00	0.0	3.6	3.40	34.0
No.8	10.00	0.7	0.50	5.0	0.0	0.00	0.0	3.1	3.35	33.5
合 計	65.46			68.5			113.6			198.4

土 工 計 算 書

上流側掘削

測 点	単距離 (m)	泥土 面積 (m2)	泥土 平均 (m2)	泥土 立積 (m3)	トレンチ（土砂） 面積 (m2)	トレンチ（土砂） 平均 (m2)	トレンチ（土砂） 立積 (m3)	トレンチ（軟岩） 面積 (m2)	トレンチ（軟岩） 平均 (m2)	トレンチ（軟岩） 立積 (m3)
No.0	0.00	0.0			0.0			4.3		
No.1	10.00	1.8	0.90	9.0	0.0	0.00	0.0	7.2	5.75	57.5
No.1+6.60	6.60	3.3	2.55	16.8	5.3	2.65	17.5	2.0	4.60	30.4
No.2	3.15	2.5	2.90	9.1	7.0	6.15	19.4	0.2	1.10	3.5
No.2+1.10	0.00	2.2			6.9			0.3		
No.2+5.00	2.09	2.4	2.30	4.8	7.2	7.05	14.7	0.0	0.15	0.3
No.2+8.60	3.60	4.5	3.45	12.4	7.2	7.20	25.9	0.0	0.00	0.0
No.3	1.32	4.3	4.40	5.8	7.2	7.20	9.5	0.0	0.00	0.0
No.3+2.60	0.00	2.6			5.7			1.6		
No.4	6.26	3.4	3.00	18.8	3.4	4.55	28.5	4.1	2.85	17.8
No.4+6.00	0.00	3.5			0.0			7.2		
No.5	2.44	3.0	3.25	7.9	0.0	0.00	0.0	7.2	7.20	17.6
No.6	10.00	4.6	3.80	38.0	0.0	0.00	0.0	0.0	3.60	36.0
No.7	10.00	2.9	3.75	37.5	0.0	0.00	0.0	0.0	0.00	0.0
No.8	10.00	2.4	2.65	26.5	0.0	0.00	0.0	0.0	0.00	0.0
合 計	65.46			186.6			115.5			163.1

土 工 計 算 書

上流側掘削

測 点	単距離 (m)	段切 面積 (m2)	段切 平均 (m2)	段切 立積 (m3)						
No.0	0.00	1.4								
No.1	10.00	1.3	1.35	13.5						
No.1+6.60	6.60	1.8	1.55	10.2						
No.2	3.15	1.9	1.85	5.8						
No.2+1.10	0.00	1.9								
No.2+5.00	2.09	2.9	2.40	5.0						
No.2+8.60	3.60	1.9	2.40	8.6						
No.3	1.32	1.7	1.80	2.4						
No.3+2.60	0.00	1.3								
No.4	6.26	0.9	1.10	6.9						
No.4+6.00	0.00	1.2								
No.5	2.44	0.0	0.60	1.5						
No.6	10.00	0.0	0.00	0.0						
No.7	10.00	0.0	0.00	0.0						
No.8	10.00	0.4	0.20	2.0						
合 計	65.46			55.9						

土 工 計 算 書

下流側掘削

測 点	単距離 (m)	表土 面積 (m2)	表土 平均 (m2)	表土 立積 (m3)	堤体（土砂） 面積 (m2)	堤体（土砂） 平均 (m2)	堤体（土砂） 立積 (m3)	基礎地盤 面積 (m2)	基礎地盤 平均 (m2)	基礎地盤 立積 (m3)
No.0	0.00	0.7			0.0			0.0		
No.1	10.00	2.5	1.60	16.0	2.6	1.30	13.0	0.0	0.00	0.0
No.1+6.60	6.60	3.5	3.00	19.8	7.0	4.80	31.7	0.0	0.00	0.0
No.2	3.40	4.9	4.20	14.3	10.7	8.85	30.1	4.4	2.20	7.5
No.2+1.10	2.55	6.0	5.45	13.9	23.0	16.85	43.0	1.3	2.85	7.3
No.2+5.00	5.43	6.0	6.00	32.6	27.4	25.20	136.8	1.4	1.35	7.3
No.2+8.60	3.60	6.4	6.20	22.3	22.6	25.00	90.0	4.9	3.15	11.3
No.3	1.40	6.3	6.35	8.9	26.6	24.60	34.4	0.0	2.45	3.4
No.3+2.60	7.12	4.1	5.20	37.0	6.3	16.45	117.1	0.0	0.00	0.0
No.4	7.40	4.2	4.15	30.7	11.5	8.90	65.9	0.0	0.00	0.0
No.4+6.00	14.99	2.4	3.30	49.5	0.0	5.75	86.2	0.0	0.00	0.0
No.5	4.00	2.4	2.40	9.6	1.1	0.55	2.2	0.2	0.10	0.4
No.6	10.00	1.8	2.10	21.0	1.3	1.20	12.0	0.0	0.10	1.0
No.7	10.00	1.4	1.60	16.0	0.0	0.65	6.5	0.0	0.00	0.0
No.8	10.00	1.2	1.30	13.0	0.0	0.00	0.0	0.0	0.00	0.0
合 計	96.49			304.6			668.9			38.2

土 工 計 算 書

下流側掘削

測 点	単距離 (m)	軟岩 面積 (m2)	軟岩 平均 (m2)	軟岩 立積 (m3)	泥土 面積 (m2)	泥土 平均 (m2)	泥土 立積 (m3)	段切 面積 (m2)	段切 平均 (m2)	段切 立積 (m3)
No.0	0.00	0.0			0.0			0.0		
No.1	10.00	0.0	0.00	0.0	0.0	0.00	0.0	1.4	0.70	7.0
No.1+6.60	6.60	0.0	0.00	0.0	0.0	0.00	0.0	1.4	1.40	9.2
No.2	3.40	0.0	0.00	0.0	0.0	0.00	0.0	1.3	1.35	4.6
No.2+1.10	2.55	0.0	0.00	0.0	0.0	0.00	0.0	1.5	1.40	3.6
No.2+5.00	5.43	0.0	0.00	0.0	0.0	0.00	0.0	1.4	1.45	7.9
No.2+8.60	3.60	0.0	0.00	0.0	0.0	0.00	0.0	1.5	1.45	5.2
No.3	1.40	0.0	0.00	0.0	0.0	0.00	0.0	1.7	1.60	2.2
No.3+2.60	7.12	0.0	0.00	0.0	0.0	0.00	0.0	1.5	1.60	11.4
No.4	7.40	0.0	0.00	0.0	0.0	0.00	0.0	1.4	1.45	10.7
No.4+6.00	14.99	0.0	0.00	0.0	0.0	0.00	0.0	1.2	1.30	19.5
No.5	4.00	0.0	0.00	0.0	0.1	0.05	0.2	1.5	1.35	5.4
No.6	10.00	0.2	0.10	1.0	0.0	0.05	0.5	0.8	1.15	11.5
No.7	10.00	0.2	0.20	2.0	0.0	0.00	0.0	0.4	0.60	6.0
No.8	10.00	0.0	0.10	1.0	0.0	0.00	0.0	0.0	0.20	2.0
合 計	96.49			4.0			0.7			106.2

土 工 計 算 書

下流側掘削

測 点	単距離 (m)	床掘(土砂) 面積 (m2)	平均 (m2)	立積 (m3)						
No.0	0.00	0.0								
No.1	10.00	0.0	0.00	0.0						
No.1+6.60	6.60	0.0	0.00	0.0						
No.2	3.40	1.3	0.65	2.2						
No.2+1.10	2.55	1.3	1.30	3.3						
No.2+5.00	5.43	1.3	1.30	7.1						
No.2+8.60	3.60	1.3	1.30	4.7						
No.3	1.40	1.3	1.30	1.8						
No.3+2.60	7.12	0.0	0.65	4.6						
No.4	7.40	0.0	0.00	0.0						
No.4+6.00	14.99	0.0	0.00	0.0						
No.5	4.00	0.0	0.00	0.0						
No.6	10.00	0.0	0.00	0.0						
No.7	10.00	0.0	0.00	0.0						
No.8	10.00	0.0	0.00	0.0						
合 計	96.49			23.7						

土 工 計 算 書

上流側築堤

測 点	単距離 (m)	トレンチ.1 面積 (m2)	トレンチ.1 平均 (m2)	トレンチ.1 立積 (m3)	トレンチ.2 面積 (m2)	トレンチ.2 平均 (m2)	トレンチ.2 立積 (m3)	トレンチ.3 面積 (m2)	トレンチ.3 平均 (m2)	トレンチ.3 立積 (m3)
No.0	0.00	0.0			4.1			0.0		
No.1	10.00	1.2	0.60	6.0	4.9	4.50	45.0	1.1	0.55	5.5
No.1+6.60	6.60	1.2	1.20	7.9	4.9	4.90	32.3	1.1	1.10	7.3
No.2	3.15	1.2	1.20	3.8	4.9	4.90	15.4	1.1	1.10	3.5
No.2+1.10	0.00	1.2			4.9			1.1		
No.2+5.00	2.09	1.2	1.20	2.5	4.9	4.90	10.2	1.1	1.10	2.3
No.2+8.60	3.60	1.2	1.20	4.3	4.9	4.90	17.6	1.1	1.10	4.0
No.3	1.32	1.2	1.20	1.6	4.9	4.90	6.5	1.1	1.10	1.5
No.3+2.60	0.00	1.2			4.9			1.1		
No.4	6.26	1.2	1.20	7.5	4.9	4.90	30.7	1.1	1.10	6.9
No.4+6.00	0.00	1.2			4.9			1.1		
No.5	2.44	1.2	1.20	2.9	4.9	4.90	12.0	1.1	1.10	2.7
No.6	10.00	1.2	1.20	12.0	4.9	4.90	49.0	1.1	1.10	11.0
No.7	10.00	0.0	0.60	6.0	0.0	2.45	24.5	0.0	0.55	5.5
No.8	10.00	0.0	0.00	0.0	0.0	0.00	0.0	0.0	0.00	0.0
合 計	65.46			54.5			243.2			50.2

土 工 計 算 書

上流側築堤

測 点	単距離 (m)	鞘土.1 面積 (m2)	鞘土.1 平均 (m2)	鞘土.1 立積 (m3)	鞘土.2 面積 (m2)	鞘土.2 平均 (m2)	鞘土.2 立積 (m3)	鞘土.3 面積 (m2)	鞘土.3 平均 (m2)	鞘土.3 立積 (m3)
No.0	0.00	0.9			0.4			4.3		
No.1	10.00	21.7	11.30	113.0	3.9	2.15	21.5	5.5	4.90	49.0
No.1+6.60	6.60	21.5	21.60	142.6	3.5	3.70	24.4	5.5	5.50	36.3
No.2	3.15	17.2	19.35	61.0	6.7	5.10	16.1	5.5	5.50	17.3
No.2+1.10	0.00	10.4			13.2			5.5		
No.2+5.00	2.09	17.2	13.80	28.8	6.6	9.90	20.7	5.5	5.50	11.5
No.2+8.60	3.60	10.4	13.80	49.7	12.8	9.70	34.9	5.5	5.50	19.8
No.3	1.32	10.4	10.40	13.7	12.6	12.70	16.8	5.5	5.50	7.3
No.3+2.60	0.00	14.6			10.4			5.5		
No.4	6.26	28.7	21.65	135.5	0.4	5.40	33.8	5.5	5.50	34.4
No.4+6.00	0.00	27.8			0.4			5.5		
No.5	2.44	29.3	28.55	69.7	0.4	0.40	1.0	5.5	5.50	13.4
No.6	10.00	29.9	29.60	296.0	0.4	0.40	4.0	0.0	2.75	27.5
No.7	10.00	22.7	26.30	263.0	0.4	0.40	4.0	0.0	0.00	0.0
No.8	10.00	8.4	15.55	155.5	3.5	1.95	19.5	0.0	0.00	0.0
合 計	65.46			1328.5			196.7			216.5

土 工 計 算 書

下流側築堤

測 点	単距離 (m)	鞘土.1 面積 (m2)	鞘土.1 平均 (m2)	鞘土.1 立積 (m3)	鞘土.2 面積 (m2)	鞘土.2 平均 (m2)	鞘土.2 立積 (m3)	埋戻 面積 (m2)	埋戻 平均 (m2)	埋戻 立積 (m3)
No.0	0.00	1.1			0.4			0.0		
No.1	10.00	6.0	3.55	35.5	0.4	0.40	4.0	0.0	0.00	0.0
No.1+6.60	6.60	5.8	5.90	38.9	0.4	0.40	2.6	0.0	0.00	0.0
No.2	3.40	4.8	5.30	18.0	0.4	0.40	1.4	0.5	0.25	0.9
No.2+1.10	2.55	3.5	4.15	10.6	1.6	1.00	2.6	0.5	0.50	1.3
No.2+5.00	5.43	4.8	4.15	22.5	0.4	1.00	5.4	0.5	0.50	2.7
No.2+8.60	3.60	3.4	4.10	14.8	1.4	0.90	3.2	0.5	0.50	1.8
No.3	1.40	3.4	3.40	4.8	1.4	1.40	2.0	0.5	0.50	0.7
No.3+2.60	7.12	3.5	3.45	24.6	1.6	1.50	10.7	0.0	0.25	1.8
No.4	7.40	8.5	6.00	44.4	0.4	1.00	7.4	0.0	0.00	0.0
No.4+6.00	14.99	10.3	9.40	140.9	0.0	0.20	3.0	0.0	0.00	0.0
No.5	4.00	10.1	10.20	40.8	0.4	0.20	0.8	0.0	0.00	0.0
No.6	10.00	8.2	9.15	91.5	0.4	0.40	4.0	0.0	0.00	0.0
No.7	10.00	3.8	6.00	60.0	0.4	0.40	4.0	0.0	0.00	0.0
No.8	10.00	2.1	2.95	29.5	0.5	0.45	4.5	0.0	0.00	0.0
合 計	96.49			576.8			55.6			9.2

土 工 計 算 書

上流側法面整形

測 点	単距離 (m)	盛土法面整形 距離 (m)	盛土法面整形 平均 (m)	盛土法面整形 面積 (m2)	人力荒仕上げ 距離 (m)	人力荒仕上げ 平均 (m)	人力荒仕上げ 面積 (m2)	張芝 距離 (m)	張芝 平均 (m)	張芝 面積 (m2)
No.0	0.00	6.1			2.9			1.1		
No.1	10.00	11.5	8.80	88.0	5.1	4.00	40.0	1.1	1.10	11.0
No.1+6.60	6.60	11.5	11.50	75.9	5.1	5.10	33.7	1.1	1.10	7.3
No.2	3.15	11.5	11.50	36.2	5.1	5.10	16.1	1.1	1.10	3.5
No.2+1.10	0.00	11.7			5.1			1.1		
No.2+5.00	2.09	11.5	11.60	24.2	5.1	5.10	10.7	1.1	1.10	2.3
No.2+8.60	3.60	11.5	11.50	41.4	5.1	5.10	18.4	1.1	1.10	4.0
No.3	1.32	11.5	11.50	15.2	5.1	5.10	6.7	1.1	1.10	1.5
No.3+2.60	0.00	11.5			5.1			1.1		
No.4	6.26	11.5	11.50	72.0	5.1	5.10	31.9	1.1	1.10	6.9
No.4+6.00	0.00	11.5			5.1			1.1		
No.5	2.44	11.5	11.50	28.1	5.1	5.10	12.4	1.1	1.10	2.7
No.6	10.00	10.6	11.05	110.5	0.0	2.55	25.5	1.1	1.10	11.0
No.7	10.00	9.5	10.05	100.5	0.0	0.00	0.0	1.1	1.10	11.0
No.8	10.00	7.6	8.55	85.5	0.0	0.00	0.0	1.1	1.10	11.0
合 計	65.46			677.5			195.4			72.2

土 工 計 算 書

上流側法面整形

測 点	単距離 (m)	基面整正 距離 (m)	基面整正 平均 (m)	基面整正 面積 (m2)						
No.0	0.00	2.6								
No.1	10.00	2.0	2.30	23.0						
No.1+6.60	6.60	2.0	2.00	13.2						
No.2	3.15	2.0	2.00	6.3						
No.2+1.10	0.00	2.0								
No.2+5.00	2.09	2.0	2.00	4.2						
No.2+8.60	3.60	2.0	2.00	7.2						
No.3	1.32	2.0	2.00	2.6						
No.3+2.60	0.00	2.0								
No.4	6.26	2.0	2.00	12.5						
No.4+6.00	0.00	2.0								
No.5	2.44	2.0	2.00	4.9						
No.6	10.00	0.0	1.00	10.0						
No.7	10.00	0.0	0.00	0.0						
No.8	10.00	0.0	0.00	0.0						
合 計	65.46			83.9						

土 工 計 算 書

下流側法面整形

測 点	単距離	盛土法面整形			張芝			基面整正		
	(m)	距離 (m)	平均 (m)	面積 (m2)	距離 (m)	平均 (m)	面積 (m2)	距離 (m)	平均 (m)	面積 (m2)
No.0	0.00	1.1			1.1			0.0		
No.1	10.00	4.5	2.80	28.0	4.5	2.80	28.0	0.9	0.45	4.5
No.1+6.60	6.60	7.5	6.00	39.6	7.5	6.00	39.6	0.9	0.90	5.9
No.2	3.40	11.2	9.35	31.8	11.2	9.35	31.8	0.7	0.80	2.7
No.2+1.10	2.55	11.3	11.25	28.7	11.3	11.25	28.7	0.7	0.70	1.8
No.2+5.00	5.43	11.2	11.25	61.1	11.2	11.25	61.1	0.7	0.70	3.8
No.2+8.60	3.60	11.2	11.20	40.3	11.2	11.20	40.3	0.7	0.70	2.5
No.3	1.40	11.2	11.20	15.7	11.2	11.20	15.7	0.7	0.70	1.0
No.3+2.60	7.12	10.6	10.90	77.6	10.6	10.90	77.6	0.9	0.80	5.7
No.4	7.40	7.1	8.85	65.5	7.1	8.85	65.5	0.0	0.45	3.3
No.4+6.00	14.99	3.8	5.45	81.7	3.8	5.45	81.7	0.7	0.35	5.2
No.5	4.00	3.5	3.65	14.6	3.5	3.65	14.6	0.7	0.70	2.8
No.6	10.00	3.0	3.25	32.5	3.0	3.25	32.5	0.0	0.35	3.5
No.7	10.00	1.6	2.30	23.0	1.6	2.30	23.0	0.0	0.00	0.0
No.8	10.00	0.3	0.95	9.5	0.3	0.95	9.5	0.0	0.00	0.0
合 計	96.49			549.6			549.6			42.7

土工数量集計表

土 工 数 量 集 計 表

単位：m^3

		工 種	種 別	土 工	計	残 土	流用計画 掘削量×0.9＝流用盛土量	搬入土量	流用土量	備 考
掘削工	堤体工	表土	捨土	373.1	373.1	373.1			0.0	
		堤体(土砂)	流用土	668.9	668.9	0.0	60.6 270.2 55.8 282.3		668.9	
		基礎地盤	捨土	151.8	151.8	151.8			0.0	
		軟岩	捨土	202.4	202.4	202.4			0.0	
		泥土	捨土	187.3	187.3	187.3			0.0	
		トレンチ(土砂)	捨土	115.5	115.5	115.5			0.0	
		トレンチ(軟岩)	捨土	163.1	163.1	163.1			0.0	
		段切	流用土	162.1	162.1	0.0	162.1		162.1	
		床掘	流用土	23.7	23.7	0.0	23.7		23.7	
	底樋工	床掘	捨土	47.6	47.6	47.6			0.0	
		掘削	流用土	471.4	471.4	0.0	471.4		471.4	
	洪水吐工	床掘	流用土	137.2	137.2	0.0	137.2		137.2	
合 計			流用土	1463.3	1463.3					
			捨土	1240.8	1240.8					
			(全体)	2704.1	2704.1	**1240.8**			1463.3	

築堤工	堤体工	トレンチ.1	鞘土	(54.5) 60.6	(54.5) 60.6		60.6	0.0	60.6	
		トレンチ.2	鞘土	(243.2) 270.2	(243.2) 270.2		270.2	0.0	270.2	
		トレンチ.3	鞘土	(50.2) 55.8	(50.2) 55.8		55.8	0.0	55.8	
		鞘土.1	鞘土	(1905.3) 2117.0	(1905.3) 2117.0		282.3 162.1 23.7 471.4 137.2	1040.3	1076.7	
		鞘土.2	鞘土	(252.3) 280.3	(252.3) 280.3			280.3	0.0	
		鞘土.3	鞘土	(216.5) 240.6	(216.5) 240.6			240.6	0.0	
		埋 戻	鞘土	(1240.8) 1378.7	(1240.8) 1378.7			1378.7	0.0	
	底樋工	鞘土A	鞘土	(298.4) 331.6	(298.4) 331.6			331.6	0.0	
		鞘土B	鞘土	(183.9) 204.3	(183.9) 204.3					
	洪水吐工	埋 戻	鞘土	(56.9) 63.2	(56.9) 63.2			63.2	0.0	
合 計			鞘土	(4318.1) 4798.0	(4318.1) 4798.0			3334.7	1463.3	
			(全体)	(4318.1) 4798.0	(4318.1) 4798.0			**3334.7**	**1463.3**	

※上段（○○）・・・締固め土量

下段　○○　・・・必要土量（締固め土量/0.9）

洪水吐工

数　量　表

数量表［洪水吐工］　No.1

工　種	種　別	細　別	規　格	単位	数　量	備　考
土工	床掘	土砂		m^3	137.20	
	埋戻	土砂	タンパ	〃	56.90	
流入部	コンクリート打設	鉄筋構造物	24-12-20BB	m^3	6.70	
	型枠	鉄筋構造物		m^2	17.00	
	均しコンクリート	無筋構造物	18-8-20BB	m^3	0.90	
	均しコンクリート型枠			m^2	0.90	
	止水板		FF-100	m	8.60	
	鉄筋工	SD345	D13	kg	382.00	
移行部	コンクリート打設	鉄筋構造物	24-12-20BB	m^3	7.80	
		無筋構造物	18-18-20BB	m^3	1.30	
	型枠	鉄筋構造物 無筋構造物		m^2	35.20	
	均しコンクリート	無筋構造物	18-8-20BB	m^3	0.90	
	均しコンクリート型枠			m^2	0.90	
	鉄筋工	SD345	D13	kg	483.00	
	ダウエルバー	SD345	D16	本	23.00	
	止水板		CF-230	m	5.90	
			FF-100	〃	11.00	
	目地材	ゴム発砲体	t=10mm	m^2	4.50	
	床版	T-10	2,600*1,000*150	枚	1.00	
	床版(差筋加工)	〃	〃	〃	2.00	
	転落防止柵	ｺﾝｸﾘｰﾄ建込		m	5.20	

数　量　表

数量表［洪水吐工］

No.2

工　種	種　別	細　別	規　格	単位	数　量	備　　考
放水路部	コンクリート打設	鉄筋構造物	24-12-20BB	m^3	26.20	
	型枠	鉄筋構造物		m^2	79.50	
	均しコンクリート	無筋構造物	18-8-20BB	m^3	3.70	
	均しコンクリート型枠			m^2	9.70	
	鉄筋工	SD345	D13	kg	1,582.00	
	油性ペイント塗布			m^2	1.20	
	ダウエルバー	SD345	D16	本	23.00	
	止水板		CF-230	m	5.90	
	目地材	ゴム発砲体	t=10mm	m^2	2.50	
減勢部	コンクリート打設	鉄筋構造物	24-12-20BB	m^3	7.10	
	型枠	鉄筋構造物		m^2	23.80	
	均しコンクリート	無筋構造物	18-8-20BB	m^3	0.40	
	均しコンクリート型枠			m^2	0.90	
	鉄筋工	SD345	D13	kg	390.00	
	油性ペイント塗布			m^2	1.20	
	ダウエルバー	SD345	D16	本	21.00	
	止水板		CF-230	m	5.40	
			FF-100	〃	5.80	
	目地材	ゴム発砲体	t=10mm	m^2	2.30	
接続桝	コンクリート打設	鉄筋構造物	24-12-20BB	m^3	2.30	
	型枠	鉄筋構造物		m^2	18.20	
	均しコンクリート	無筋構造物	18-8-20BB	m^3	0.40	
	均しコンクリート型枠			m^2	0.80	
	鉄筋工	SD345	D13	kg	106.00	
	水通し		VUφ100	m	0.20	
	止水板		CF-200	〃	5.50	
	目地材	ゴム発砲体	t=10mm	m^2	1.10	

数　量　表

数量表［洪水吐工］　No.3

工　種	種　別	細　別	規　格	単位	数　量	備　　考
下流水路	BF300			m^3	19.50	
	床掘	土砂		〃	21.10	
	埋戻	土砂	タンパ	〃	10.50	
	残土処理	土砂		〃	9.40	
	基面整正			m^2	12.10	

土 工 計 算 書

洪水吐工土工

測 点	単距離 (m)	床掘 面積 (m2)	床掘 平均 (m2)	床掘 立積 (m3)	埋戻 面積 (m2)	埋戻 平均 (m2)	埋戻 立積 (m3)	基面整正 距離 (m)	基面整正 平均 (m)	基面整正 面積 (m2)
BP	0.00	0.0			0.0			3.2		
+3.23	3.23	0.0	0.00	0.0	0.0	0.00	0.0	3.2	3.20	10.3
+6.33	3.10	3.5	1.75	5.4	1.2	0.60	1.9	3.2	3.20	9.9
SP	1.405	9.6	6.55	9.2	3.9	2.55	3.6	3.2	3.20	4.5
+9.14	1.405	10.1	9.85	13.8	4.4	4.15	5.8	3.2	3.20	4.5
+12.53	3.39	9.7	9.90	33.6	4.1	4.25	14.4	3.2	3.20	10.8
+15.47	2.94	9.3	9.50	27.9	3.9	4.00	11.8	3.2	3.20	9.4
+16.45	0.98	8.5	8.90	8.7	3.5	3.70	3.6	3.2	3.20	3.1
+17.50	1.05	9.3	8.90	9.3	3.8	3.65	3.8	3.2	3.20	3.4
+19.80	2.30	9.3	9.30	21.4	3.8	3.80	8.7	3.2	3.20	7.4
+19.80'	0.00	8.4			3.7			2.6		
+21.20	1.40	2.9	5.65	7.9	1.0	2.35	3.3	2.6	2.60	3.6
合 計	21.20			137.2			56.9			66.9

数量計算書

洪水吐工(流入部)	一式当り

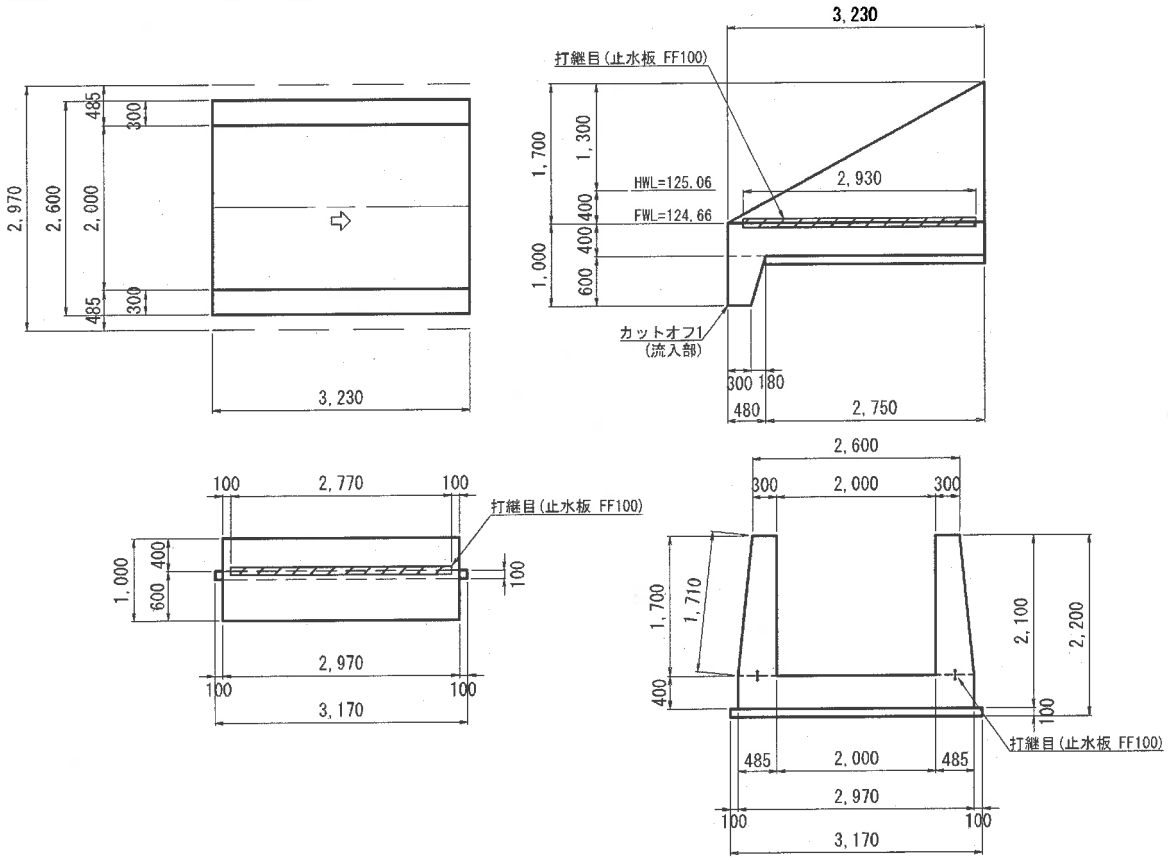

種　別	規　格	計　算　式	単位	数量
コンクリート打設	洪水吐	V ＝ 0.40*2.97*3.23+(0.30+0.485)/2*1.70*3.23/2*2	m^3	5.992
(24-12-20BB)	カットオフ1	V ＝ (0.48+0.30)/2*0.60*2.97	〃	0.695
	合計	V ＝	〃	6.687
型枠	洪水吐	A ＝ (0.40*3.23+(1.70+1.71)*3.23/2)*2+0.40*2.97	m^2	14.786
	カットオフ1	A ＝ (0.48+0.30)/2*0.60*2+0.60*2.97	〃	2.250
	合計	A ＝	〃	17.036
均しコンクリート		V ＝ 3.17*2.75*0.10	m^3	0.872
(18-8-20BB)				
均しコンクリート型枠		A ＝ 2.75*0.10*2+3.17*0.10	m^2	0.867
止水板	FF-100	L ＝ 2.77+2.93*2	m	8.630
鉄筋工	D13	K ＝	kg	382.22

数量計算書

洪水吐工(移行部)	一式当り

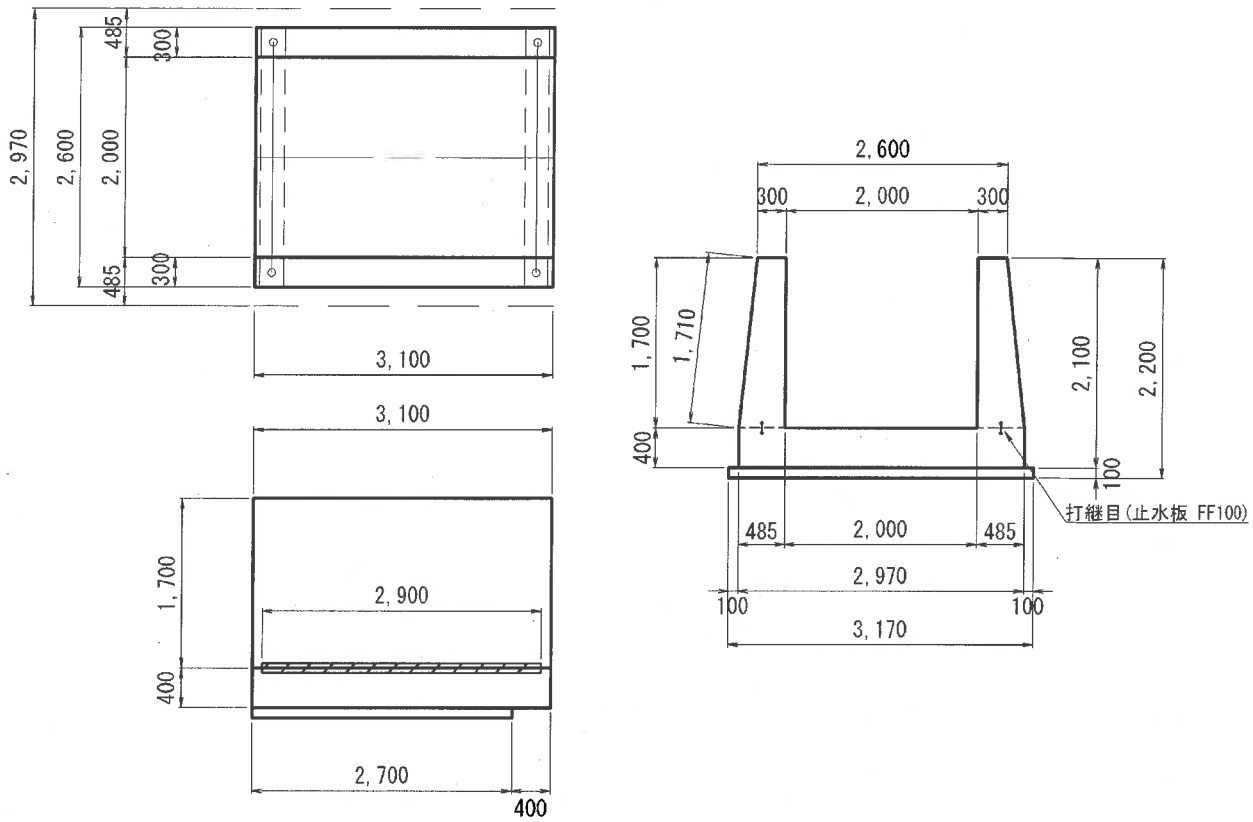

種　別	規　格	計　算　式	単位	数量
コンクリート打設	洪水吐	V ＝ ((0.30+0.485)/2*1.70*2+0.40*2.97)*3.10	m^3	7.820
(24-12-20BB)				
コンクリート打設	止水壁	V ＝ (別紙より)	m^3	1.070
(18-8-20BB)	地覆	V ＝ (別紙より)	〃	0.260
	合計	V ＝	〃	1.330
型枠	洪水吐	A ＝ (0.30+0.485)/2*1.70*2+0.40*2.97		
		+(0.40+1.70+1.71)*3.10*2	m^2	26.145
	止水壁	A ＝ (別紙より)	〃	6.731
	地覆	A ＝ (別紙より)	〃	2.280
	合計	A ＝	〃	35.156
均しコンクリート		V ＝ 3.17*2.70*0.10	m^3	0.856
(18-8-20BB)				
均しコンクリート型枠		A ＝ 2.70*0.10*2+3.17*0.10	m^2	0.857
止水板	FF-100	L ＝ 2.90*2	m	5.800
鉄筋工	D13	K ＝	kg	482.95

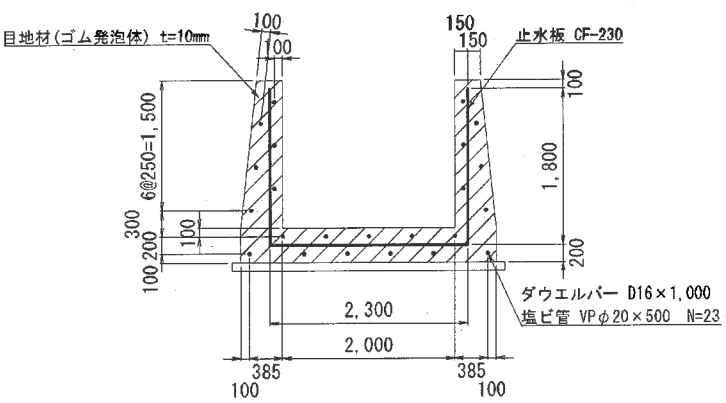

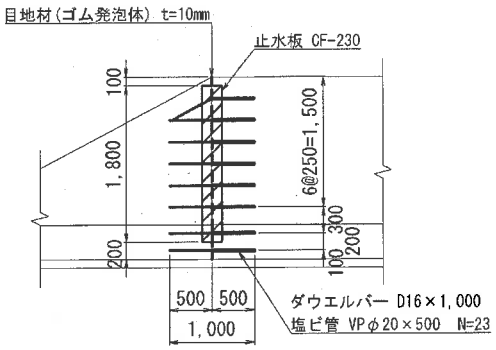

種　別	規　格	計　算　式	単位	数量
【伸縮継手】				
ダウエルバー	D16,L=1,000	N　=	本	23.000
止水板	CF-230	L　=　1.80*2+2.30	m	5.900
目地材	ゴム発泡体,t=10	A　=　(0.30+0.485)/2*1.70*2+0.40*2.97	m^2	2.523

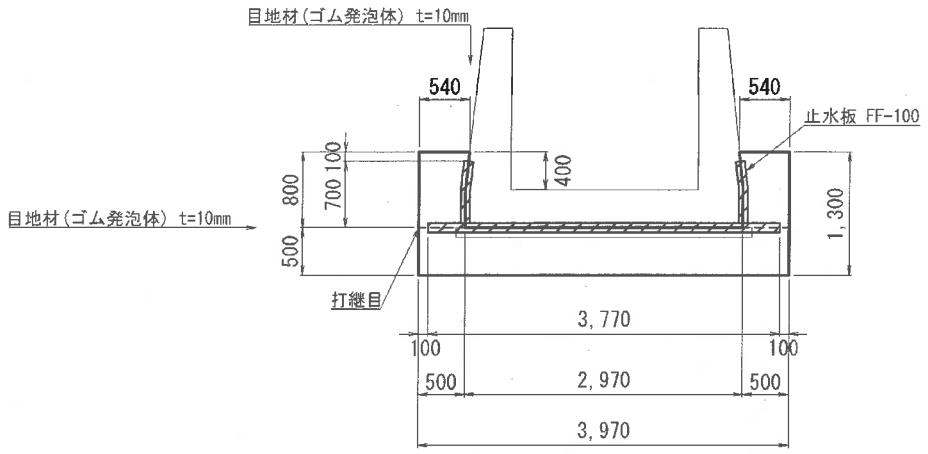

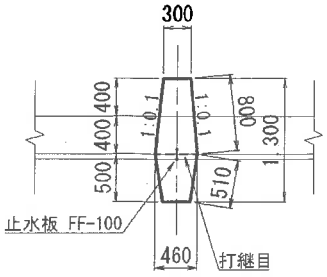

種　別	規　格	計　算　式	単位	数量
【止水壁】				
コンクリート打設		V ＝ (0.30+0.46)/2*0.80*(0.54+0.50)/2*2		
		+(0.30+0.46)/2*0.50*3.97	m^3	1.070
型枠		A ＝ ((0.30+0.46)/2*0.80+(0.36+0.46)/2*0.50)*2		
		+0.80*(0.54+0.50)/2*4+0.51*3.97*2	m^2	6.731
止水板	FF-100	A ＝ 0.70*2+3.77	m	5.170
目地材	ゴム発泡体,t=10	A ＝ (0.30+0.46)/2*0.80*2+0.46*2.97	m^2	1.974

種　別	規　格	計　算　式	単位	数量
【床版】		（図面数量表より）		
コンクリート打設	地覆部	V ＝ 0.20*0.25*2.60*2	m^3	0.260
型枠		A ＝ 0.20*2.60*4+0.20*0.25*4	m^2	2.280
床版(T-10)	2600×1000×150	N ＝ No.1、No.3	枚	1.000
	〃	N ＝ No.2	枚	2.000
	アンカー筋	N ＝	本	3.000
	支承用ゴム	N ＝	枚	3.000
	〃	N ＝	枚	3.000
	無収縮モルタル材	N ＝	kg	25.000
転落防止柵	H=1.1m	L ＝ 2.60*2	m	5.200

数量計算書

洪水吐工(放水路部)	一式当り

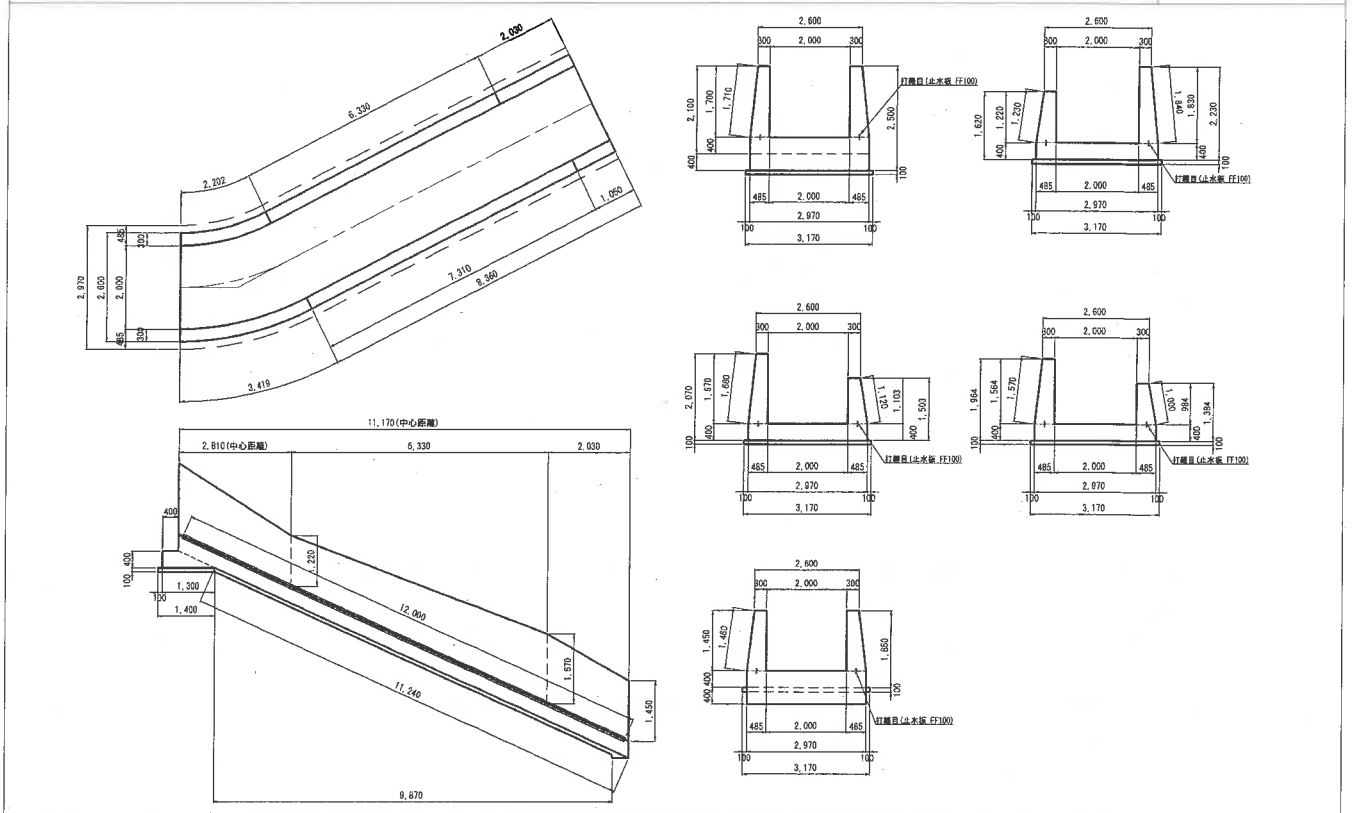

種　別	規　格	計　算　式	単位	数量
コンクリート打設	洪水吐	V ＝ (0.30+0.485)/2*(1.70*2+1.22+1.83)/2*2.81		
(24-12-20BB)		+(0.30+0.485)/2*(1.22+1.83+1.67+1.103)/2*6.33		
		+(0.30+0.485)/2*(1.67+1.103+1.564+0.984)/2*0.98		
		+(0.30+0.485)/2*(1.564+0.984+1.45*2)/2*1.05		
		+0.40*2.97*11.17	m^3	25.209
	受け台1	V ＝ (別紙より)	〃	1.010
	合計	V ＝	〃	26.219
型枠	洪水吐	A ＝ (1.71*2+1.70*2+1.23+1.22+1.84+1.83)/2*2.81		
		+(1.23+1.22+1.84+1.83+1.68+1.67+1.12+1.103)/2*6.33		
		+(1.68+1.67+1.12+1.103+1.57+1.564+1.00+0.984)/2*0.98		
		+(1.57+1.564+1.00+0.984+1.46*2+1.45*2)/2*1.05		
		+(0.30+0.485)/2*1.70*2+0.40*2.97+0.40*11.17*2	m^2	77.629
	受け台1	A ＝ (別紙より)	〃	1.868
	合計	A ＝	〃	79.497
均しコンクリート		V ＝ 0.10*3.17*(1.40+10.27)	m^3	3.699
(18-8-20BB)				
均しコンクリート型枠		A ＝ 0.10*3.17+0.40*(1.40+10.27)*2	m^2	9.653
止水板	FF-100	L ＝ 2.90*2	m	5.800
鉄筋工	D13	K ＝	kg	1581.80

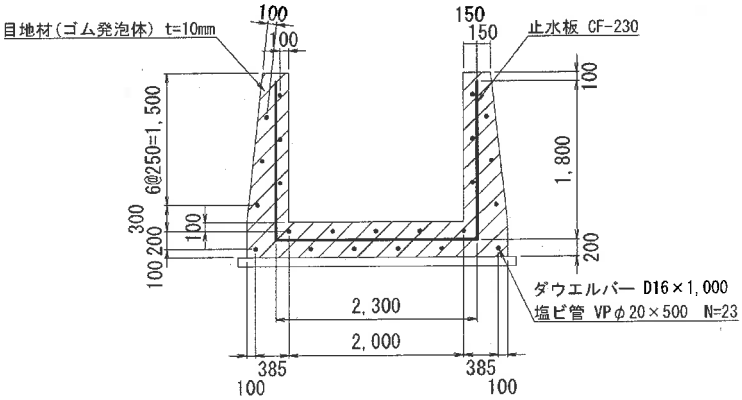

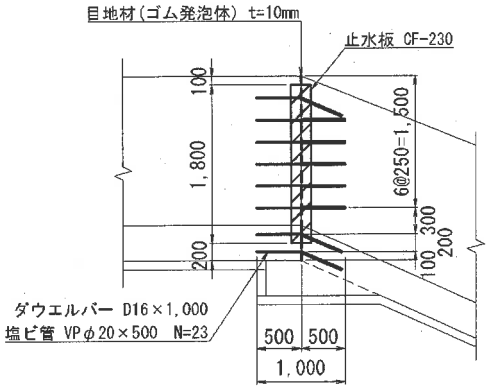

種　別	規　格	計　算　式	単位	数量
【受け台1】				
コンクリート打設		V ＝ (0.40+1.30)/2*0.40*2.97	m^3	1.010
(24-12-20BB)				
型枠		A ＝ (0.40+1.30)/2*0.40*2+0.40*2.97	m^2	1.868
油性ペイント塗布		A ＝ 0.40*2.97	m^2	1.188
ダウエルバー	D16,L=1,000	N ＝	本	23.000
止水板	CF-230	L ＝ 1.80*2+2.3	m	5.900
目地材	ゴム発砲体,t=10	A ＝ (0.30+0.485)/2*1.70*2+0.40*2.97	m^2	2.523

数量計算書

洪水吐工(減勢部)	一式当り

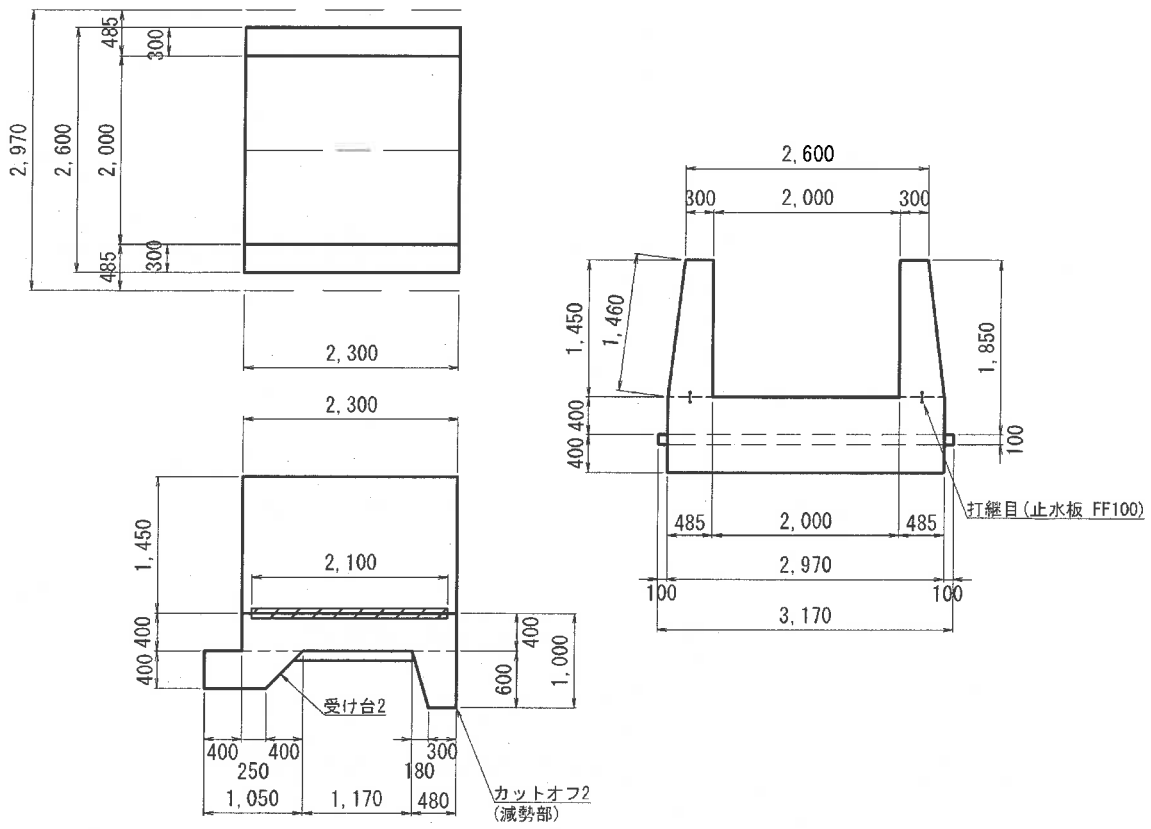

種　別	規　格	計　算　式	単位	数量
コンクリート打設	洪水吐	V ＝ ((0.30+0.485)/2*1.45*2+0.40*2.97)*2.30	m^3	5.350
(24-12-20BB)	受け台2	V ＝ (別紙より)	〃	1.010
	カットオフ2	V ＝ (0.48+0.30)/2*0.60*2.97	〃	0.695
	合計	V ＝	〃	7.055
型枠	洪水吐	A ＝ ((0.30+0.485)/2*1.45*2+0.40*2.97)*2		
		+(1.45+1.46+0.40)*2.30*2	m^2	19.879
	受け台2	A ＝	〃	1.868
	カットオフ2	A ＝ (0.48+0.30)/2*0.60+0.60*2.97	〃	2.016
	合計	A ＝	〃	23.763
均しコンクリート		V ＝ 0.10*3.17*1.17	m^3	0.371
(18-8-20BB)				
均しコンクリート型枠		A ＝ 0.10*(1.17+3.17)*2	m^2	0.868
止水板	FF-100	L ＝ 2.10*2+2.77	m	6.970
鉄筋工	D13	K ＝	kg	390.25

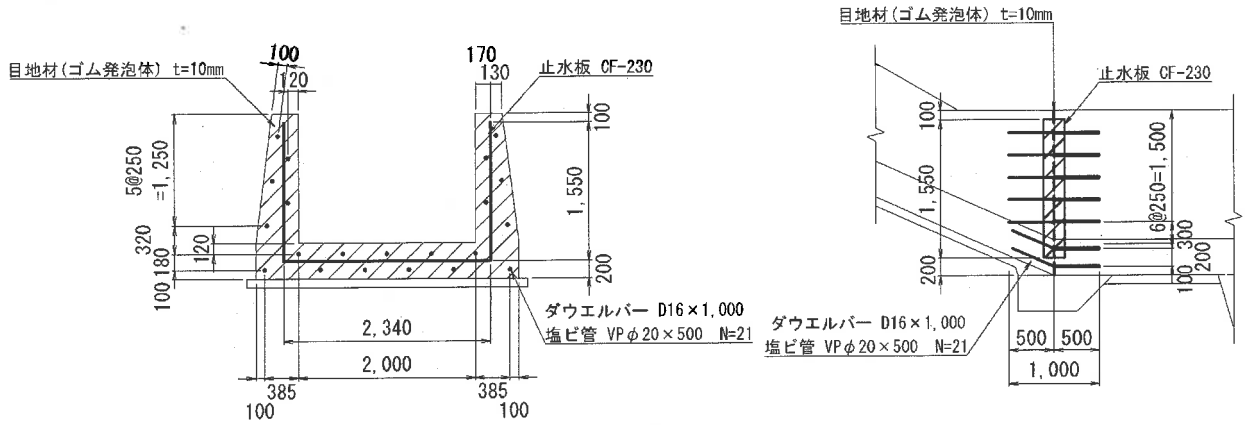

種　別	規　格	計　算　式	単位	数量
【受け台2】				
コンクリート打設		V ＝ (0.65+1.05)/2*0.40*2.97	m^3	1.010
(24-12-20BB)				
型枠		A ＝ (0.65+1.05)/2*0.40*2+0.40*2.97	m^2	1.868
油性ペイント塗布		A ＝ 0.40*2.97	m^2	1.188
ダウエルバー	D16,L=1,000	N ＝	本	21.000
止水板	CF-230	L ＝ 1.55*2+2.34	m	5.440
目地材	ゴム発砲体,t=10	A ＝ (0.30+0.485)/2*1.45*2+0.40*2.97	m^2	2.326

数量計算書

接続桝	一式当り

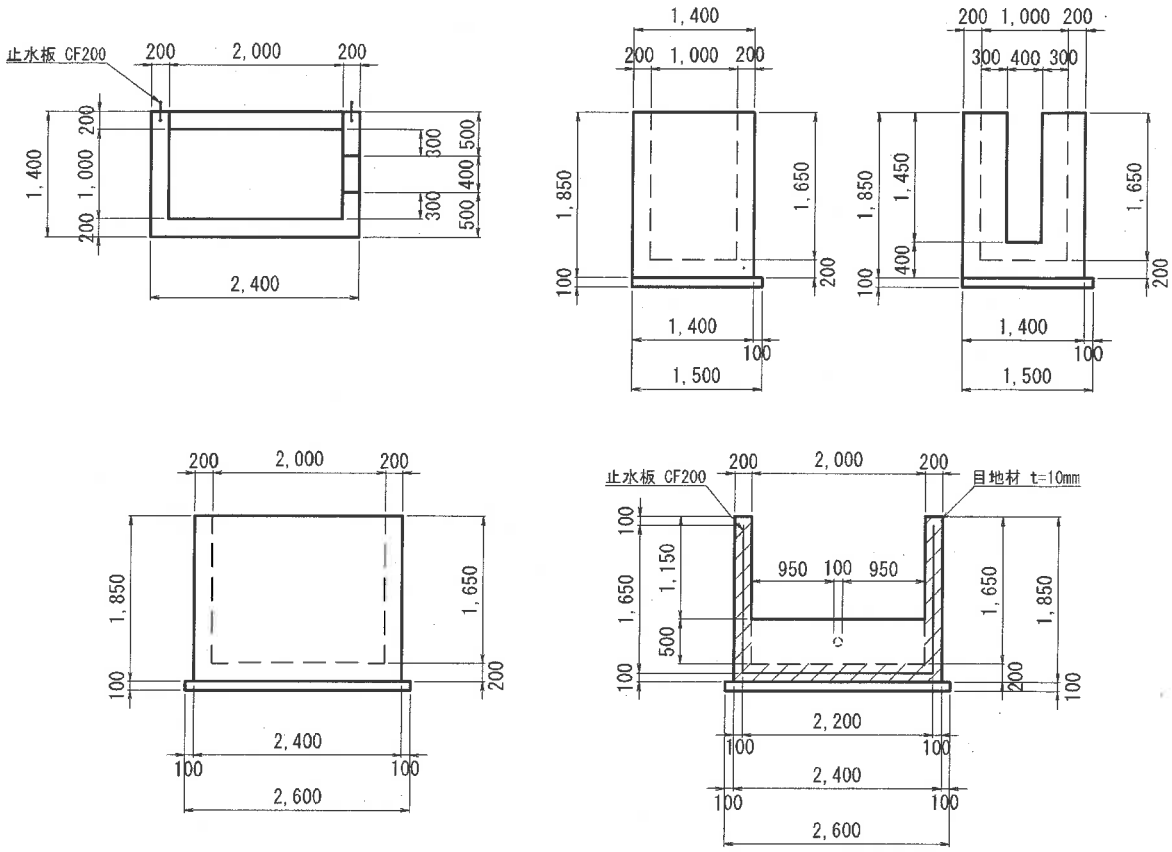

種　別	規　格	計　算　式	単位	数量
コンクリート打設		V ＝ 1.85*1.40*2.40-1.65*1.00*2.00		
(24-12-20BB)		-1.15*2.00*0.20-1.45*0.40*0.20	m^3	2.340
型枠		A ＝ (1.85*1.40+1.65*1.00+1.85*2.40+1.65*2.00)*2		
		-(1.45*0.40+1.15*2.00)*2	m^2	18.200
均しコンクリート		V ＝ 0.10*1.50*2.60	m^3	0.390
(18-8-20BB)				
均しコンクリート型枠		A ＝ 0.10*(1.50+2.60)*2	m^2	0.820
鉄筋工	D13	K ＝	kg	106.10
水通し	VUφ100	L ＝	m	0.200
止水板	CF-200	L ＝ 1.65*2+2.20	m	5.500
目地材	ゴム発泡体,t=10	A ＝ 1.85*2.40-1.65*2.00	m^2	1.140

数量計算書

下流水路	一式当り

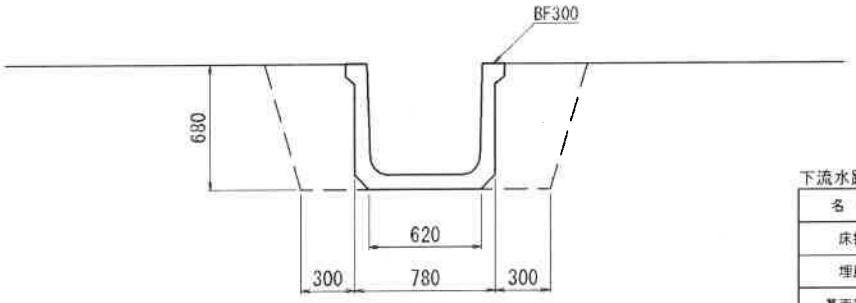

下流水路 土工数量 (@10m)

名 称	数 量
床掘	10.8
埋戻	5.4
基面整正	6.2

種 別	規 格	計 算 式	単位	数量
BF300	排水	L = 7.10+2.00+10.40	m	19.500
床掘り	土砂	V = 10.8/10*19.50	m^3	21.060
埋戻	土砂	V = 5.4/10*19.50	m^3	10.530
残土処理	土砂	V = 21.060-10.530/0.9	m^3	9.360
基面整正		V = 6.2/10*19.50	m^3	12.090

取水施設工

数　量　表

数量表［取水施設工］

No.1

工　種	種　別	細　別	規　格	単位	数　量	備　　考
底樋工土工	床掘	土砂		m^3	47.60	
	掘削	土砂		〃	471.40	
	鞘土A	土砂	振動ローラ3～4t	〃	298.40	W=2.5~4.0m
	鞘土B	土砂	タンパ	〃	183.90	
斜樋工	コンクリート打設	鉄筋構造物	24-12-20BB	m^3	12.30	
	型枠	鉄筋構造物		m^2	33.20	
	均しコンクリート	無筋構造物	18-8-20BB	m^3	3.70	
	均しコンクリート型枠			m^2	5.40	
	鉄筋工	SD345	D13	t	0.91	917kg
	油性ペイント塗布			m^2	0.50	
	ダウエルバー	SD345	D16	本	9.00	
	止水板		CF-150	m	1.20	
	目地材	ゴム発砲体	t=10mm	m^2	0.80	
	手摺4	ｺﾝｸﾘｰﾄ建込		m	11.20	図面より
土砂吐桝工	コンクリート打設	鉄筋構造物	24-12-20BB	m^3	13.60	
	型枠	鉄筋構造物		m^2	43.20	
	均しコンクリート	無筋構造物	18-8-20BB	m^3	0.90	
	均しコンクリート型枠			m^2	0.70	
	鉄筋工	SD345	D13	t	0.86	856kg
	足場工	手摺先行型枠組		掛m^2	6.00	
	支保工	パイプサポート支保		空m^3	6.00	6.4m3
	油性ペイント塗布			m^2	0.80	
	ダウエルバー	SD345	D16	本	17.00	
	止水板		CF-200	m	4.40	
	目地材	ゴム発砲体	t=10mm	m^2	2.00	1.5m2

数　量　表

数量表［取水施設工］

No.2

工　種	種　別	細　別	規　格	単位	数　量	備　　考
底樋工	コンクリート打設	鉄筋構造物	24-12-20BB	m^3	35.10	
	型枠	鉄筋構造物		m^2	65.80	
	均しコンクリート	無筋構造物	18-8-20BB	m^3	4.20	
	均しコンクリート型枠			m^2	2.50	
	鉄筋工	SD345	D13	kg	1,090.00	
	底樋管	外圧1種	HPφ800	m	23.90	
	油性ペイント塗布			m^2	0.50	
	ダウエルバー	SD345	D16	本	17.00	
	止水板		CF-200	〃	4.40	
	目地材	ゴム発砲体	t=10mm	〃	1.50	
止水壁工	コンクリート打設	鉄筋構造物	24-12-20BB	m^3	1.90	
	型枠	鉄筋構造物		m^2	6.50	
	鉄筋工	SD345	D13	kg	88.00	
	止水板		FF-100	m	6.20	
	目地材	ゴム発砲体	t=20mm	m^2	3.10	

土 工 計 算 書

底樋工土工

測 点	単距離 (m)	床掘 面積 (m2)	床掘 平均 (m2)	床掘 立積 (m3)	掘削 面積 (m2)	掘削 平均 (m2)	掘削 立積 (m3)	鞘土A 面積 (m)	鞘土A 平均 (m)	鞘土A 立積 (m2)
BP	0.00	3.0			0.0			0.0		
+1.43	1.43	0.0	1.50	2.1	0.0	0.00	0.0	0.0	0.00	0.0
+4.10	2.67	0.0	0.00	0.0	0.0	0.00	0.0	0.0	0.00	0.0
+4.10'	0.00	0.0			0.0			0.0		
+5.17	1.07	1.6	0.80	0.9	0.0	0.00	0.0	0.0	0.00	0.0
+10.38	5.21	3.7	2.65	13.8	9.4	4.70	24.5	0.0	0.00	0.0
+13.47	3.09	1.8	2.75	8.5	18.3	13.85	42.8	8.7	4.35	13.4
+15.79	2.32	1.8	1.80	4.2	43.6	30.95	71.8	34.0	21.35	49.5
+18.37	2.58	1.7	1.75	4.5	45.7	44.65	115.2	36.3	35.15	90.7
+26.35	7.98	1.7	1.70	13.6	8.7	27.20	217.1	0.0	18.15	144.8
合 計	26.35			47.6			471.4			298.4

土 工 計 算 書

底樋工土工

測 点	単距離 (m)	鞘土B 面積 (m2)	鞘土B 平均 (m2)	鞘土B 立積 (m3)	基面整正 距離 (m)	基面整正 平均 (m)	基面整正 面積 (m2)			
BP	0.00	1.1			3.7					
+1.43	1.43	0.0	0.55	0.8	3.7	3.70	5.3			
+4.10	2.67	0.0	0.00	0.0	2.8	3.25	8.7			
+4.10'	0.00	0.0			1.8					
+5.17	1.07	0.6	0.30	0.3	1.8	1.80	1.9			
+10.38	5.21	13.1	6.85	35.7	1.8	1.80	9.4			
+13.47	3.09	9.2	11.15	34.5	1.8	1.80	5.6			
+15.79	2.32	9.1	9.15	21.2	1.8	1.80	4.2			
+18.37	2.58	8.9	9.00	23.2	1.8	1.80	4.6			
+26.35	7.98	8.2	8.55	68.2	1.8	1.80	14.4			
合 計	26.35			183.9			54.1			

数量計算書

斜樋工　　一式当り

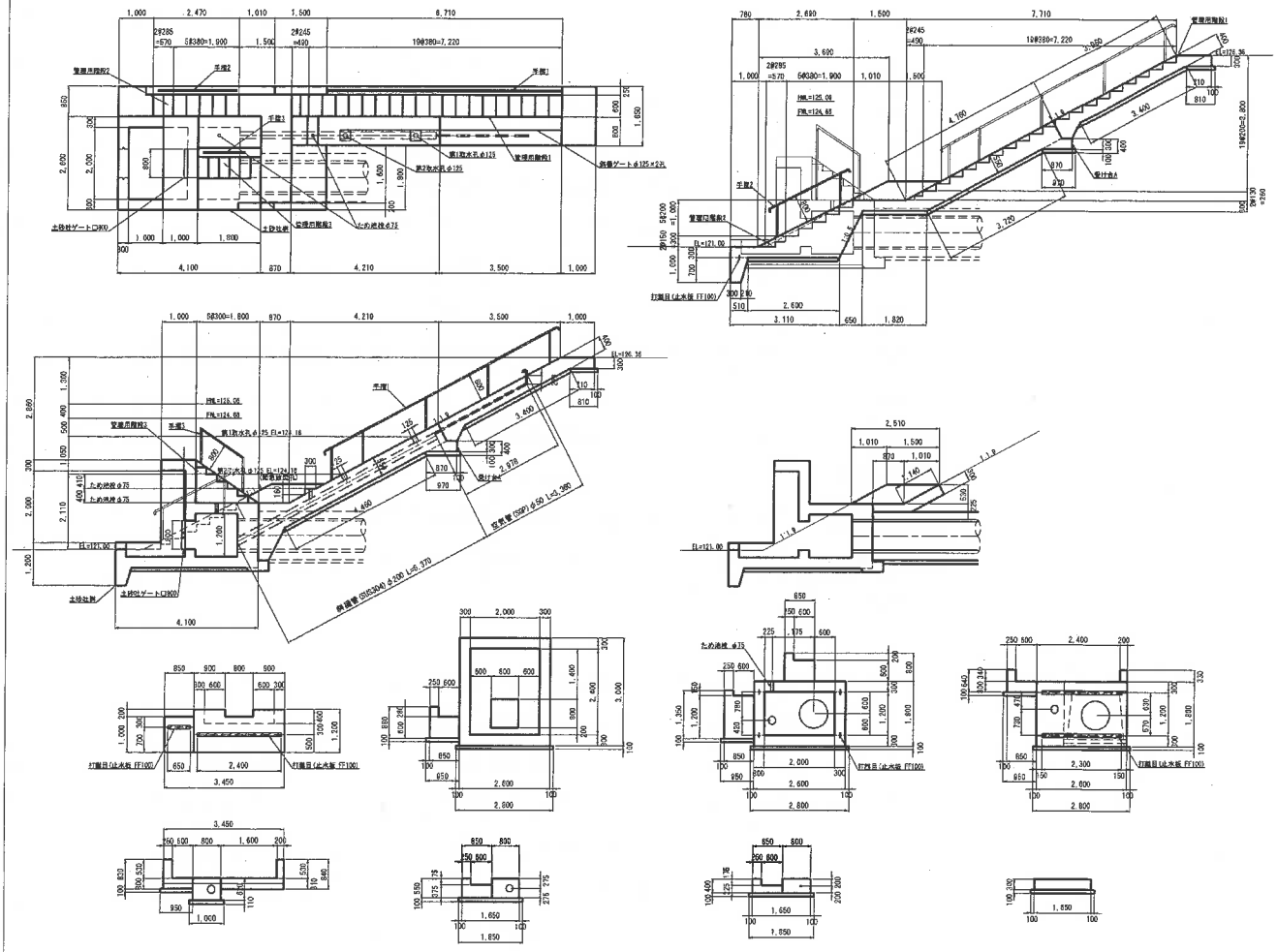

種　別	規　格	計　算　式	単位	数量
コンクリート打設	24-12-20BB	V ＝ 11.591+0.389+0.290	m^3	12.270
型枠		A ＝ 24.887+7.441+0.846	m^2	33.174
均しコンクリート	18-8-20BB	V ＝ 1.949+1.566+0.179	m^3	3.694
均しコンクリート型枠		A ＝ 2.341+2.631+0.379	m^2	5.351
鉄筋工	D13	K ＝ 640.04+276.95	kg	916.99

種　別	規　格	計　算　式	単位	数量
【斜樋】				
コンクリート打設	①	V ＝ (1.00+0.71)/2*0.30*1.65	m^3	0.423
(24-12-20BB)	②	V ＝ (3.96+4.07)/2*0.40*1.65	〃	2.650
	③	V ＝ ((0.67+0.46)/2*0.15+0.46*0.14/2)*1.65	〃	0.193
	④	V ＝ (5.74+6.03)/2*0.55*0.80+0.16*0.30*0.60	〃	2.618
	⑤	V ＝ (0.46*0.87+(0.86+0.46)/2*0.46+0.46*0.14)*0.80	〃	0.615
	⑥	V ＝ (1.50+1.56)/2*0.53*0.25	〃	0.203
	⑦	V ＝ (4.76+4.36)/2*0.55*0.85	〃	2.132
	⑧	V ＝ (1.50+2.68)/2*0.30*0.85	〃	0.533
	⑨	V ＝ (0.86+2.26)/2*1.00*0.85	〃	1.326
	⑩	V ＝ (0.06+0.22)/2*1.30*0.25	〃	0.046
	⑪	V ＝ (3.11+3.26)/2*0.30*0.85	〃	0.812
	⑫	V ＝ (0.51+0.30)/2*0.70*0.85	〃	0.241
	⑬	V ＝ ((0.87+1.09)/2*0.225+(1.14+1.05)/2*0.30)*1.80	〃	0.988
	⑭	V ＝ 0.53*1.50*0.20	〃	0.159
	階段控除	V ＝ (0.20*0.38*(19+5)+0.13*0.245*2+0.15*0.285)*0.60	〃	-1.158
	斜樋管控除	V ＝ 0.20^2*3.14/4*5.67	〃	-0.178
	空気管控除	V ＝ 0.05^2*3.14/4*(2.98+0.23)	〃	-0.006
	取水孔控除	V ＝ 0.125^2*3.14/4*0.175*2+0.075^2*3.14/4*0.28	〃	-0.006
	小計	V ＝	〃	11.591
型枠	①	A ＝ (1.00+0.71)/2*0.30*2+0.30*1.45	m^2	0.948
	②	A ＝ ((3.96+4.07)/2*0.40+(0.67+0.46)/2*0.15+0.46*0.14/2)*2	〃	3.446
	③	A ＝ ((4.76+4.36)/2*0.55+0.14*0.30/2)*2+(0.87+1.48)/2*0.30	〃	5.411
	④	A ＝ ((1.48+0.76)/2*0.38+(0.76+0.30)/2*0.92)*2	〃	1.826
	⑤	A ＝ (1.50+1.56)/2*0.58*2+(1.56+2.68)/2*0.30	〃	2.411
	⑥	A ＝ (0.06+0.22)/2*1.30*2+(0.86+2.26)/2*1.00	〃	1.924
	⑦	A ＝ (3.26+3.11)/2*0.30	〃	0.956
	⑧	A ＝ (0.51+0.30)/2*0.70+0.70*0.85	〃	0.879
	⑨	A ＝ 0.53*1.50*2+0.30*1.80	〃	2.130
	階段部	A ＝ (0.20*0.38/2*19+0.13*0.245/2*2)*2		
		0.20*0.38/2*5+0.15*0.285/2*2		
		(0.20*(19+5)+0.13*2+0.15*2)*0.60	m^2	4.956
	小計	A ＝	〃	24.887
均しコンクリート		V ＝ (3.40+0.71+3.72)*1.85*0.10+0.81*1.00*0.10		
(18-8-20BB)		+1.82*0.95*0.10+2.60*0.95*0.10	m^3	1.949
均しコンクリート型枠		A ＝ (3.40+0.71+4.46)*0.10*2+0.10*1.85		
		+(1.82+2.60)*0.10	m^2	2.341
鉄筋工	D13	K ＝ (図面より)	kg	640.04

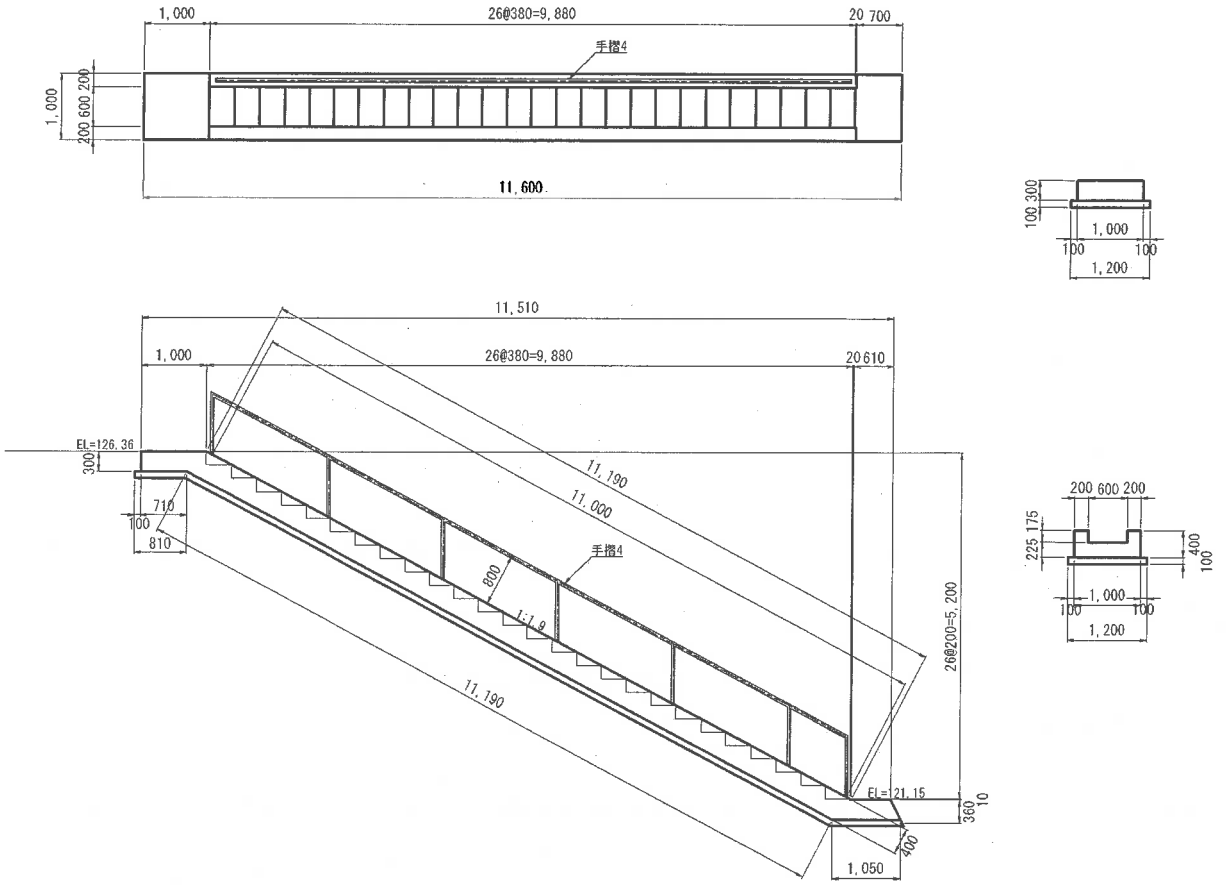

種　別	規　格	計　算　式	単位	数量
【階段】				
コンクリート打設	①	V ＝ ((1.00+0.71)/2*0.30+0.40*1.19)*1.00	m^3	0.733
(24-12-20BB)	②	V ＝ (0.61+1.05)/2*0.30*1.00	〃	0.249
	階段控除	V ＝ 0.20*0.38/2*0.60*26	〃	-0.593
	小計	V ＝	〃	0.389
型枠	①	A ＝ (1.00+0.70)/2*0.30+0.30*1.00	m^2	0.555
	②	A ＝ (0.40*1.19+(0.61+1.05)/2*0.30)*2+0.34*1.00	〃	1.790
	階段部	A ＝ 0.20*0.38/2*26*2+0.20*0.60*26	〃	5.096
	小計	A ＝	〃	7.441
均しコンクリート		V ＝ (0.81+11.19+1.05)*1.20*0.10	m^3	1.566
(18-8-20BB)				
均しコンクリート型枠		A ＝ (0.81+11.19+1.05)*0.10*2+(0.10+0.11)*0.10	m^2	2.631
鉄筋工	D13	K ＝ (図面より)	kg	276.95

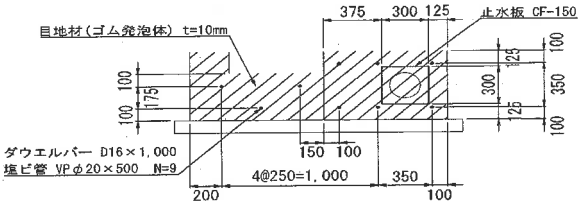

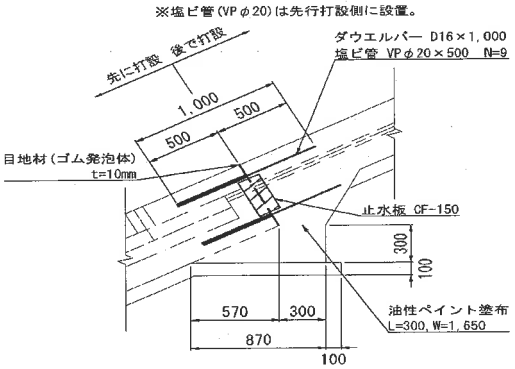

種　別	規　格	計　算　式	単位	数量
【受け台A】				
コンクリート打設		V ＝ (0.30+0.87)/2*0.30*1.65	m^3	0.290
(24-12-20BB)				
型枠		A ＝ (0.30+0.87)/2*0.30*2+0.30*1.65	m^2	0.846
均しコンクリート		V ＝ 0.97*0.10*1.85	m^3	0.179
(18-8-20BB)				
均しコンクリート型枠		A ＝ (0.97*2+1.85)*0.10	m^2	0.379
油性ペイント塗布		A ＝ 0.30*1.65	m^2	0.495
ダウエルバー	D16,L=1,000	N ＝	本	9.000
止水板	CF-150	L ＝ 0.30*4	m	1.200
目地材	ゴム発砲体,t=10	A ＝ 0.55*1.65-0.20^2*3.14/4-0.175*0.60	m^2	0.771

数量計算書

土砂吐桝工	一式当り

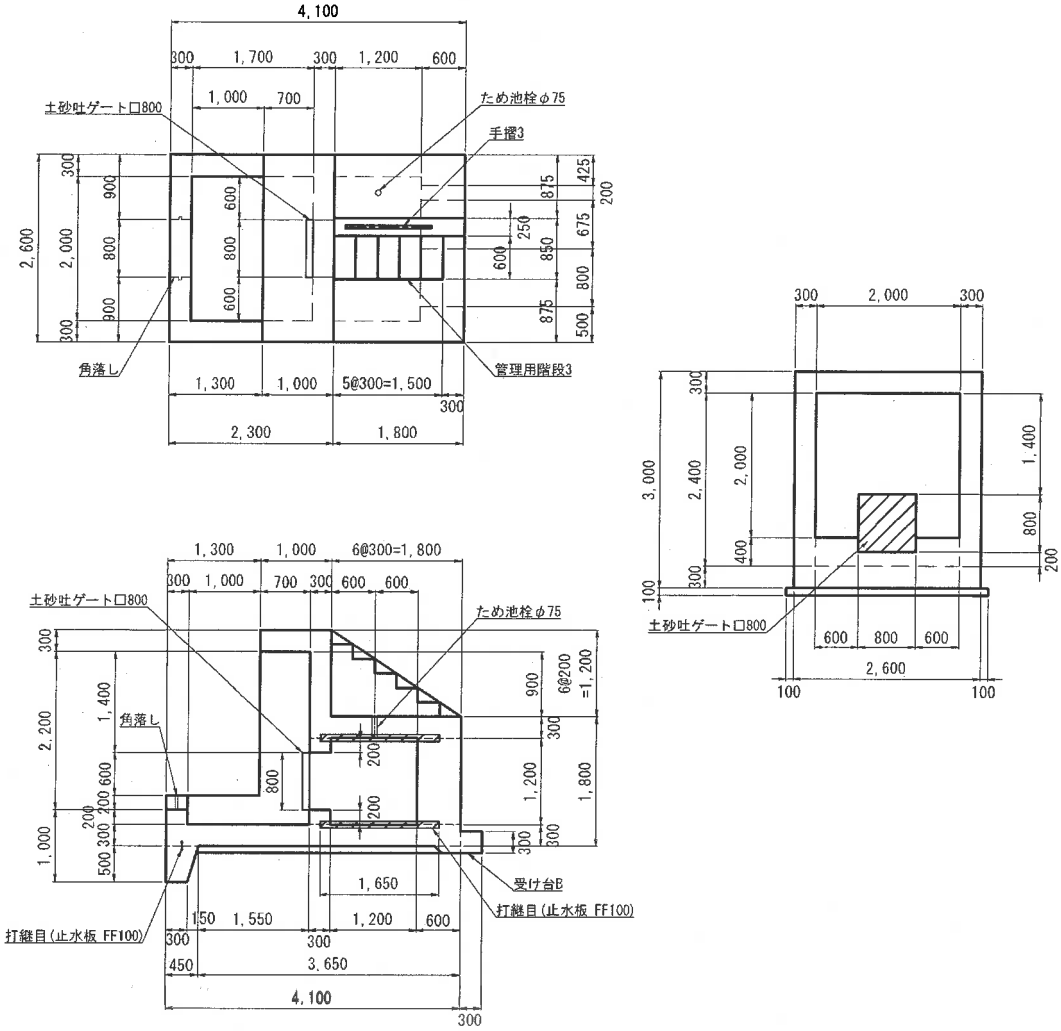

種　別	規　格	計　算　式	単位	数量
コンクリート打設	①	V ＝ 0.70*1.30*2.60-0.40*1.00*2.00+(0.30+0.45)/2*0.50*2.60	m^3	2.054
(24-12-20BB)	②	V ＝ 3.00*1.00*2.60-2.40*0.70*2.00-0.80*0.30*0.80	〃	4.248
	③	V ＝ 1.80*1.80*2.60-1.20*1.20*2.00	〃	5.544
	④	V ＝ 1.20*1.80*0.85-0.20*0.30/2*0.60*6	〃	1.728
	受け台B	V ＝ (別紙より)	〃	0.312
	管控除	V ＝ 0.075^2*3.14/4*0.30+0.20^2*3.14/4*0.68+0.80^2*3.14/4*0.60	〃	-0.324
	合計	V ＝	〃	13.562
型枠	①	A ＝ (0.70*1.30+0.40*1.00+(0.30+0.45)/2*0.50)*2		
		+1.20*2.60+0.40*2.00-0.20*0.80*2+0.20*0.30*2	m^2	6.715
	②	A ＝ (3.00*1.00+2.40*0.70+0.80*0.30)*2		
		+(2.40+1.20)*2.00-0.80*0.80*2		
		+(1.20+2.30)*2.60-2.00*2.00	m^2	20.860
	③	A ＝ (1.80*1.80+1.20*1.20)*2+1.80*2.60	〃	14.040
	④	A ＝ 1.20*1.80/2+0.20*0.60*5	〃	1.680
	受け台B	A ＝ (別紙より)	〃	0.930
	管控除	A ＝ (0.20^2+0.80^2)*3.14/4*2	〃	-1.068
	合計	A ＝	〃	43.157

種　別	規　格	計　算　式	単位	数量
均しコンクリート		V ＝ 3.30*2.80*0.10	m^3	0.924
(18-8-20BB)				
均しコンクリート型枠		A ＝ 3.30*0.10*2	m^2	0.660
鉄筋工	D13	K ＝ (図面より)	kg	856.39
足場工		A ＝ 3.00*1.00*2	掛m^2	6.000
支保工		V ＝ 2.40*0.70*2.00+0.80*0.30*0.80+1.20*1.20*2.00	空m^3	6.432

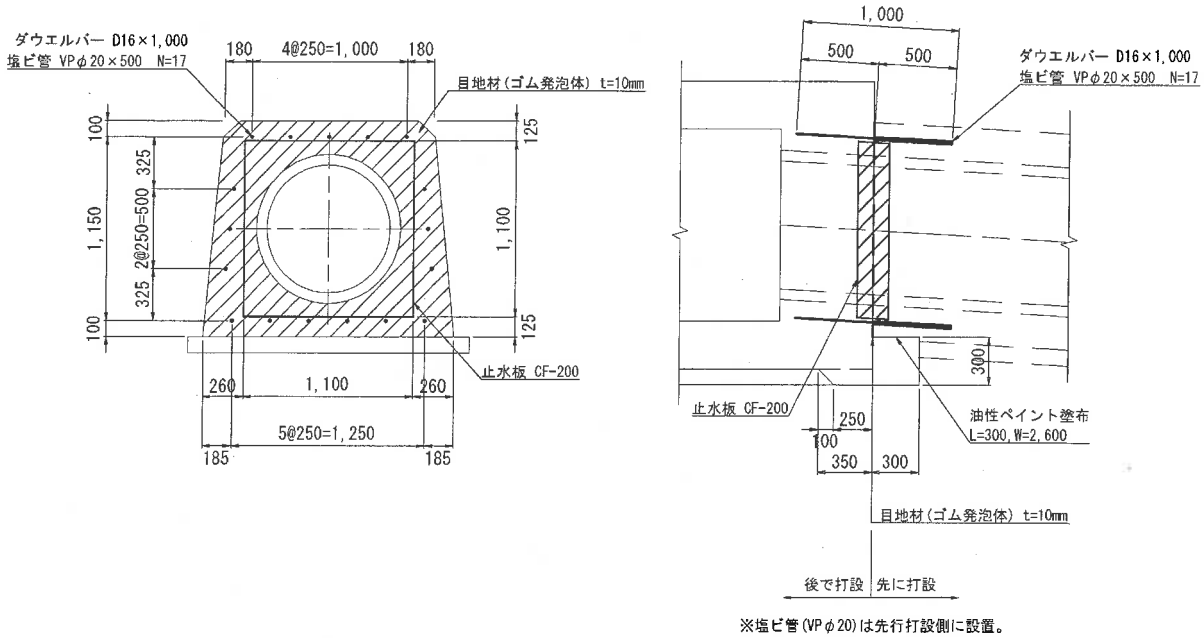

※塩ビ管(VPφ20)は先行打設側に設置。

種　別	規　格	計　算　式	単位	数量
【受け台B】				
コンクリート打設		V ＝ (0.30*0.30+(0.35+0.25)/2*0.10)*2.60	m^3	0.312
(24-12-20BB)				
型枠		A ＝ 0.30*0.30+(0.35+0.25)/2*0.10*2+0.30*2.60	m^2	0.930
油性ペイント塗布		A ＝ 0.30*2.60	m^2	0.780
ダウエルバー	D16,L=1,000	N ＝	本	17.000
止水板	CF-200	L ＝ 1.10*4	m	4.400
目地材	ゴム発砲体,t=10	A ＝ (1.35+1.62)/2*1.35-0.80^2*3.14/4-0.10*0.10/2*2	m^2	1.492

数量計算書

底樋工	一式当り

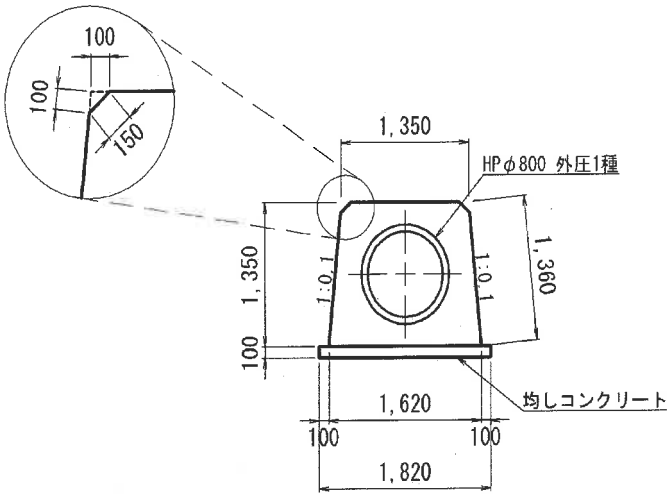

種　別	規　格	計　算　式	単位	数量
コンクリート打設	底樋	V ＝ ((1.35+1.62)/2*1.35-0.80^2*3.14/4-0.10*0.10/2*2)*23.3	m^3	34.772
(24-12-20BB)	受け台C	V ＝ (別紙より)	〃	0.340
	合計	V ＝	〃	35.112
型枠	底樋	A ＝ (1.35+1.62)/2*1.35-0.80^2*3.14/4-0.10*0.10/2*2+1.36*23.3*2	m^2	64.868
	受け台C	A ＝ (別紙より)	〃	0.906
	合計	A ＝	〃	65.774
均しコンクリート		V ＝ 1.82*0.10*23.3	m^3	4.241
(18-8-20BB)				
均しコンクリート型枠		A ＝ 0.10*23.3+0.10*1.82	m^2	2.512
鉄筋工	底樋	K ＝ (図面より)	kg	1068.45
(D13)	受け台C	K ＝ (図面より)	〃	21.66
	合計	K ＝	〃	1090.11
底樋管	HPφ800,外圧1種	L ＝	m	23.900

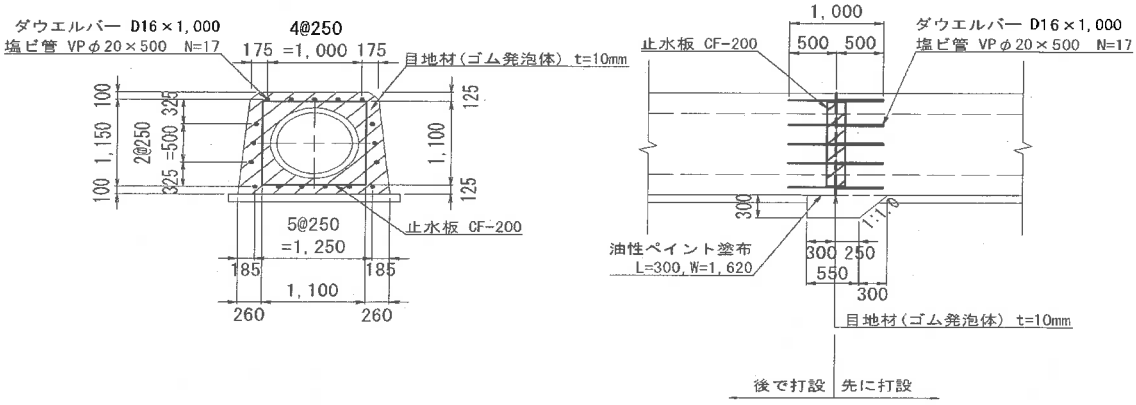

※塩ビ管(VPφ20)は先行打設側に設置。

種　別	規　格	計　算　式	単位	数量
【受け台C】				
コンクリート打設		V ＝ (0.55+0.85)/2*0.30*1.62	m^3	0.340
(24-12-20BB)				
型枠		A ＝ (0.55+0.85)/2*0.30*2+0.30*1.62	m^2	0.906
油性ペイント塗布		A ＝ 0.30*1.62	m^2	0.486
ダウエルバー	D16,L=1,000	N ＝	本	17.000
止水板	CF-200	L ＝ 1.10*4	m	4.400
目地材	ゴム発砲体,t=10	A ＝ (1.35+1.62)/2*1.35-0.80^2*3.14/4-0.10*0.10/2*2	m^2	1.492

数量計算書

止水壁	一式当り

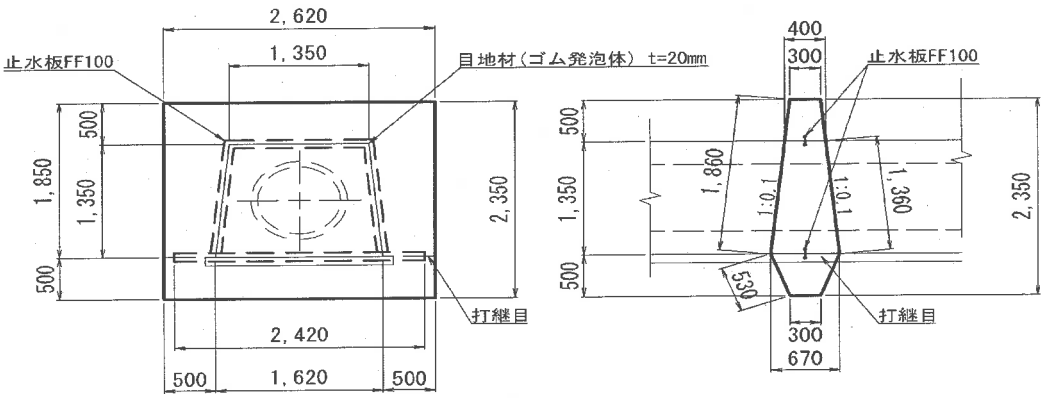

種　別	規　格	計　算　式	単位	数量
【止水壁】				
コンクリート打設		V ＝ ((0.30+0.67)/2*1.85+(0.30+0.67)/2*0.50)*2.62		
(24-12-20BB)		-(0.40+0.67)/2*1.35*(1.35+1.62)/2	m^3	1.914
型枠		A ＝ ((0.30+0.67)/2*1.85+(0.30+0.67)/2*0.50)*2		
		+(1.86+0.53)*2.62-1.36*(1.35+1.62)/2	m^2	6.522
鉄筋工	D13	K ＝ (図面より)	kg	88.36
止水板	FF100	L ＝ 1.35+1.62*2+1.62	m	6.210
目地材	ゴム発砲体,t=20	A ＝ (0.40+0.67)/2*1.36*2+0.40*1.35+0.67*1.62	m^2	3.081

付 帯 工

数　量　表

数量表［付帯工］

工　種	種　別	細　別	規　格	単位	数　量	備　　考
張ブロック工	張ブロック	500×500	t=10cm	m^2	447.30	
	フィルター材	C-40	t=15cm	m^3	67.10	
	基礎工	小型構造物	H=30cm,18-8-40BB	m	59.50	
	帯工	小型構造物	H=25cm,18-8-20BB	〃	19.70	
	目地材	瀝青質目地板	t=10mm	m^2	4.00	
腰ブロック工	腰ブロック		控え35cm	m^2	27.20	
	裏込砕石	C-40		m^3	10.60	
	基礎工	小型構造物	H=30cm,18-8-20BB	m	15.20	
	目地材	瀝青質目地板	t=10mm	m^2	7.80	
	小口止め工	無筋構造物	t=30cm,18-8-40BB	箇所	3.00	
	L型水路	無筋構造物	18-8-20BB	m	16.70	
	擁壁工	無筋構造物	18-8-20BB	箇所	1.00	
吐出桝工	コンクリート打設	鉄筋構造物	24-12-20BB	m^3	0.90	
	型枠	鉄筋構造物		m^2	6.90	
	均しコンクリート	無筋構造物	18-8-20BB	m^3	0.20	
	均しコンクリート型枠			m^2	0.40	
	鉄筋工	SD345	D13	kg	50.00	
既設ブロック復旧	練積ブロック	控え35cm	裏コン無し	m^2	11.80	
			裏コン t=10cm	〃	29.60	
			裏コン t=15cm	〃	21.90	
			裏コン t=20cm	〃	29.60	
	裏込砕石	C-40		m^3	37.80	
	基礎コンクリート	小型構造物	H=30cm,18-8-20BB	m	6.20	
	均しコンクリート	無筋構造物	18-8-20BB	m^3	3.40	
	均しコンクリート型枠			m^2	8.90	
既設構造物撤去	コンクリート撤去	無筋コンクリート	2.35t/m3	m^3	46.24	図面より
		鉄筋コンクリート	2.50t/m3	〃	0.60	図面より

数量計算書

張ブロック工　　一式当り

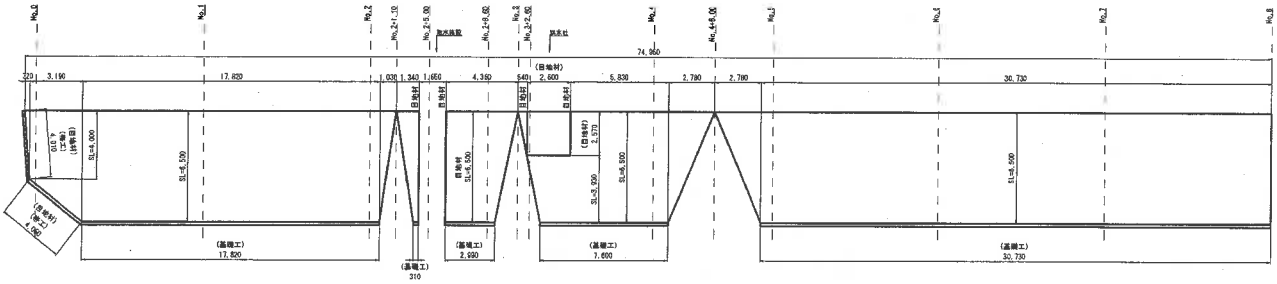

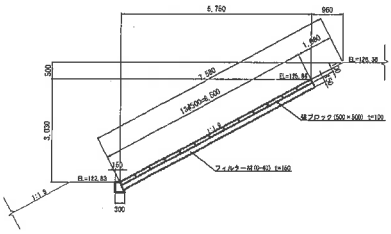

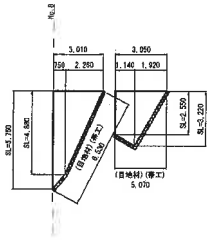

種　別	規　格	計　算　式	単位	数量
張ブロック	t=10cm	A　=　4.00*0.32+(4.00+6.50)/2*3.19+6.50*17.82+6.50*1.03/2		
		+(0.31+1.34)/2*6.50+6.50*2.99+6.50*1.37/2		
		+2.57*0.54/2+3.93*0.83/2+3.93*1.77+6.50*5.83		
		+6.50*2.78/2*2+6.50*30.73+(5.75+4.88)/2*0.75		
		+4.88*2.26/2+(2.55+3.22)/2*1.14+3.22*1.92/2	m^2	447.327
フィルター材	C-40,t=150	V　=　447.327*0.15	m^3	67.099
基礎工	H=300	L　=　17.82+0.31+2.99+7.60+30.73	m	59.450
帯工	H=250	L　=　4.01+4.05+6.53+5.07	m	19.660
目地材	瀝青質目地板,t=10	A　=　(4.01+4.05+6.50*2+2.57*2+2.60+6.53+5.07)*0.10	m^2	4.040

数量計算書

基礎工(張ブロック工)	10m当り

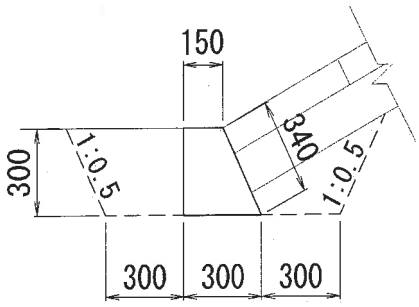

種　別	規　格	計　算　式	単位	数量
コンクリート打設		V　=　(0.15+0.30)/2*0.30*10.0	m^3	0.675
(18-8-40BB)				
型枠		A　=　(0.30+0.34)*10.0	m^2	6.400

数量計算書

帯工	10m当り

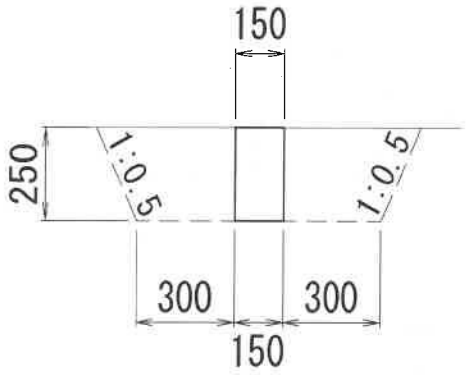

種　別	規　格	計　算　式	単位	数量
コンクリート打設		V ＝ 0.15*0.25*10.0	m^3	0.375
(18-8-20BB)				
型枠		A ＝ 0.25*2*10.0	m^2	5.000

数量計算書

腰ブロック工　　一式当り

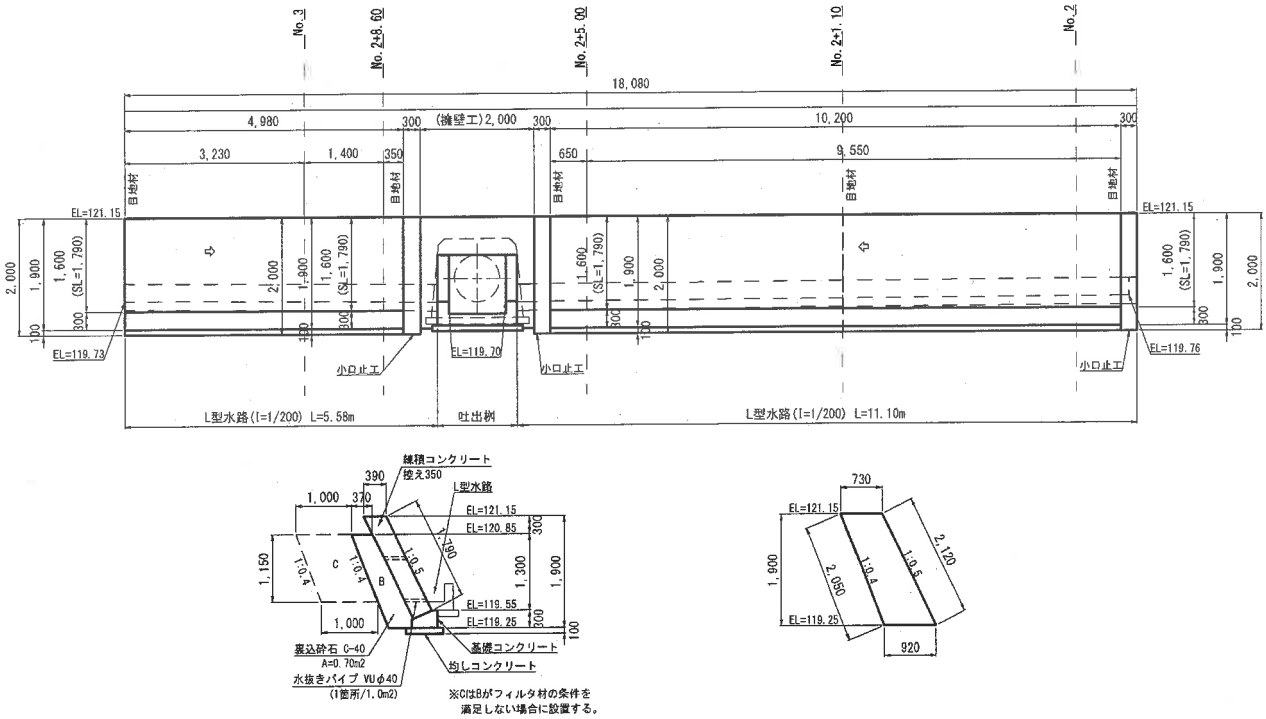

種　別	規　格	計　算　式	単位	数量
腰ブロック		A　＝　1.79*(4.98+10.20)	m^2	27.172
控え350				
裏込砕石	C-40	V　＝　0.70*(4.98+10.20)	m^3	10.626
基礎工	H=300	L　＝　4.98+10.20	m	15.180
目地材	瀝青質目地板,t=10	A　＝　(0.73+0.92)/2*1.90*5	m^2	7.838
小口止め工	t=300	N　＝	箇所	3.000
L型水路	L型水路	L　＝　5.58+11.10	m	16.680
擁壁工		N　＝	箇所	1.000

数量計算書

基礎工(腰ブロック工)	10m当り

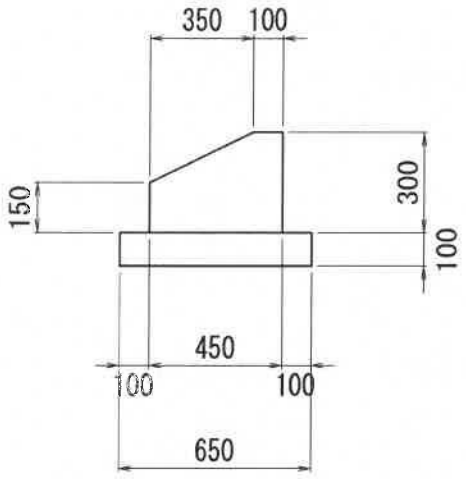

種　別	規　格	計　算　式	単位	数量
コンクリート打設		V ＝ (0.30*0.10+(0.30+0.15)/2*0.35)*10.0	m^3	1.088
(18-8-20BB)				
均しコンクリート		V ＝ 0.10*0.65*10.0	m^3	0.650
(18-8-20BB)				
均しコンクリート型枠		A ＝ 0.10*2*10.0	m^2	2.000

数量計算書

小口止め工	箇所当り

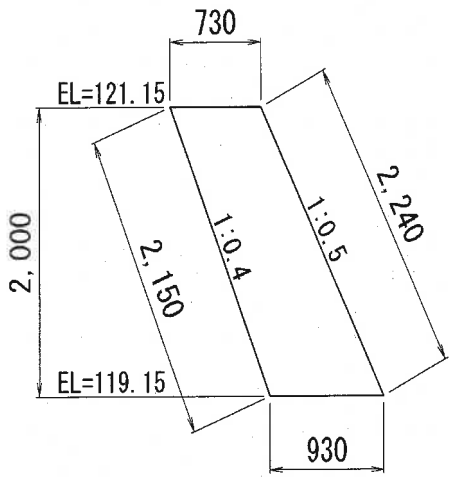

種　別	規　格	計　算　式	単位	数量
コンクリート打設		V ＝ (0.73+0.93)/2*2.00*0.30	m^3	0.498
(18-8-40BB)				

数量計算書

L型水路	10m当り

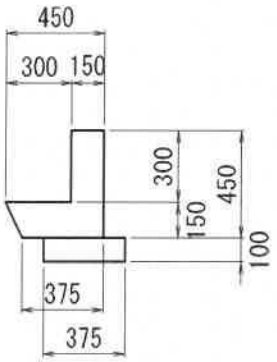

種　別	規　格	計　算　式	単位	数量
コンクリート打設		V ＝ (0.30*0.15+(0.45+0.375)/2*0.15)*10.0	m^3	1.069
(18-8-20BB)				
型枠		A ＝ (0.45+0.30)*10.0	m^2	7.500
均しコンクリート		V ＝ 0.375*0.10*10.0	m^3	0.375
(18-8-20BB)				
均しコンクリート型枠		A ＝ 0.10*10	m^2	1.000

数量計算書

擁壁工	箇所当り

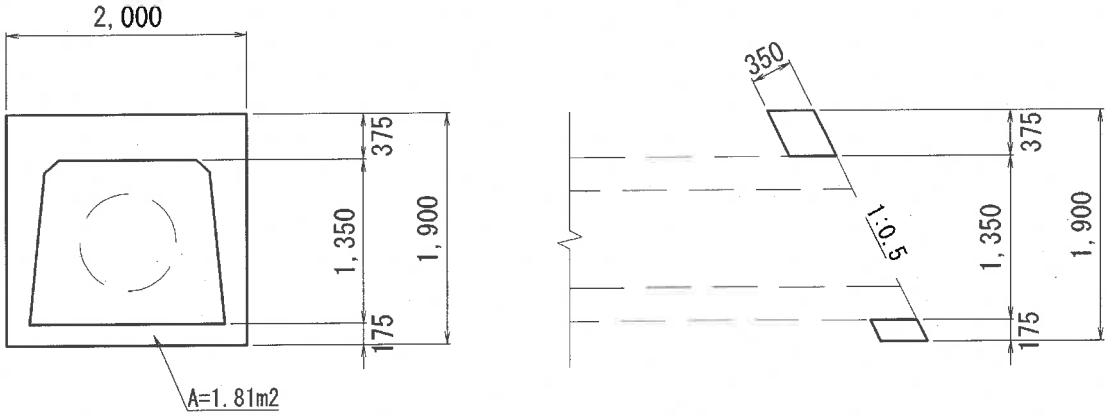

種　別	規　格	計　算　式	単位	数量
コンクリート打設		V　=　1.81*1.180*0.35	m^3	0.748
(18-8-20BB)				
型枠		A　=　1.81*1.180	m^2	2.136

数量計算書

吐出桝	箇所当り

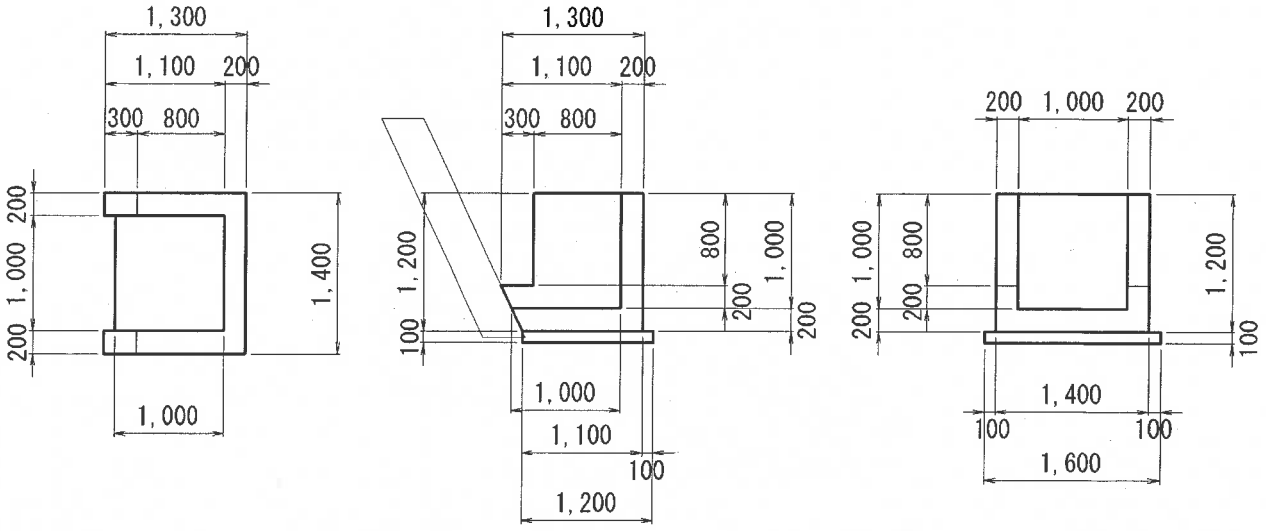

種　別	規　格	計　算　式	単位	数量
コンクリート打設		V ＝ 1.40*1.20*1.10-1.00*1.00*0.90+0.10*0.20/2*1.40		
(24-12-20BB)		+(0.30+0.20)/2*0.20*0.20*2-0.10*1.00*0.20*2	m^3	0.942
型枠		A ＝ 1.40*1.20+1.00*1.00+1.00*1.20*2+0.80*1.00*2		
		(0.10+0.30)/2*0.40*2+(0.20+0.30)/2*0.20*2	m^2	6.940
均しコンクリート		V ＝ 1.20*1.60*0.10	m^3	0.192
(18-8-20BB)				
均しコンクリート型枠		A ＝ (1.20*2+1.60)*0.10	m^2	0.400
鉄筋工	D13	K ＝ (図面より)	kg	50.060

数量計算書

既設ブロック復旧　　一式当り

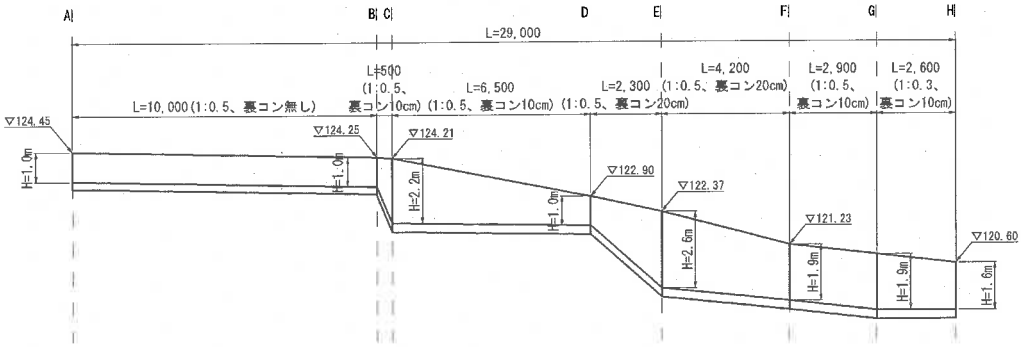

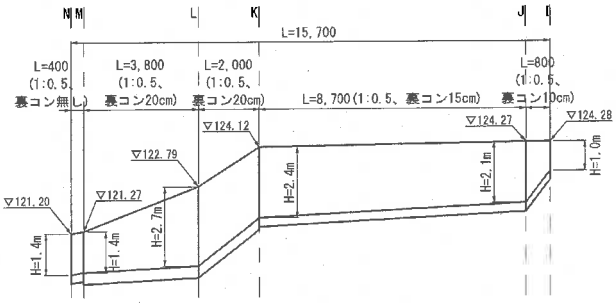

種　別	規　格	計　算　式	単位	数量
練積ブロック	裏コン無し	A ＝ 1.12*10.0+1.57*0.40	m^2	11.828
控え350				
	裏コンt=10cm	A ＝ (1.12+2.46)/2*0.50+(2.46+1.12)/2*6.50+2.12*2.90		
		+(3.97+3.34)/2*2.60+(1.12+2.35)/2*0.80	m^2	29.569
	裏コンt=15cm	A ＝ (2.35+2.68)/2*8.70	m^2	21.881
	裏コンt=20cm	A ＝ (1.12+2.91)/2*2.30+(2.91+2.12)/2*4.20		
		+(2.68+3.02)/2*2.00+(3.02+1.57)/2*3.80	m^2	29.619
裏込砕石	C-40	V ＝ 0.41*10.0+(0.43+1.07)/2*0.50+(1.07+0.43)/2*6.50		
		+(0.43+1.32)/2*2.30+(1.32+0.90)/2*4.20+0.90*2.90		
		+(0.86+0.70)/2*2.60+(0.43+1.01)/2*0.80		
		+(1.02+1.19)/2*8.70+(1.24+1.44)/2*2.00		
		+(1.44+0.67)/2*3.80+0.63*0.40	m^3	37.793
基礎コンクリート		V ＝ ((0.25+0.15)/2*0.35+0.25*0.10)*10.0		
(18-8-20BB)		+((0.30+0.15)/2*0.35+0.30*0.10)*0.40		
		+((0.30+0.15)/2*0.45+0.30*0.10)*(0.50+6.50+2.90+2.60+0.80)		
		+((0.30+0.15)/2*0.50+0.30*0.10)*8.70		
		+((0.30+0.15)/2*0.55+0.30*0.10)*(2.30+4.20)		
		+((0.40+0.25)/2*0.55+0.40*0.10)*(2.00+3.80)	m^3	6.247
均しコンクリート		V ＝ 0.65*0.10*(10.0+0.40)		
(18-8-20BB)		+0.75*0.10*(0.50+6.50+2.90+2.60+0.80)		
		+0.80*0.10*8.70+0.85*0.10*(2.30+4.20+2.00+3.80)	m^3	3.415
均しコンクリート型枠		A ＝ 0.10*2*(29.00+15.70)	m^2	8.940

仮設工

数　量　表

数量表［仮設工］

No.1

工　種	種　別	細　別	規　格	単位	数　量	備　考
堤外仮設道路	表土剥ぎ・戻し	土砂		m^3	100.50	
	路体盛土	土砂	振動ローラ3～4t	〃	43.60	W=2.5~4.0m
	敷砂利	C-40	t=10cm	m^2	110.00	
	盛土法面整形			〃	37.00	
	搬入土	土砂		m^3	48.40	
	掘削	土砂		〃	54.60	
	残土処理	土砂		〃	54.60	
堤内仮設道路	掘削	土砂		m^3	142.20	
(取水施設工より)	埋戻	土砂	振動ローラ3～4t	〃	142.20	W=2.5~4.0m
池内仮設道路	泥土掘削	土砂		m^3	29.60	
(堤体工より)	路体盛土	土砂	振動ローラ3～4t	〃	91.50	W=2.5~4.0m
	地盤改良		H=0.50m	m^2	494.00	
	搬入土	土砂		m^3	101.70	
	掘削	土砂		〃	91.50	
	残土処理	土砂		〃	121.10	
水替工	排水ポンプ設置・撤去	常時排水		箇所	1.00	
	ポンプ運転	作業時排水		日	31.0	
	仮排水管設置・撤去		高密度ポリエチレン管φ300	m	26.40	

数量計算書

仮設道路工(堤外)	一式当り

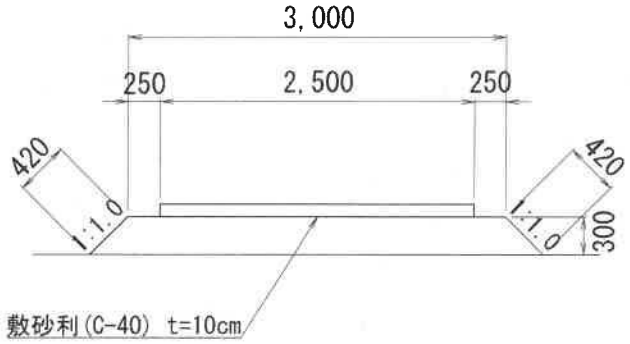

種　別	規　格	計　算　式	単位	数量
表土剥ぎ・戻し	t=15cm	V ＝ (300.0+370.0)*0.15	m^3	100.500
【設置】				
路体盛土	土砂	V ＝ (3.0+3.6)/2*0.30*44.0	m^3	43.560
敷砂利	C-40,t=10cm	A ＝ 2.50*44.0	m^2	110.000
盛土法面整形		A ＝ 0.42*2*44.0	m^2	36.960
搬入土	土砂	V ＝ 43.560/0.90	m^3	48.400
【撤去】				
掘削	土砂	V ＝ 43.560+110.00*0.10	m^3	54.560
残土処理	土砂	V ＝ (掘削と同量)	m^3	54.560

土 工 計 算 書

仮設工土工(堤内)

測 点	単距離 (m)	掘削 面積 (m2)	掘削 平均 (m2)	掘削 立積 (m3)	埋戻 面積 (m2)	埋戻 平均 (m2)	埋戻 立積 (m3)			
BP	0.00	0.0			0.0					
+1.43	1.43	0.0	0.00	0.0	0.0	0.00	0.0			
+4.10	2.67	0.0	0.00	0.0	0.0	0.00	0.0			
+4.10'	0.00	0.0			0.0					
+5.17	1.07	0.0	0.00	0.0	0.0	0.00	0.0			
+10.38	5.21	1.9	0.95	4.9	1.9	0.95	4.9			
+13.47	3.09	6.0	3.95	12.2	6.0	3.95	12.2			
+15.79	2.32	13.1	9.55	22.2	13.1	9.55	22.2			
+18.37	2.58	13.8	13.45	34.7	13.8	13.45	34.7			
+26.35	7.98	3.3	8.55	68.2	3.3	8.55	68.2			
合 計	26.35			142.2			142.2			

土 工 計 算 書

仮設工土工(池内)

測 点	単距離 (m)	泥土掘削 面積 (m2)	泥土掘削 平均 (m2)	泥土掘削 立積 (m3)	盛土 面積 (m2)	盛土 平均 (m2)	盛土 立積 (m3)	地盤改良 距離 (m)	地盤改良 平均 (m)	地盤改良 面積 (m2)
No.0	0.00	0.0			0.0			0.0		
No.1	10.00	1.5	0.75	7.5	1.0	0.50	5.0	5.4	2.70	27.0
No.1+6.60	6.60	0.6	1.05	6.9	1.0	1.00	6.6	5.4	5.40	35.6
No.2	3.40	0.2	0.40	1.4	1.0	1.00	3.4	5.4	5.40	18.4
No.2+1.10	2.55	0.4	0.30	0.8	1.0	1.00	2.6	5.4	5.40	13.8
No.2+5.00	5.43	0.3	0.35	1.9	1.0	1.00	5.4	5.4	5.40	29.3
No.2+8.60	3.60	0.3	0.30	1.1	1.0	1.00	3.6	5.4	5.40	19.4
No.3	1.40	0.2	0.25	0.4	1.0	1.00	1.4	5.4	5.40	7.6
No.3+2.60	7.12	0.1	0.15	1.1	1.0	1.00	7.1	5.4	5.40	38.4
No.4	7.40	0.3	0.20	1.5	1.0	1.00	7.4	5.4	5.40	40.0
No.4+6.00	14.99	0.4	0.35	5.2	1.0	1.00	15.0	5.4	5.40	80.9
No.5	4.00	0.0	0.20	0.8	1.0	1.00	4.0	5.4	5.40	21.6
No.6	10.00	0.1	0.05	0.5	1.0	1.00	10.0	5.4	5.40	54.0
No.7	10.00	0.0	0.05	0.5	1.0	1.00	10.0	5.4	5.40	54.0
No.8	10.00	0.0	0.00	0.0	1.0	1.00	10.0	5.4	5.40	54.0
合 計	96.49			29.6			91.5			494.0

水 替 日 数

種　別	項　目	対象数量	単位	作業能力	人員・台数	日　数
【堤体工】						
土　工	トレンチ掘削(土砂)	120.00	m3	32.0	1.0	3.75
	トレンチ掘削(軟岩)	160.00	m3	49.0	1.0	3.27
	トレンチ築堤	345.00	m3	350.0	1.0	0.99
【取水施設工】						
土砂吐桝工	コンクリート打設	14.00	m3	4.0	1.0	3.50
	型枠	43.00	m2	38.0	1.0	1.13
	均しコンクリート	0.90	m3	4.0	1.0	0.23
	均しコンクリート型枠	0.70	m2	38.0	1.0	0.02
	鉄筋工	0.001	ton	3.5	1.0	0.00
	足場工	6.00	掛m2	61.0	1.0	0.10
	支保工	6.00	空m3	34.5	1.0	0.17
	油性ペイント塗布	1.00	m2	19.2	1.0	0.05
	ダウエルバー	17.00	本	71.4	1.0	0.24
	止水板	4.40	m	13.0	1.0	0.34
	目地材	2.00	m2	14.0	1.0	0.14
底樋工土工	床掘	48.00	m2	32.0	1.0	1.50
底　樋　工	コンクリート打設	35.00	m3	4.0	1.0	8.75
	型枠	66.00	m2	38.0	1.0	1.74
	均しコンクリート	4.20	m3	4.0	1.0	1.05
	均しコンクリート型枠	2.50	m2	38.0	1.0	0.07
	鉄筋工	1.090	ton	3.5	1.0	0.31
	底樋管	23.90	m	17.0	1.0	1.41
	油性ペイント塗布	1.00	m2	19.2	1.0	0.05
	ダウエルバー	17.00	本	71.4	1.0	0.24
	止水板	4.40	m	13.0	1.0	0.34
	目地材	2.00	m2	14.0	1.0	0.14
止水壁工	コンクリート打設	1.90	m3	4.0	1.0	0.48
	型枠	6.50	m2	38.0	1.0	0.17
	鉄筋工	0.088	ton	3.5	1.0	0.03
	止水板	6.20	m	13.0	1.0	0.48
	目地材	3.00	m2	14.0	1.0	0.21
計						30.90
水替日数			日			31.0

試　験　費

数　量　表

数量表［試験費］

工　種	種　別	細　別	規　格	単位	数　量	備　　考
盛土試験	鞘土		振動ローラ11～12t	m^3	112.80	
	盛土試験費	ｵｰｶﾞｰﾎﾞｰﾘﾝｸﾞ	0.5m/箇所	m	3.00	6箇所
		現場密度試験	砂置換法	箇所	6.00	
		現場透水試験	簡易法	回	2.00	
土質試験	簡易貫入試験	簡易動的 コーン貫入試験	粘性土、2.0m/箇所	m	26.00	13箇所
						余水吐4箇所 底樋,腰ﾌﾞﾛｯｸ,ﾄﾚﾝﾁ各3箇所
	六価クロム含有量試験	環境庁告示 第46号溶出試験		検体	1.00	堆積土

数量計算書

技術管理費

盛土試験（鞘土）　　箇所当り

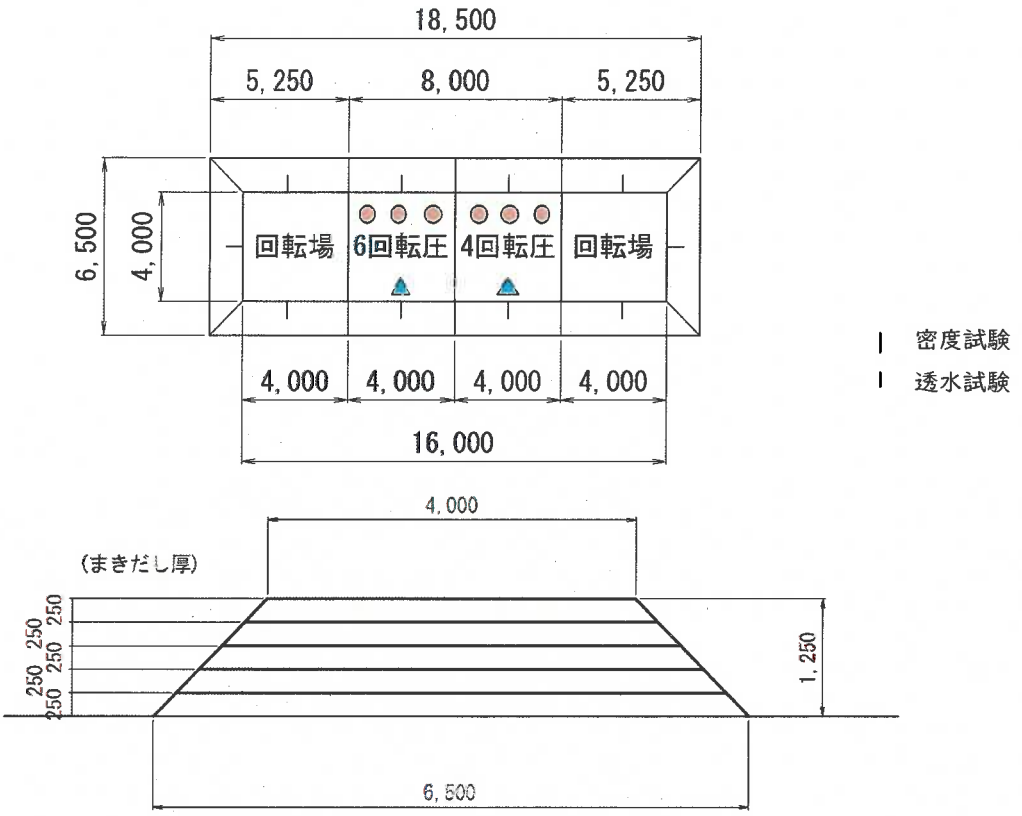

種　別	規　格	計　算　式	単位	数量
4回転圧		V ＝ (4.0+6.5)/2*1.25*4.0	m^3	26.0
6回転圧		V ＝ (4.0+6.5)/2*1.25*4.0	m^3	26.0
回転場		V ＝ (4.0+6.5)*1/2*1.25*(4.0+5.25)*1/2	m^3	30.4
		V ＝ (4.0+6.5)*1/2*1.25*(4.0+5.25)*1/2	m^3	30.4
	合計	V ＝	m^3	112.8
ｵｰｶﾞｰﾎﾞｰﾘﾝｸﾞ	0.5m/箇所	L ＝	箇所	6.0
現場密度試験	砂置換法	N ＝	箇所	6.0
現場透水試験	簡易法	N ＝	箇所	2.0
		※簡易法はJGS1316との相関性を確認の上実施すること。		

施設機械

数 量 集 計 表

(単位：kg)

No	名　称	一　門							数　量	全　門
		鋼　材			部品		機器	計		計
		主要部材	副部材	直接部材	主　要	その他	単体品			
1	土砂吐ゲート 800×800						381.5	381.5	1	381.5
2	斜樋バルブ φ125×2				3.9		104.0	107.9	1	107.9
3	ため池栓 φ75						3.5	3.5	2	7.0
4	斜樋管・空気管						197.0	197.0	1	197.0
5	手摺	75.6				4.2		79.8	1	79.8
6										
7										
8										
9										
10										
	合　計 (全門)	75.6			3.9	4.2	686.0			773.2

※土砂吐ゲート　A＝0.8×0.8=0.64m2

斜樋バルブ　A＝0.0625×0.0625×π×2(個)=0.024m2

斜樋管・空気管・手摺　N＝197.0＋79.8＝276.8kg　0.277 t

塗装面積・酸洗い面積・亜鉛めっき集計表

No	名　称	一　門				数量	全　門			
		塗装面積		酸洗い	亜鉛		塗装面積		酸洗い	亜鉛
		1 (㎡)	2 (㎡)	面積 (㎡)	めっき (kg)		1 (㎡)	2 (㎡)	面積 (㎡)	めっき (kg)
1	土砂吐ゲート 800×800					1				
2	斜樋バルブ φ125×2					1				
3	ため池栓 φ75					2				
4	斜樋管・空気管					1				
5	手摺			3.43		1			3.43	
6										
7										
8										
9										
10										
	合　計								3.43	

土砂吐ゲート 機器単体品

No	名　称	材 質	規　格	寸　法	単位質量	単位	数量	質　量 (kg)	塗　装 (㎡)	酸　洗 (㎡)
1	土砂吐ゲート	SUS304	800×800		248.700	kg/式	1	248.7		
2	開閉機		1.2kN型 (水没型)		103.000	kg/式	1	103.0		
3	ラック棒	SUS304	1.2kN型	2.590	11.500	kg/m	1	29.8		
4										
5										
6										
7										
8										
9										
10										
11										
12										
13										
14										
15										
16										
17										
18										
19										
20										
備考						小　計		381.5		
						合　計		381.5		

斜樋バルブ　機器単体品

No	名　称	材 質	規　格	寸　法	単位質量	単位	数量	質　量 (kg)	塗　装 (㎡)	酸　洗 (㎡)
1	φ125斜樋バルブ	SUS304	KEM2000		11.700	kg/式	2	23.4		
2	斜樋クランク板 2連用	SUS304	KEP2020		6.300	kg/式	2	12.6		
3	斜樋ラック棒	SUS304	KEQ0010	1.150	6.000	kg/本	1	6.0		
4	32A中間軸	SUS304	KEQ0020	6.400	2.300	kg/m	1	14.7		
5	32A軸受スタンド	SUS304	KES0010		2.500	kg/式	5	12.5		
6	開閉機	FC他	TS-500H 型		33.000	kg/式	1	33.0		
7	斜樋上限ストッパー	SUS304	KEP0010		1.300	kg/式	1	1.3		
8	斜樋下限ストッパー	SUS304	KEP0020		0.500	kg/式	1	0.5		
9										
10										
11										
12										
13										
14										
15										
16										
17										
18										
19										
20										
備考						小　計		104.0	0.00	0.00
						合　計				

斜樋バルブ　部　品 その他

No	名　称	材 質	規　格	寸　法	単位質量	単位	数量	質　量 (kg)	塗　装 (㎡)	酸　洗 (㎡)
1	オールアンカー	SUS304	M16*100		0.180	kg/式	6	1.1		
2	オールアンカー	SUS304	M16*100		0.180	kg/式	10	1.8		
3	オールアンカー	SUS304	M16*100		0.180	kg/式	4	0.7		
4	ボルトナット	SUS304			0.149	kg/式	2	0.3		
5										
6										
7										
8										
9										
10										
11										
12										
13										
14										
15										
16										
17										
18										
19										
20										
備考						小　計		3.9	0.00	0.00
						合　計		107.9	0.00	0.00

ため池栓　機器単体品

No	名　称	材 質	規　格	寸　法	単位質量	単位	数量	質　量 (kg)	塗　装 (㎡)	酸　洗 (㎡)
1	ため池栓	CAC406	φ75	クサリ (SUS304) L=1.5m*1	3.500	kg/式	2	7.0		
2										
3										
4										
5										
6										
7										
8										
9										
10										
11										
12										
13										
14										
15										
16										
17										
18										
19										
20										
備考						小　計		3.5		
						合　計		3.5		

斜樋管・空気管 機器単体品

No	名　称	材 質	規　格	寸　法	単位質量	単位	数量	質　量 (kg)	塗　装 (㎡)	酸　洗 (㎡)
1	斜樋管・空気管	SGP他	200,150,80,50A他		197.000	kg/式	1	197.0		
2										
3										
4										
5										
6										
7										
8										
9										
10										
11										
12										
13										
14										
15										
16										
17										
18										
19										
20										
備考						小　計		197.0	0.00	0.00
						合　計		197.0	0.00	0.00

手摺　　鋼材　　機器単体品

No	名称	材質	規格	寸法	単位質量	単位	数量	質量(kg)	塗装(㎡)	酸洗(㎡)
1	手摺A	SUS304TP	40A (φ48.6*2.8t)	3.715	3.190	kg/m	1	11.9		0.57
2	手摺A	SUS304TP	40A (φ48.6*2.8t)	0.907	3.190	kg/m	2	5.8		0.28
3	手摺A	SUS304TP	40A (φ48.6*2.8t)	0.921	3.190	kg/m	1	2.9		0.14
4	手摺A	SUS304	PL9	0.140*0.100	71.370	kg/㎡	3	3.0		0.08
5	手摺B	SUS304TP	40A (φ48.6*2.8t)	3.700	3.190	kg/m	1	11.8		0.56
6	手摺B	SUS304TP	40A (φ48.6*2.8t)	0.907	3.190	kg/m	3	8.7		0.42
7	手摺B	SUS304	PL9	0.140*0.100	71.370	kg/㎡	3	3.0		0.08
8	手摺B	SUS304TP	40A (φ48.6*2.8t)	2.300	3.190	kg/m	1	7.3		0.35
9	手摺C	SUS304TP	40A (φ48.6*2.8t)	0.907	3.190	kg/m	2	5.8		0.28
10	手摺C	SUS304	PL9	0.140*0.100	71.370	kg/㎡	2	2.0		0.06
11	手摺D	SUS304TP	40A (φ48.6*2.8t)	1.750	3.190	kg/m	1	5.6		0.27
12	手摺D	SUS304TP	40A (φ48.6*2.8t)	0.907	3.190	kg/m	2	5.8		0.28
13	手摺D	SUS304	PL9	0.140*0.100	71.370	kg/㎡	2	2.0		0.06
14										
15										
16										
17										
18										
19										
20										
備考			鋼管　65.6kg ;11.9+5.8+2.9+11.8+8.7+7.3+5.8+5.6+5.8 鋼板　10kg :3.0+3.0+2.0+2.0			小計		75.6	0.00	3.43
						合計				

手摺　　部　品　その他

No	名　称	材 質	規　格	寸　　法	単位質量	単位	数量	質　量 (kg)	塗　装 (㎡)	酸　洗 (㎡)
1	オールアンカー	SUS304	M12*70		0.075	kg/式	20	1.5		
2	90° ロングエルボ	SUS304	40A Sch10s		0.287	kg/式	6	1.7		
3	キャップ	SUS304	40A Sch10s		0.140	kg/個	7	1.0		
4										
5										
6										
7										
8										
9										
10										
11										
12										
13										
14										
15										
16										
17										
18										
19										
20										
備考						小　計		4.2	0.00	0.00
						合　計		79.8	0.00	3.43