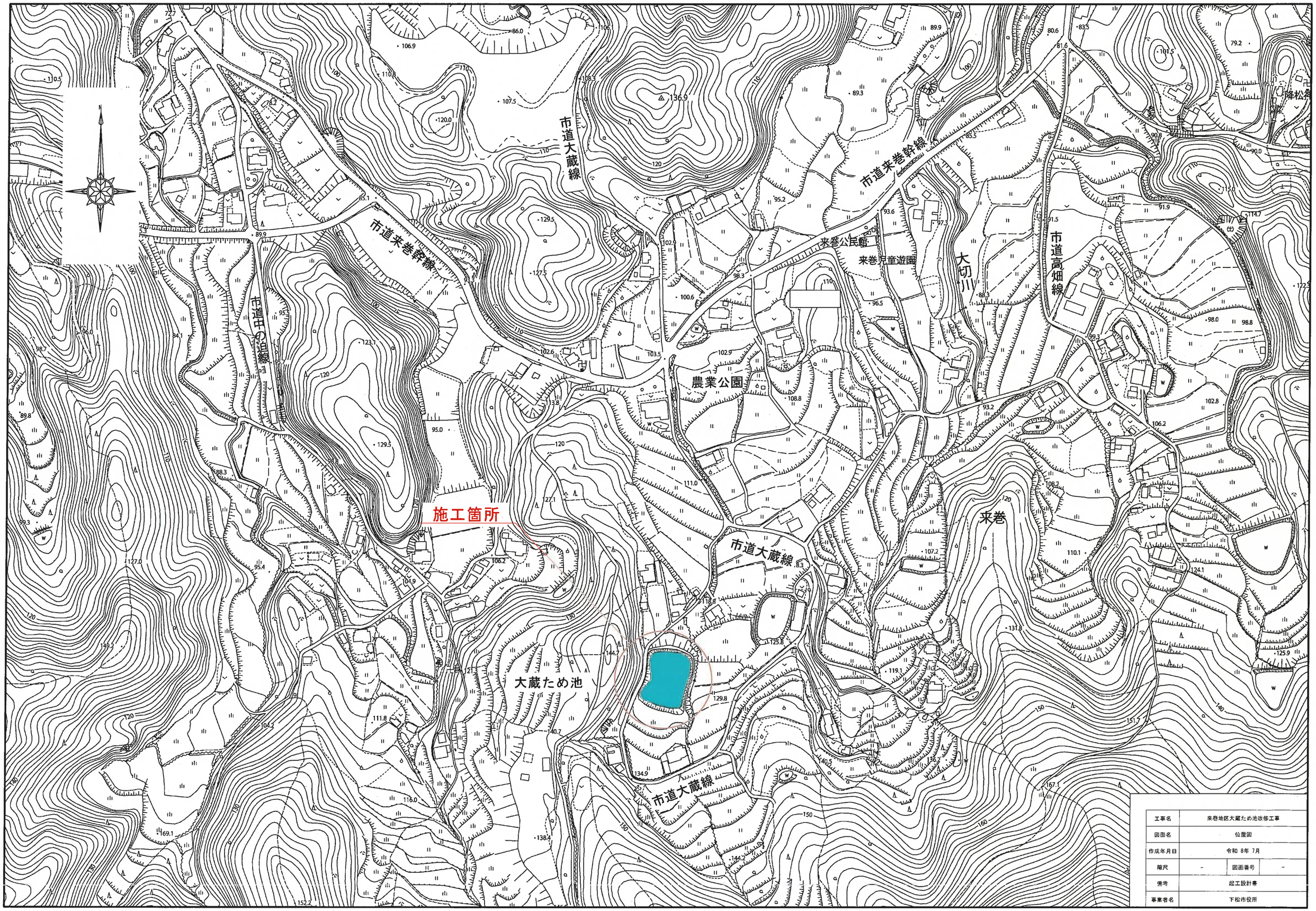

工事名	来巻地区大蔵ため池改修工事		
図面名	位置図		
作成年月日	令和 8年 7月		
縮尺	-	図面番号	-
備考	起工設計書		
事業者名	下松市役所		

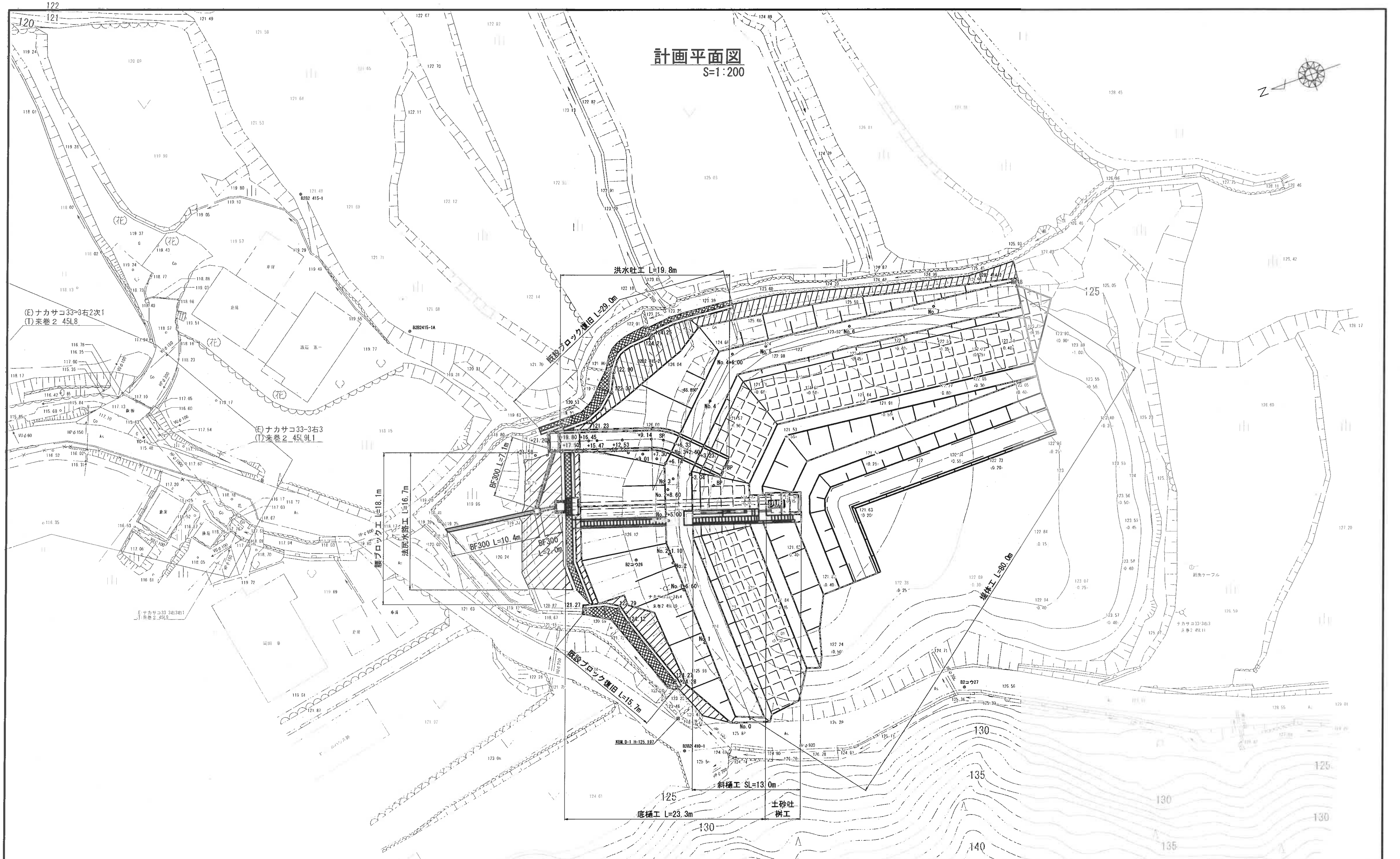

工事名	来巻地区大蔵ため池改修工事		
図面名	計画平面図		
作成年月日	令和 8年 7月		
縮尺	S=1:200	図面番号	1 / 63
備考	起工設計書		
事業者名	下松市役所		

堤体工縦断図

V=1:100, H=1:250

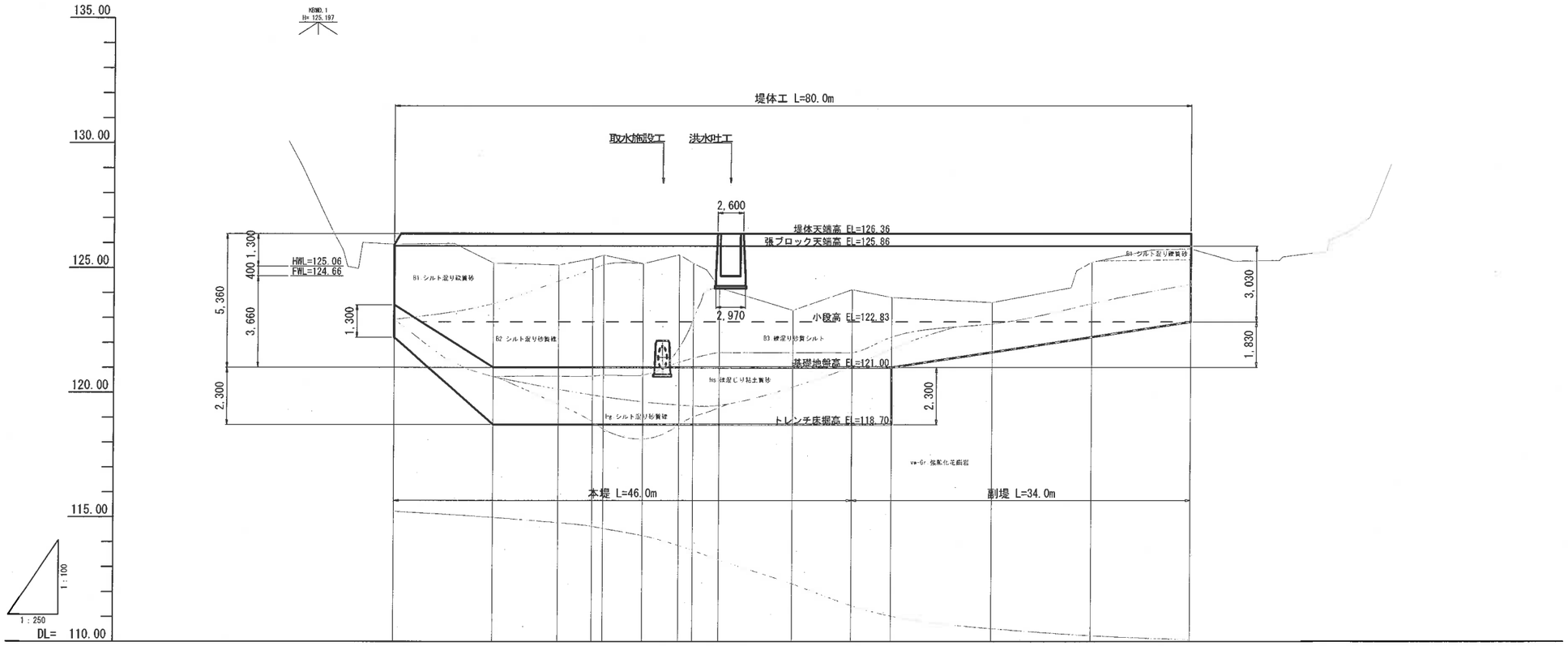

勾配	126.36	I=LEVEL L=80.00m															126.36
盛土高	0.43	1.18	1.26	1.00	0.86	1.21	0.85	1.20	2.18	3.08	2.25	2.56	2.76	1.15	0.64		
切土高																	
計画高	126.36	126.36	126.36	126.36	126.36	126.36	126.36	126.36	126.36	126.36	126.36	126.36	126.36	126.36	126.36		
地盤高	125.93	125.18	125.10	125.36	125.50	125.15	125.51	125.16	124.18	123.28	124.11	123.80	123.60	125.21	125.74		
追加距離	0.00	0.00	0.00	0.00	0.00	0.00	0.00	0.00	0.00	0.00	0.00	0.00	0.00	0.00	0.00		
単距離	0.00	10.00	6.60	3.40	1.10	3.90	3.60	1.40	2.60	7.40	6.00	4.00	10.00	10.00	10.00		
測点	No.0	No.1	No.1+6.60	No.2	No.2+1.10	No.2+5.00	No.2+8.60	No.3	No.3+2.60	No.4	No.4+6.00	No.5	No.6	No.7	No.8		

工事名	来巻地区大蔵ため池改修工事		
図面名	堤体工縦断図		
作成年月日	令和 8年 7月		
縮尺	V=1:100 H=1:250	図面番号	2 / 63
備考	起工設計書		
事業者名	下松市役所		

堤体工標準断面図

S=1:50

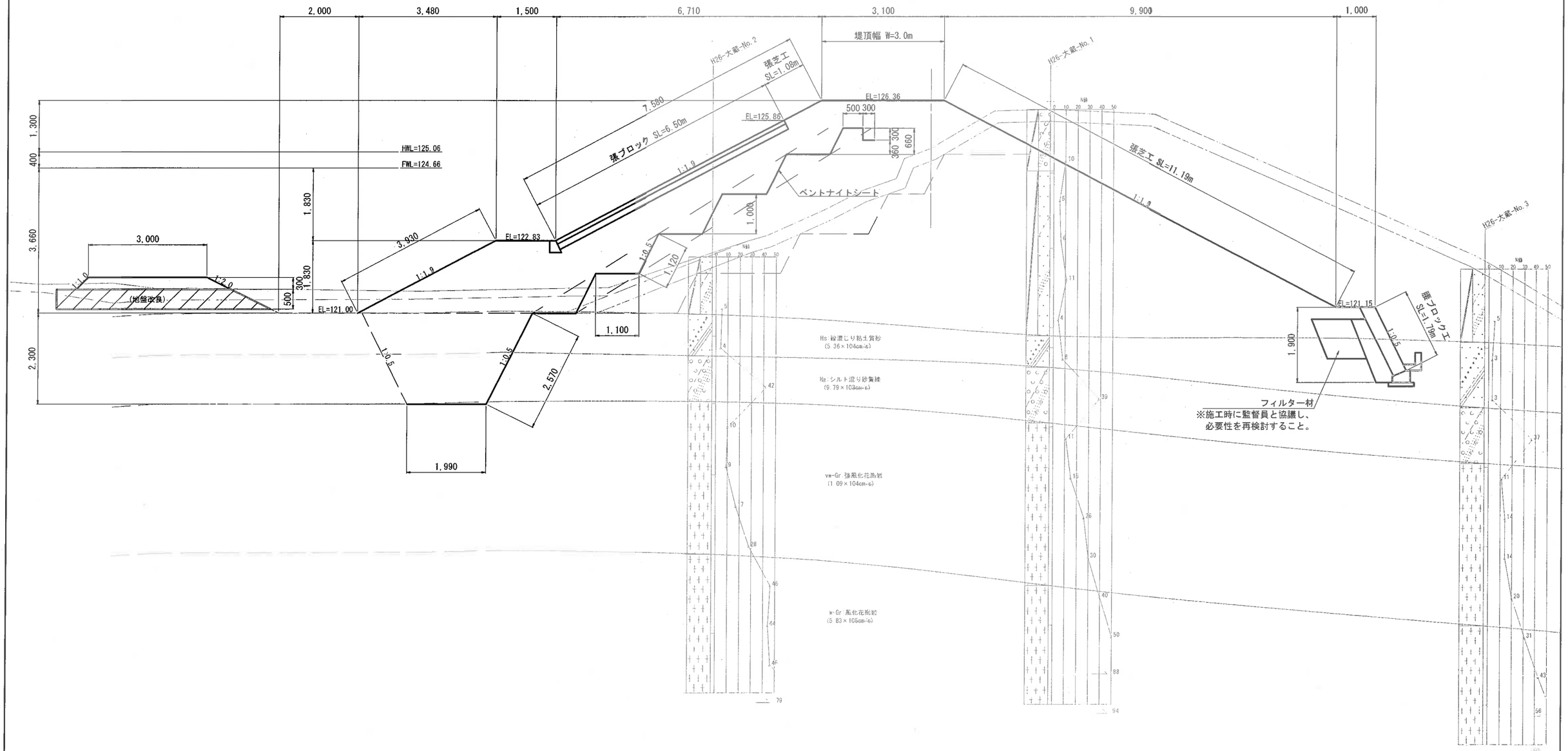

工事名	来巻地区大蔵ため池改修工事		
図面名	堤体工標準断面図		
作成年月日	令和 8年 7月		
縮尺	S=1:50	図面番号	3 / 63
備考	起工設計書		
事業者名	下松市役所		

堤体工横断図(1)

S=1:100

No.0
L= 0.00
GH=125.93
FH=126.36

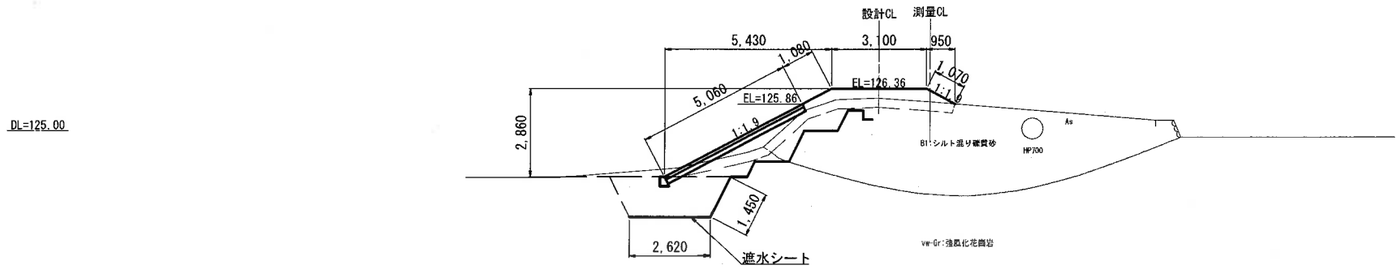

No.1
L= 10.00
GH=125.18
FH=126.36

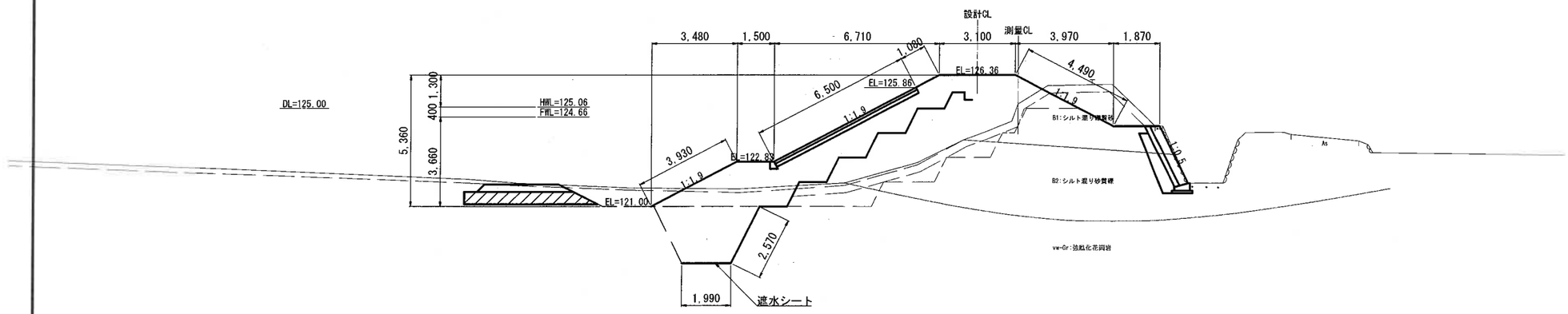

No.1+6.60
L= 6.60
GH=125.10
FH=126.36

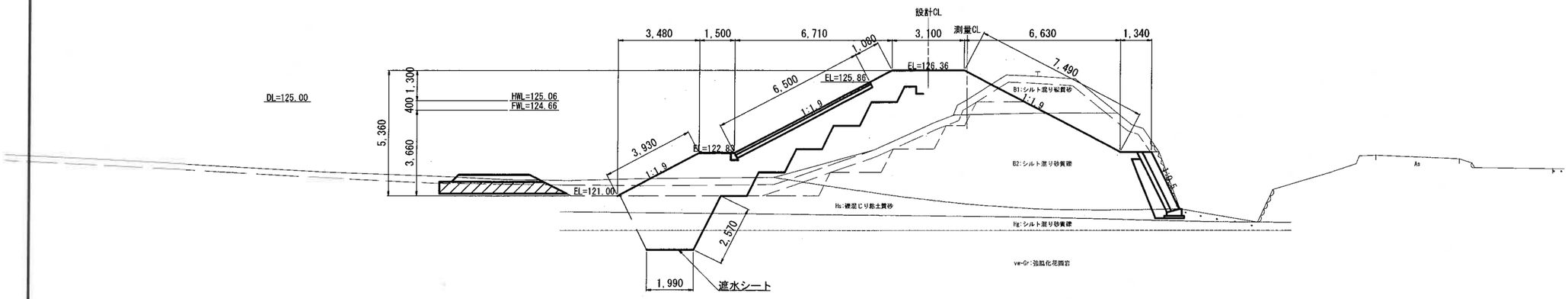

工事名	来巻地区大蔵ため池改修工事		
図面名	堤体工横断図(1)		
作成年月日	令和 6年 7月		
縮尺	S=1:100	図面番号	4 / 63
備考	起工設計書		
事業者名	下松市役所		

堤体工横断図(2)

S=1:100

No.2
L= 3.40
GH=125.36
FH=126.36

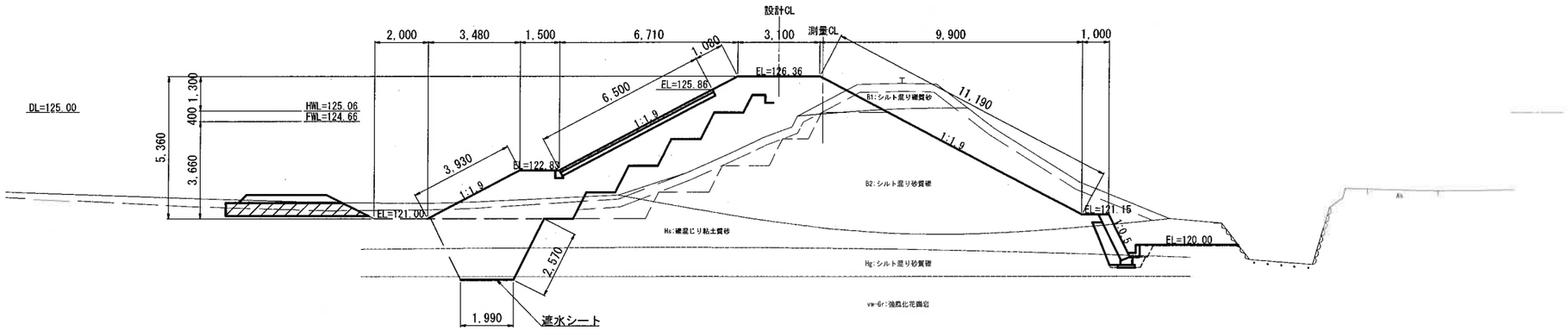

No.2+1.10
L= 1.10
GH=125.50
FH=126.36

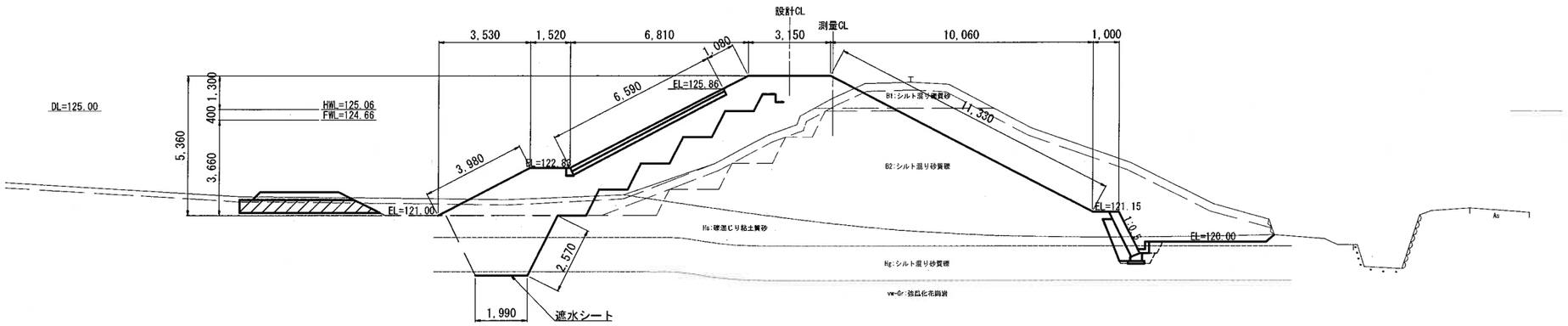

No.2+5.00
L= 3.90
GH=125.15
FH=126.36

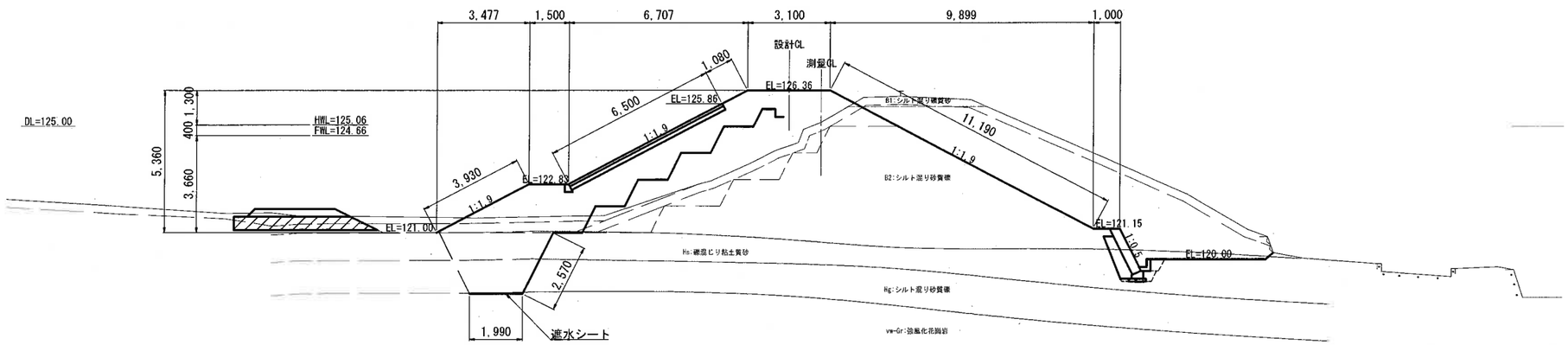

工事名	来巻地区大蔵ため池改修工事		
図面名	堤体工横断図(2)		
作成年月日	令和 8年 7月		
縮尺	S=1:100	図面番号	5 / 63
備考	起工設計書		
事業者名	下松市役所		

堤体工横断図(3)

S=1:100

No.2+8.60
L= 3.60
GH=125.51
FH=126.36

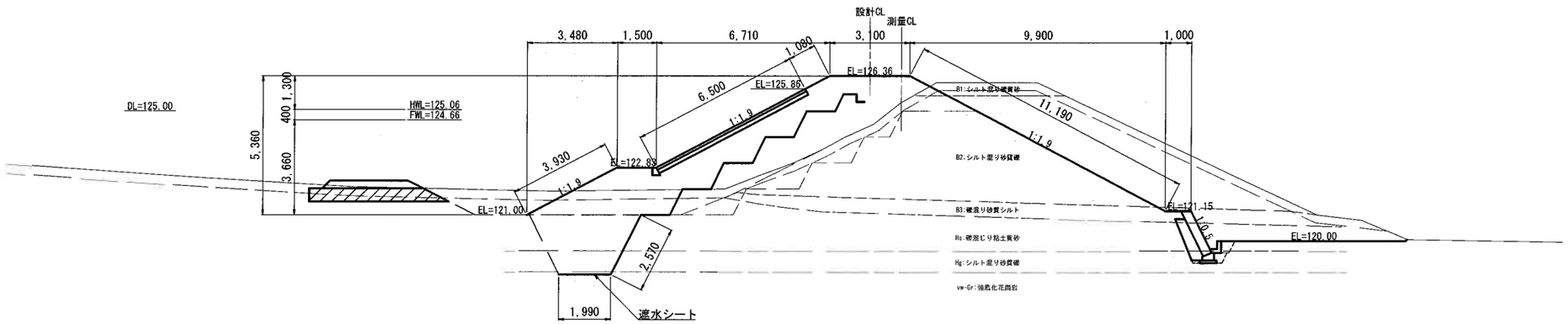

No.3
L= 1.40
GH=125.16
FH=126.36

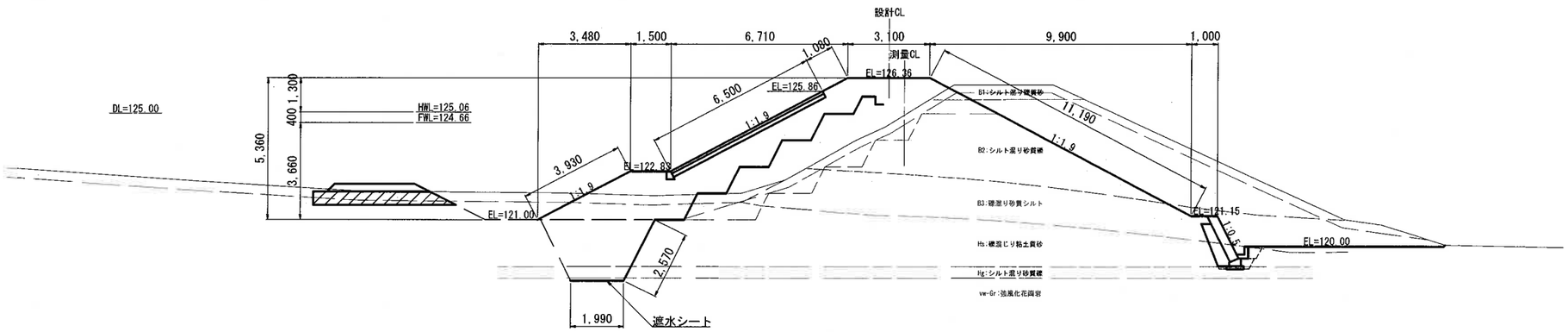

No.3+2.60
L= 2.60
GH=124.18
FH=126.36

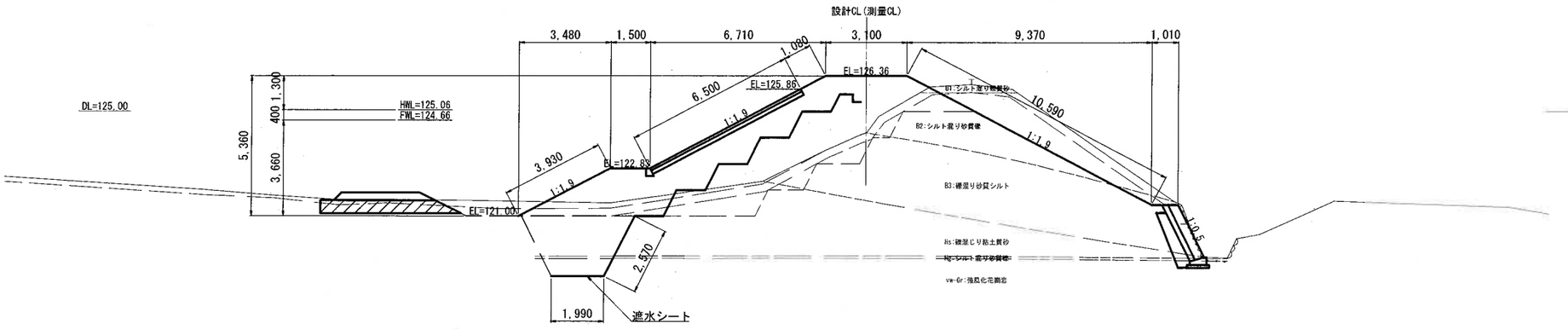

工事名	果樹地区大蔵ため池改修工事		
図面名	堤体工横断図(3)		
作成年月日	令和 8年 7月		
縮尺	S=1:100	図面番号	6 / 63
備考	起工設計書		
事業者名	下松市役所		

堤体工横断図(4)

S=1:100

No.4
L= 7.40
GH=123.28
FH=126.36

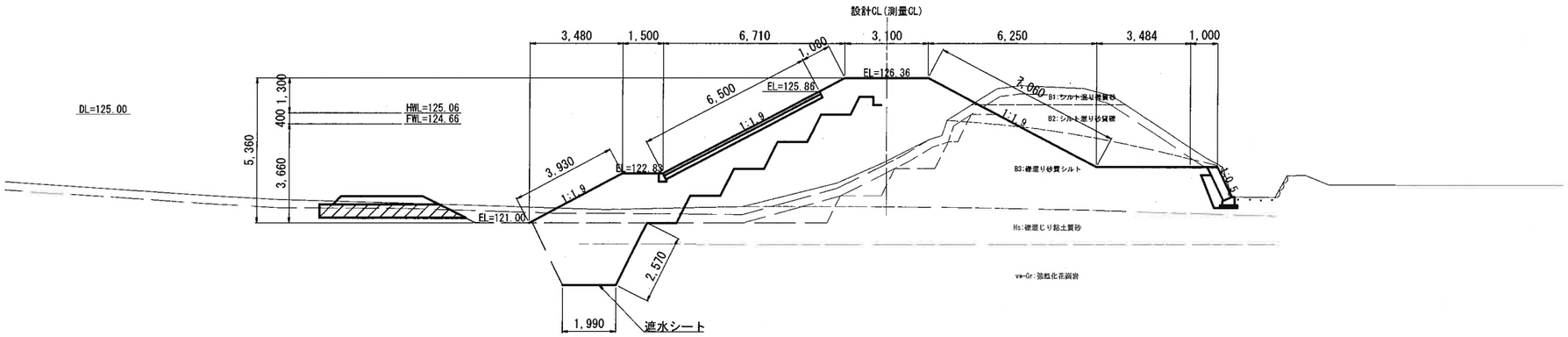

No.4+6.00
L= 6.00
GH=124.11
FH=126.36

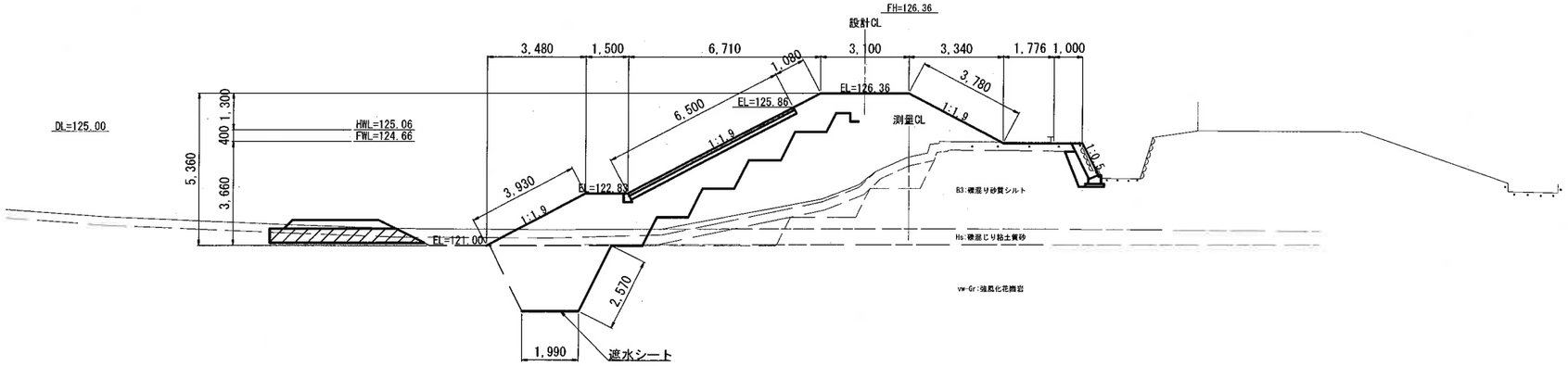

No.5
L= 4.00
GH=123.80
FH=126.36

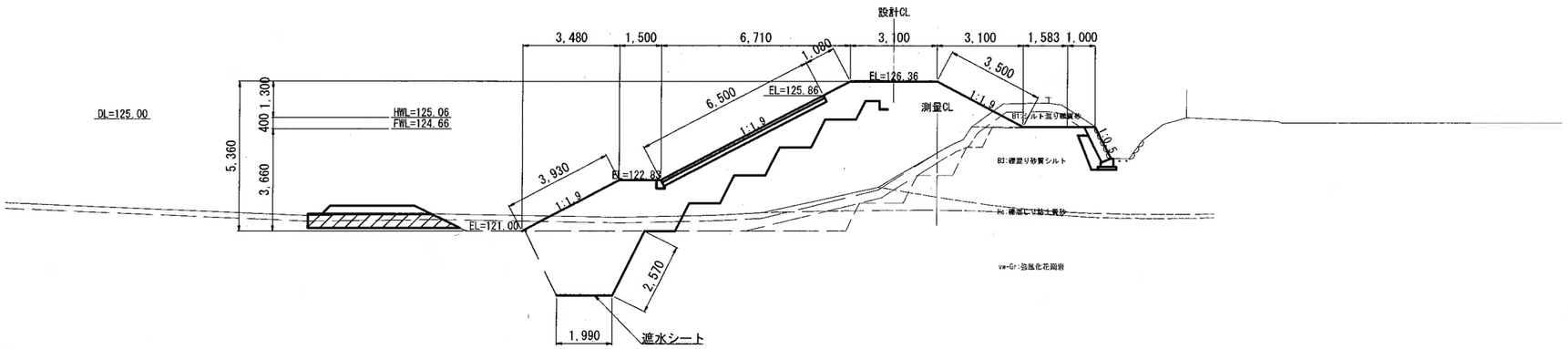

工事名	来巻地区大蔵ため池改修工事		
図面名	堤体工横断図(4)		
作成年月日	令和 8年 7月		
縮尺	S=1:100	図面番号	7 / 63
備考	起工設計書		
事業者名	下松市役所		

堤体工横断図(5)

S=1:100

No. 6
l= 10.00
GH=123.60
FH=126.36

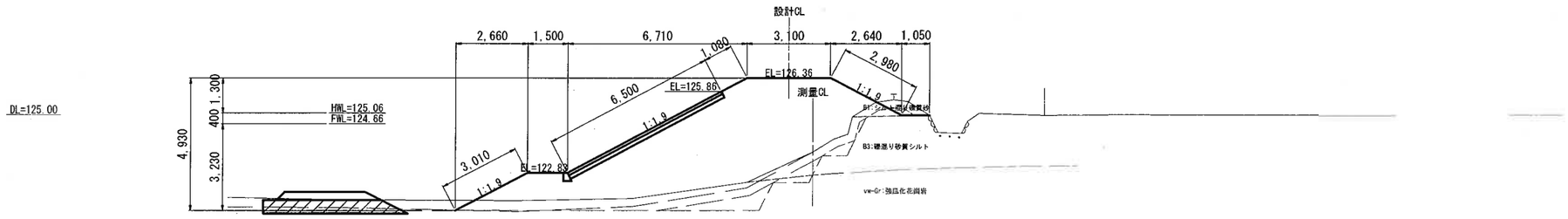

No. 7
l= 10.00
GH=125.21
FH=126.36

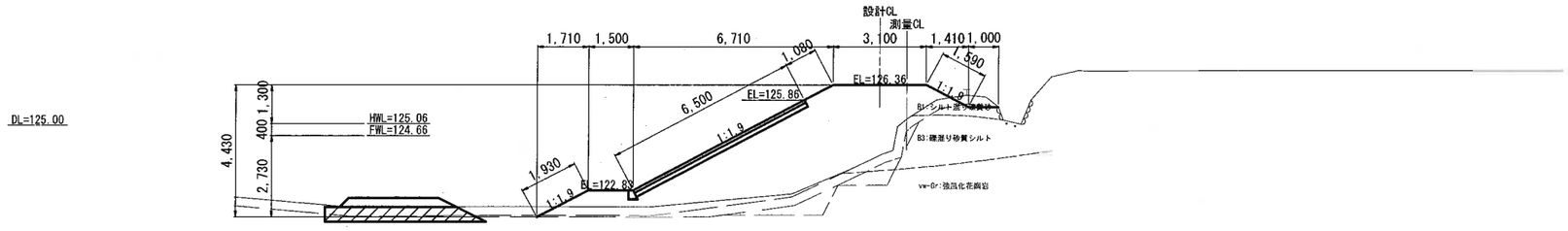

EP (No. 8)
l= 10.00
GH=125.74
FH=126.36

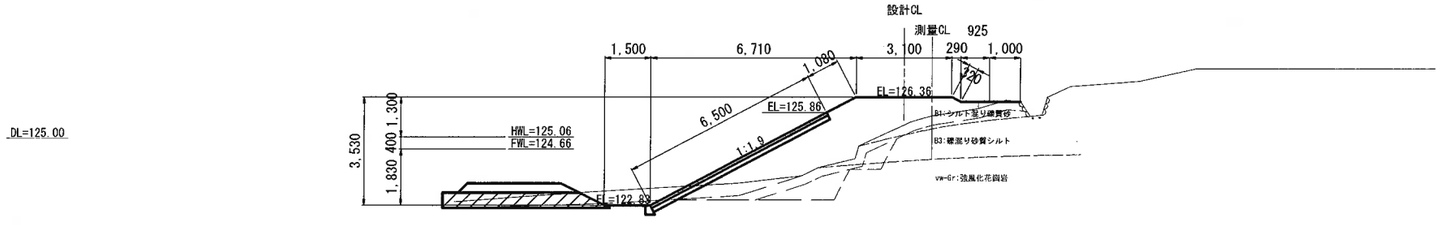

工事名	来巻地区大蔵ため池改修工事		
図面名	堤体工横断図(5)		
作成年月日	令和 8年 7月		
縮尺	S=1:100	図面番号	8 / 63
備考	起工設計書		
事業者名	下松市役所		

堤体工土工定規図

S=1:100

掘削工

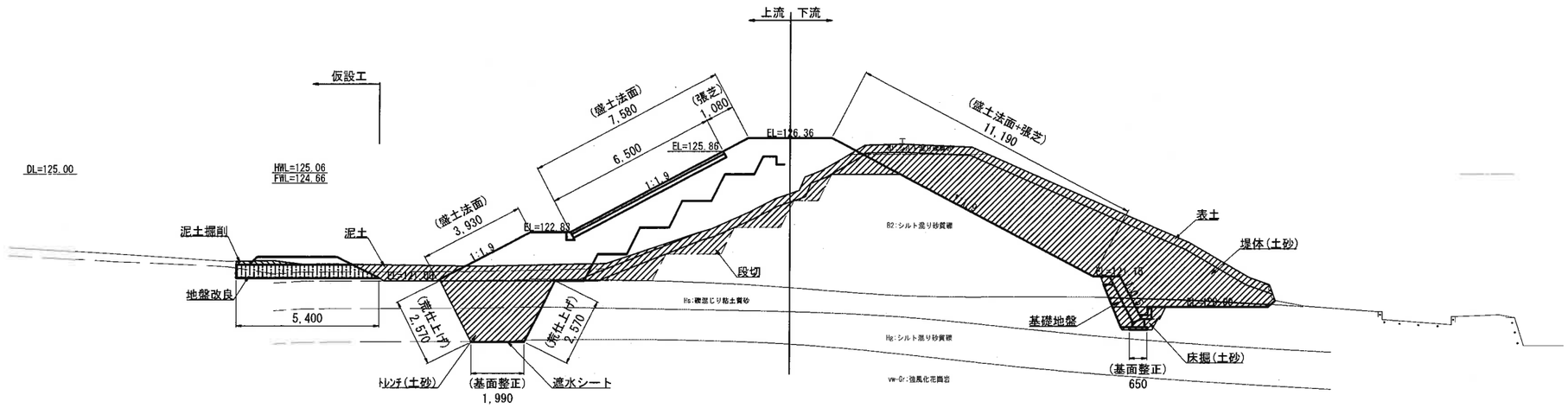

名称・規格		上流側	下流側	備考	
掘削	表土	-	-	捨土	
	堤体(土砂)	-	-	流用土	
	基礎地盤	-	-	捨土	
	軟岩	-	-	捨土	
	泥土	-	-	捨土	
	トレンチ(土砂)	-	-	捨土	
	トレンチ(軟岩)	-	-	捨土	
	段切	-	-	流用土	
	床掘(土砂)	-	-	流用土	
築堤	トレンチ.1	-	-	B=4.0以上	
	トレンチ.2	-	-	B=2.5~4.0	
	トレンチ.3	-	-	B=2.5未満	
	鞘土.1	-	-	B=4.0以上	
	鞘土.2	-	-	B=2.5~4.0	
	鞘土.3	-	-	B=2.5未満	
	埋戻	-	-		
法面整形	盛土法面	-	-		
	人力荒仕上げ	-	-		
	張芝	-	-		
	基面整正	-	-		

築堤工

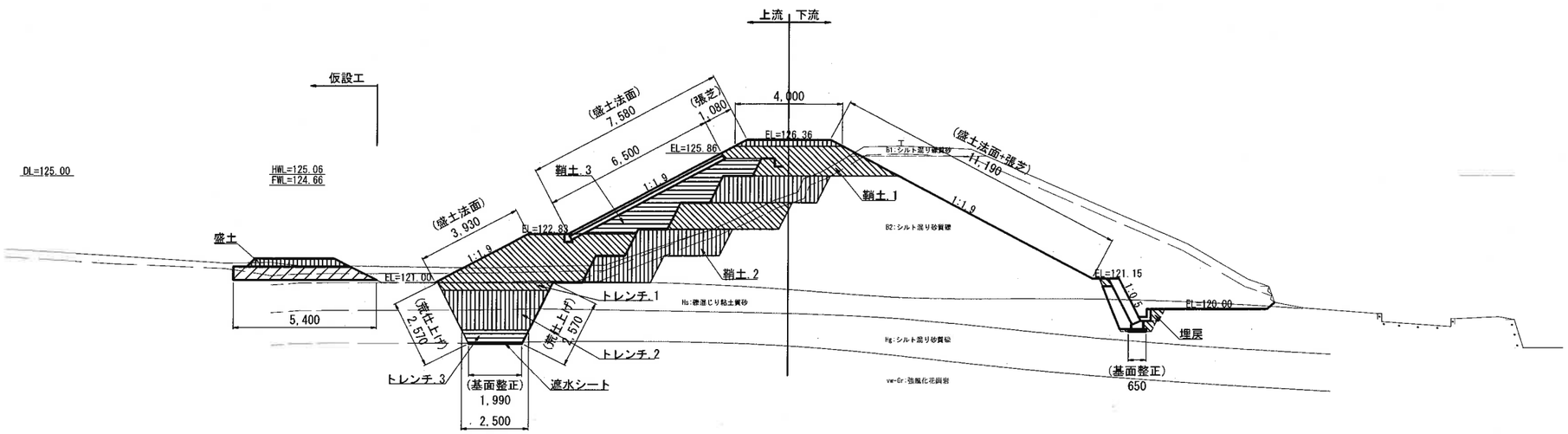

名称・規格		上流側	下流側	備考	
仮設工	泥土掘削	-	-	捨土	
	盛土	-	-	B=2.5~4.0	
	地盤改良	-	-	流用土	

工事名	来巻地区大蔵ため池改修工事		
図面名	堤体工土工定規図		
作成年月日	令和 8年 7月		
縮尺	S=1:100	図面番号	9 / 63
備考	起工設計書		
事業者名	下松市役所		

堤体工土工図(1)

S=1:100

掘削工

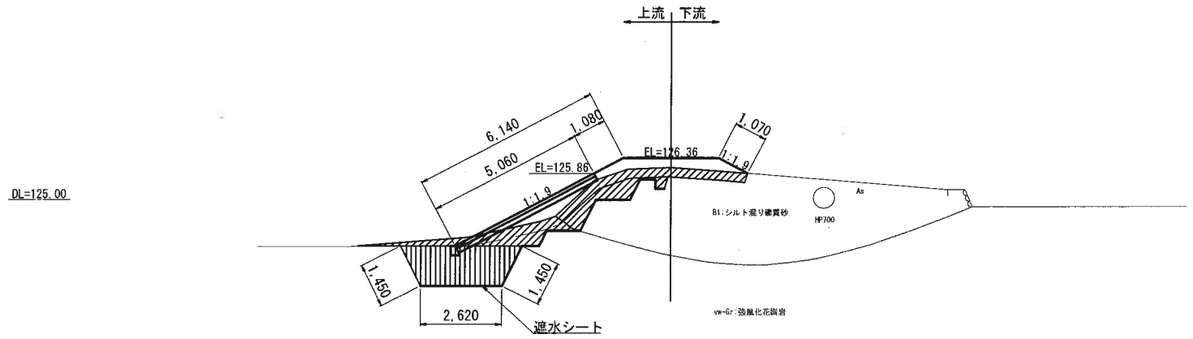

No.0

	名称・規格	上流側	下流側	備考
掘削	表土	1.2	0.7	捨土
	堤体(土砂)	-	-	流用土
	基礎地盤	-	-	捨土
	軟岩	2.2	-	捨土
	泥土	-	-	捨土
	ﾄﾚﾝﾁ(土砂)	-	-	捨土
	ﾄﾚﾝﾁ(軟岩)	4.3	-	捨土
	段切	1.4	-	流用土
	床掘(土砂)	-	-	流用土
築堤	トレンチ.1	-	-	B=4.0以上
	トレンチ.2	4.1	-	B=2.5~4.0
	トレンチ.3	-	-	B=2.5未満
	鞘土.1	0.9	1.1	B=4.0以上
	鞘土.2	0.4	0.4	B=2.5~4.0
	鞘土.3	4.3	-	B=2.5未満
	埋戻	-	-	
法面整形	盛土法面	6.1	1.1	
	人力荒仕上げ	2.9	-	
	張芝	1.1	1.1	
	基面整正	2.6	-	

築堤工

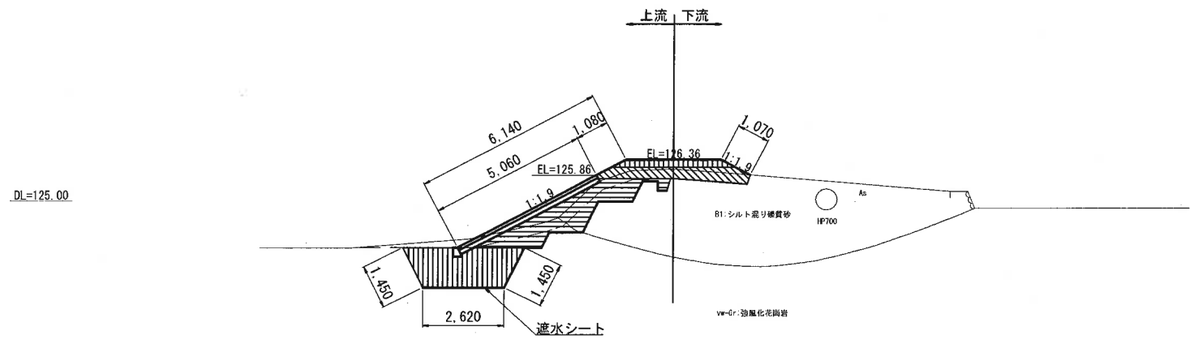

	名称・規格	上流側	下流側	備考
仮設工	泥土掘削	-	-	捨土
	盛土	-	-	B=2.5~4.0
	地盤改良	-	-	流用土

工事名	来巻地区大蔵ため池改修工事		
図面名	堤体工土工図(1)		
作成年月日	令和 8年 7月		
縮尺	S=1:100	図面番号	10 / 63
備考	起工設計書		
事業者名	下松市役所		

堤体工土工図(2)

S=1:100

掘削工

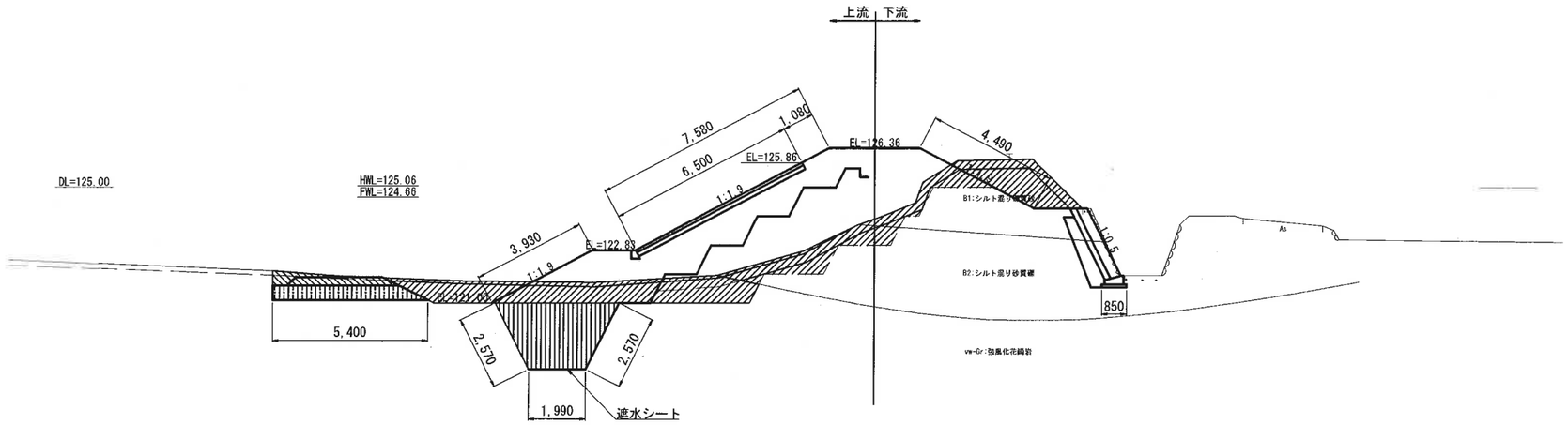

No.1

	名称・規格	上流側	下流側	備考	
掘削	表土	1.6	2.5	捨土	
	堤体(土砂)	-	2.6	流用土	
	基礎地盤	-	-	捨土	
	軟岩	8.1	-	捨土	
	泥土	1.8	-	捨土	
	ﾄﾚﾝﾁ(土砂)	-	-	捨土	
	ﾄﾚﾝﾁ(軟岩)	7.2	-	捨土	
	段切	1.3	1.4	流用土	
	床掘(土砂)	-	-	流用土	
築堤	トレンチ.1	1.2	-	B=4.0以上	
	トレンチ.2	4.9	-	B=2.5~4.0	
	トレンチ.3	1.1	-	B=2.5未満	
	鞘土.1	21.7	6.0	B=4.0以上	
	鞘土.2	3.9	0.4	B=2.5~4.0	
	鞘土.3	5.5	-	B=2.5未満	
	埋戻	-	-		
法面整形	盛土法面	11.5	4.5		
	人力荒仕上げ	5.1	-		
	張芝	1.1	4.5		
	基面整正	2.0	0.9		

築堤工

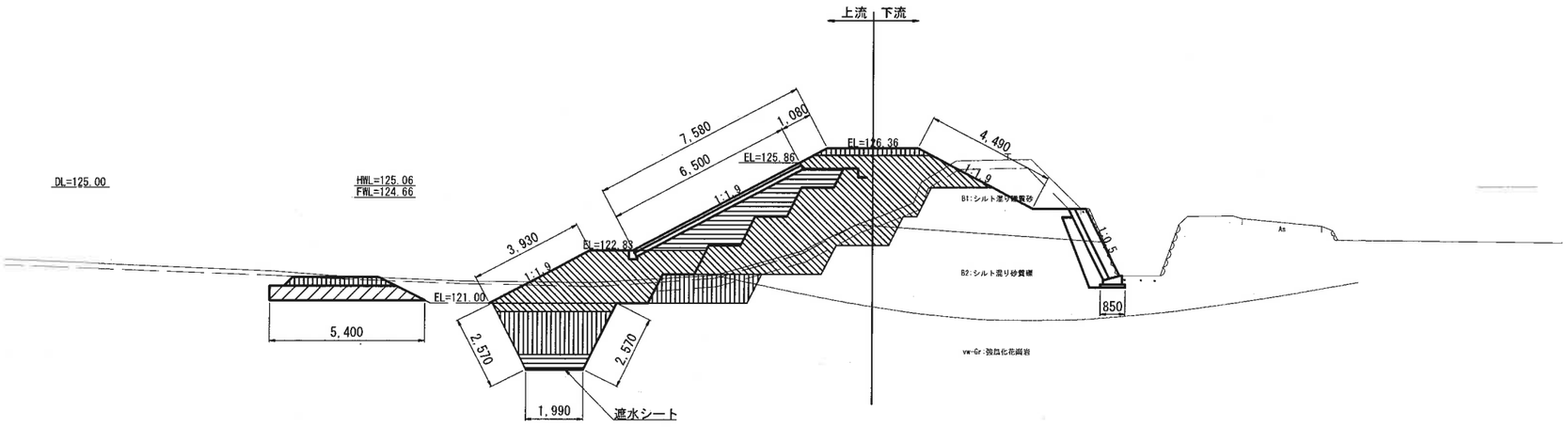

	名称・規格	上流側	下流側	備考	
仮設工	泥土掘削	1.5	-	捨土	
	盛土	1.0	-	B=2.5~4.0	
	地盤改良	5.4	-	流用土	

工事名	来巻地区大蔵ため池改修工事		
図面名	堤体工土工図(2)		
作成年月日	令和 8年 7月		
縮尺	S=1:100	図面番号	11 / 63
備考	起工設計書		
事業者名	下松市役所		

堤体工土工図(3)

S=1:100

掘削工

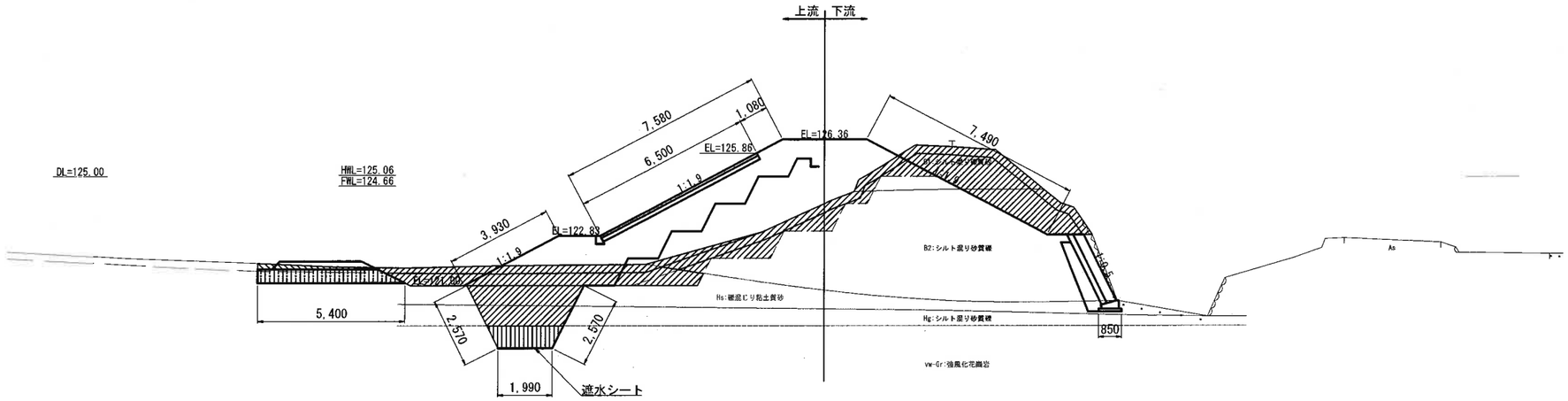

No.1+6.60

	名称・規格	上流側	下流側	備考
掘削	表土	1.8	3.5	捨土
	堤体(土砂)	-	7.0	流用土
	基礎地盤	5.3	-	捨土
	軟岩	-	-	捨土
	泥土	3.3	-	捨土
	ﾄﾚﾝﾁ(土砂)	5.3	-	捨土
	ﾄﾚﾝﾁ(軟岩)	2.0	-	捨土
	段切	1.8	1.4	流用土
	床掘(土砂)	-	-	流用土
築堤	トレンチ.1	1.2	-	B=4.0以上
	トレンチ.2	4.9	-	B=2.5～4.0
	トレンチ.3	1.1	-	B=2.5未満
	盛土.1	21.5	5.8	B=4.0以上
	盛土.2	3.5	0.4	B=2.5～4.0
	盛土.3	5.5	-	B=2.5未満
	埋戻	-	-	
法面整形	盛土法面	11.5	7.5	
	人力荒仕上げ	5.1	-	
	張芝	1.1	7.5	
	基面整正	2.0	0.9	

築堤工

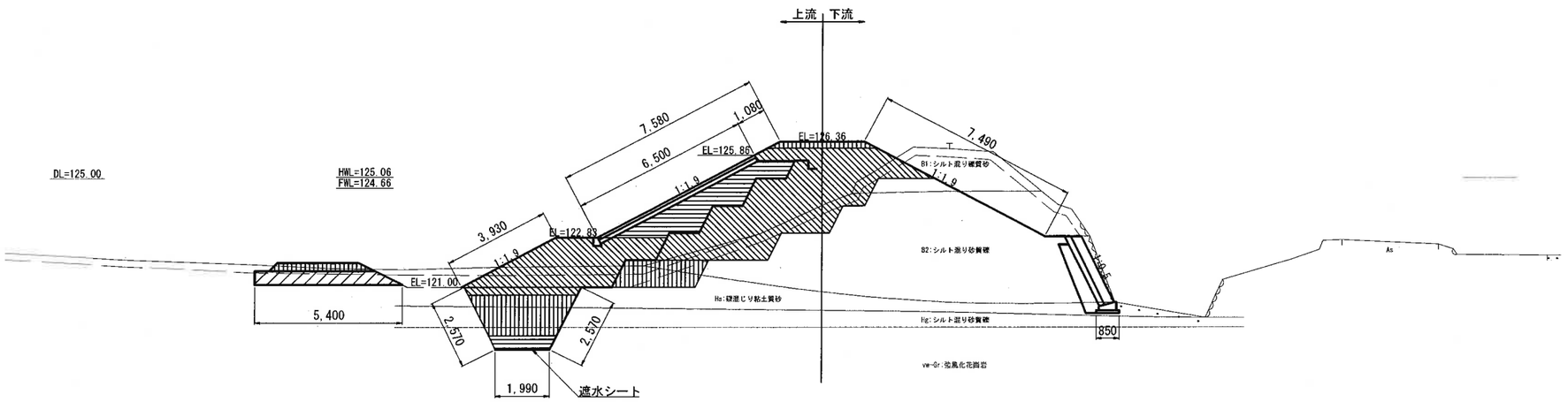

	名称・規格	上流側	下流側	備考
仮設工	泥土掘削	0.6	-	捨土
	盛土	1.0	-	B=2.5～4.0
	地盤改良	5.4	-	流用土

工事名	来巻地区大蔵ため池改修工事		
図面名	堤体工土工図(3)		
作成年月日	令和 8年 7月		
縮尺	S=1:100	図面番号	12 / 63
備考	起工設計書		
事業者名	下松市役所		

堤体工土工図(4)

S=1:100

掘削工

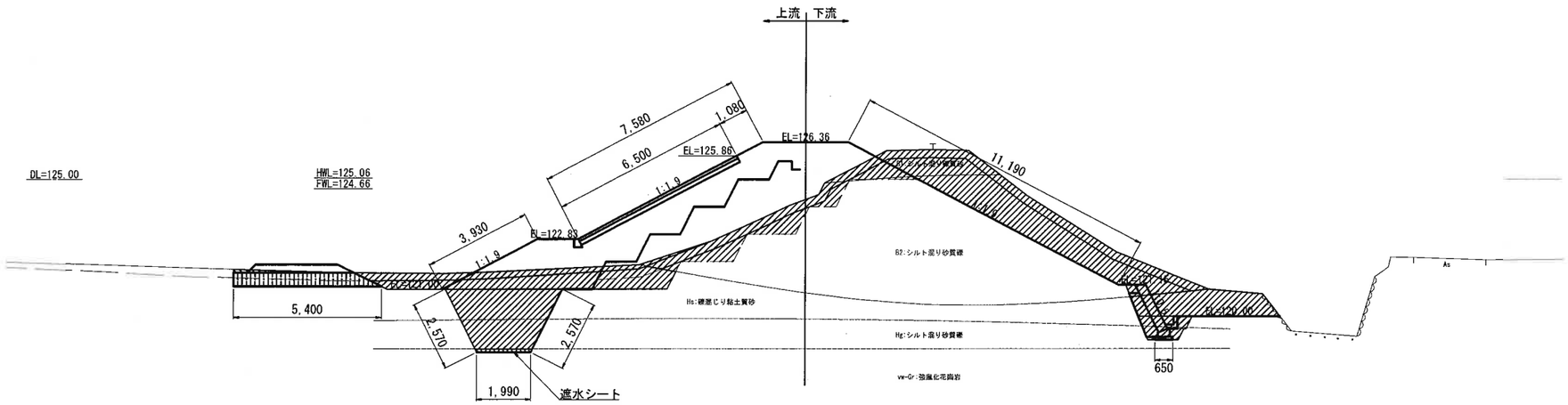

No. 2

	名称・規格	上流側	下流側	備考	
掘削	表土	1.8	4.9	捨土	
	堤体(土砂)	-	10.7	流用土	
	基礎地盤	5.3	4.4	捨土	
	軟岩	-	-	捨土	
	泥土	2.5	-	捨土	
	ﾄﾚﾝﾁ(土砂)	7.0	-	捨土	
	ﾄﾚﾝﾁ(軟岩)	0.2	-	捨土	
	段切	1.9	1.3	流用土	
	床掘(土砂)	-	1.3	流用土	
築堤	トレンチ.1	1.2	-	B=4.0以上	
	トレンチ.2	4.9	-	B=2.5~4.0	
	トレンチ.3	1.1	-	B=2.5未満	
	鞘土.1	17.2	4.8	B=4.0以上	
	鞘土.2	6.7	0.4	B=2.5~4.0	
	鞘土.3	5.5	-	B=2.5未満	
	埋戻	-	0.5		
法面整形	盛土法面	11.5	11.2		
	人力荒仕上げ	5.1	-		
	張芝	1.1	11.2		
	基面整正	2.0	0.7		

築堤工

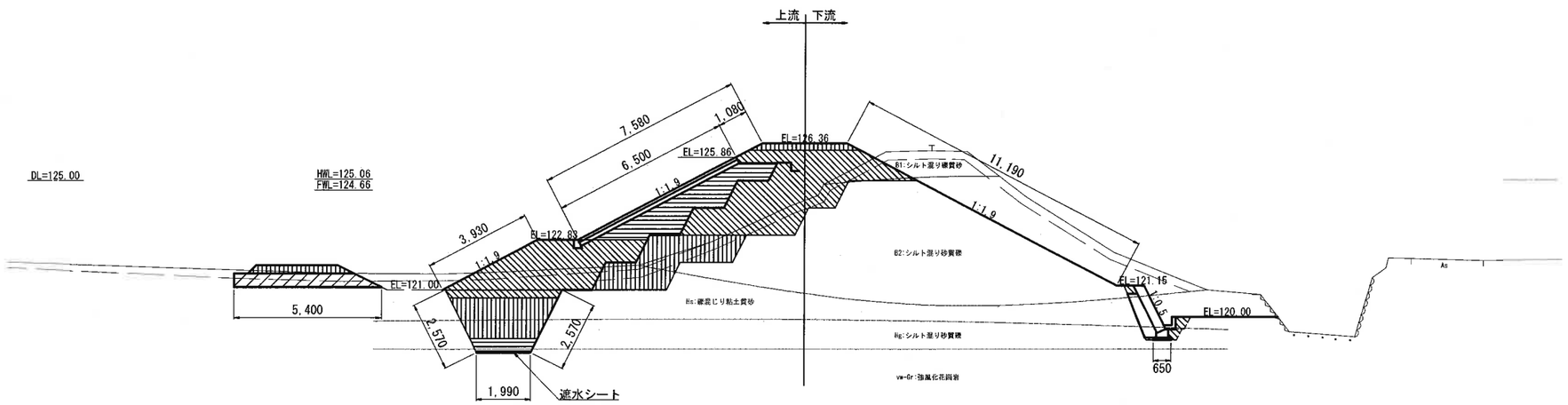

	名称・規格	上流側	下流側	備考	
仮設工	泥土掘削	0.2	-	捨土	
	盛土	1.0	-	B=2.5~4.0	
	地盤改良	5.4	-	流用土	

工事名	来巻地区大蔵ため池改修工事		
図面名	堤体工土工図(4)		
作成年月日	令和 8年 7月		
縮尺	S=1:100	図面番号	13 / 63
備考	起工設計書		
事業者名	下松市役所		

堤体工土工図(5)

S=1:100

掘削工

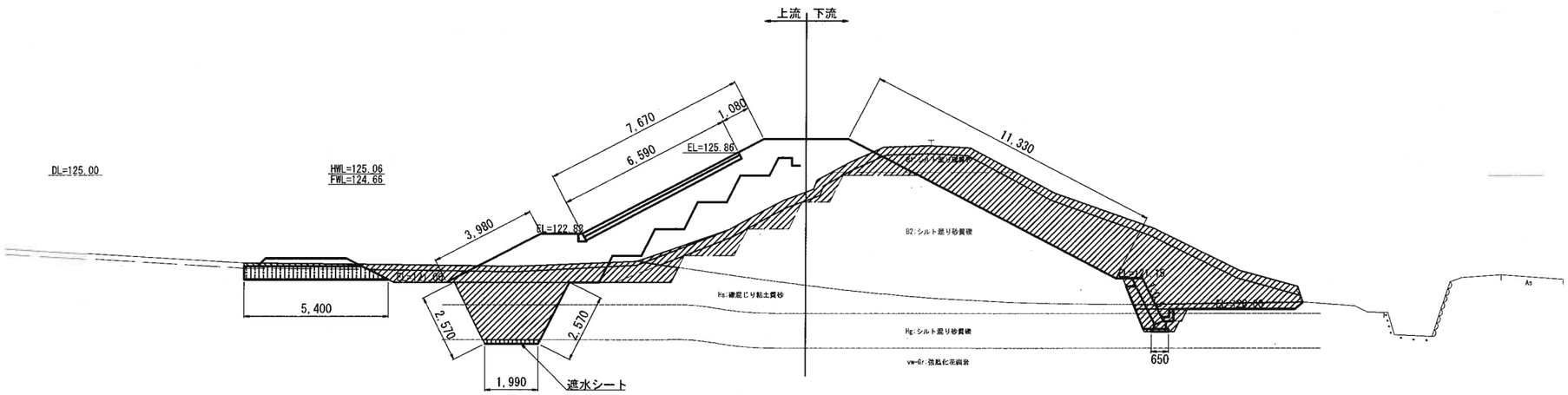

No.2+1.10

名称・規格		上流側	下流側	備考
掘削	表土	1.9	6.0	捨土
	堤体(土砂)	-	23.0	流用土
	基礎地盤	5.5	1.3	捨土
	軟岩	-	-	捨土
	泥土	2.2	-	捨土
	ﾄﾚﾝﾁ(土砂)	6.9	-	捨土
	ﾄﾚﾝﾁ(軟岩)	0.3	-	捨土
	段切	1.9	1.5	流用土
	床掘(土砂)	-	1.3	流用土
築堤	トレンチ.1	1.2	-	B=4.0以上
	トレンチ.2	4.9	-	B=2.5～4.0
	トレンチ.3	1.1	-	B=2.5未満
	盛土.1	10.4	3.5	B=4.0以上
	盛土.2	13.2	1.6	B=2.5～4.0
	盛土.3	5.5	-	B=2.5未満
	埋戻	-	0.5	
法面整形	盛土法面	11.7	11.3	
	人力荒仕上げ	5.1	-	
	張芝	1.1	11.3	
	基面整正	2.0	0.7	

築堤工

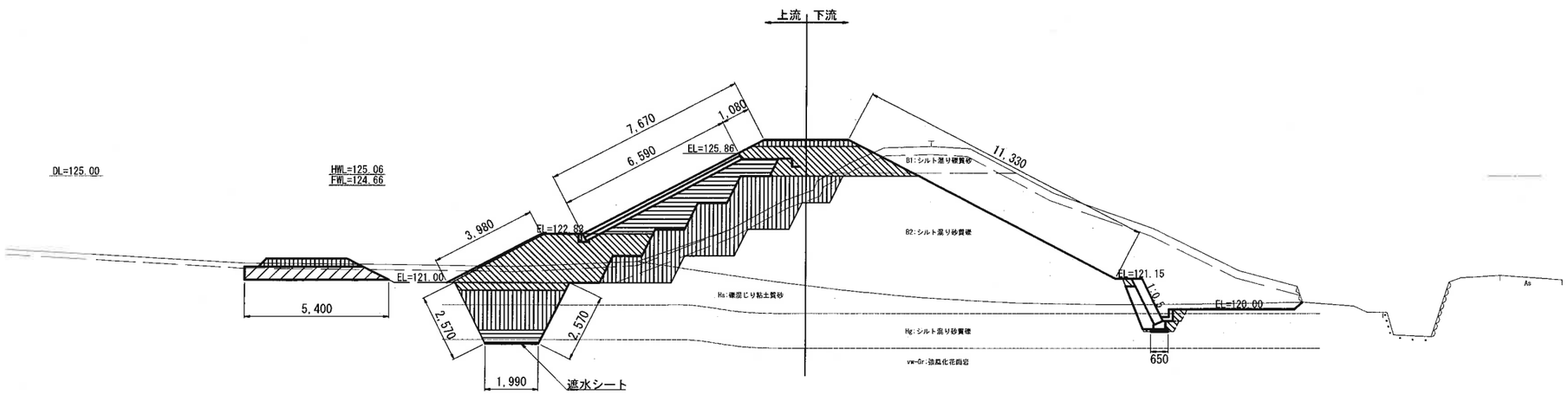

名称・規格		上流側	下流側	備考
仮設工	泥土掘削	0.4	-	捨土
	盛土	1.0	-	B=2.5～4.0
	地盤改良	5.4	-	流用土

工事名	来巻地区大蔵ため池実施設計業務委託		
図面名	堤体工土工図(5)		
作成年月日	令和 8年 7月		
縮尺	S=1:100	図面番号	14 / 63
備考	起工設計書		
事業者名	下松市役所		

堤体工土工図(6)

S=1:100

掘削工

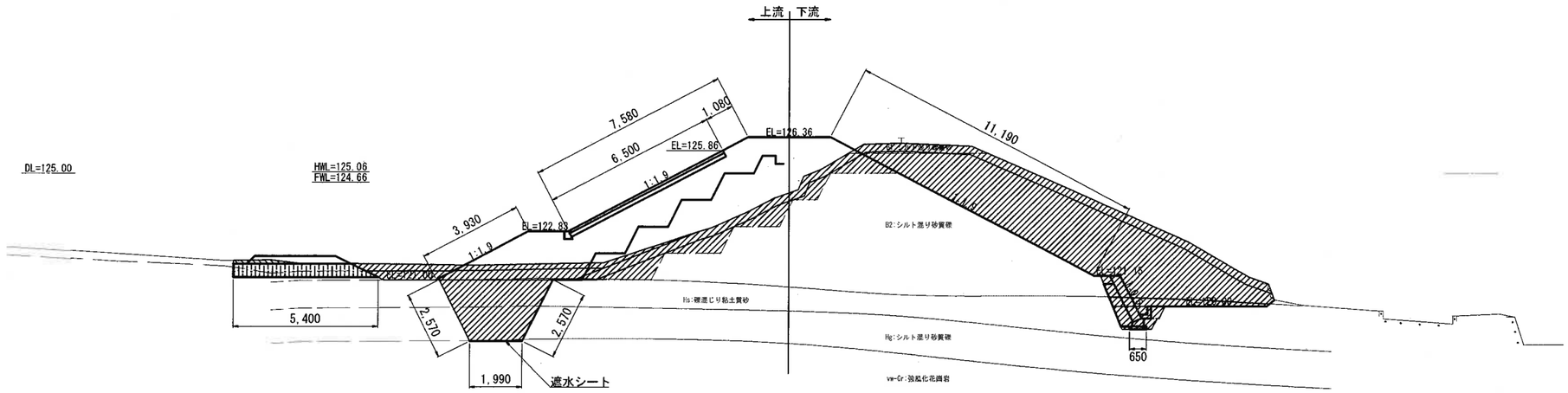

No.2+5.00

	名称・規格	上流側	下流側	備考	
掘削	表土	2.5	6.0	捨土	
	堤体(土砂)	-	27.4	流用土	
	基礎地盤	3.0	1.4	捨土	
	軟岩	-	-	捨土	
	泥土	2.4	-	捨土	
	トレンチ(土砂)	7.2	-	捨土	
	トレンチ(軟岩)	-	-	捨土	
	段切	2.9	1.4	流用土	
	床掘(土砂)	-	1.3	流用土	
築堤	トレンチ.1	1.2	-	B=4.0以上	
	トレンチ.2	4.9	-	B=2.5～4.0	
	トレンチ.3	1.1	-	B=2.5未満	
	盛土.1	17.2	4.8	B=4.0以上	
	盛土.2	6.6	0.4	B=2.5～4.0	
	盛土.3	5.5	-	B=2.5未満	
	埋戻	-	0.5		
法面整形	盛土法面	11.5	11.2		
	人力荒仕上げ	5.1	-		
	張芝	1.1	11.2		
	基面整正	2.0	0.7		

築堤工

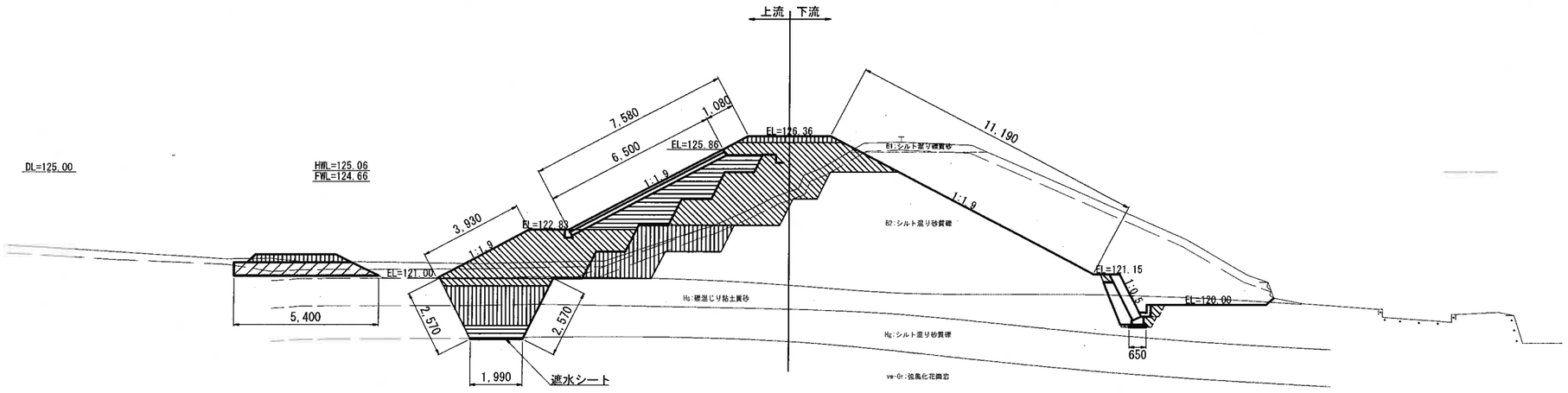

	名称・規格	上流側	下流側	備考	
仮設工	泥土掘削	0.3	-	捨土	
	盛土	1.0	-	B=2.5～4.0	
	地盤改良	5.4	-	流用土	

工事名	来巻地区大蔵ため池改修工事		
図面名	堤体工土工図(6)		
作成年月日	令和 8年 7月		
縮尺	S=1:100	図面番号	15 / 63
備考	起工設計書		
事業者名	下松市役所		

堤体工土工図(7)

S=1:100

掘削工

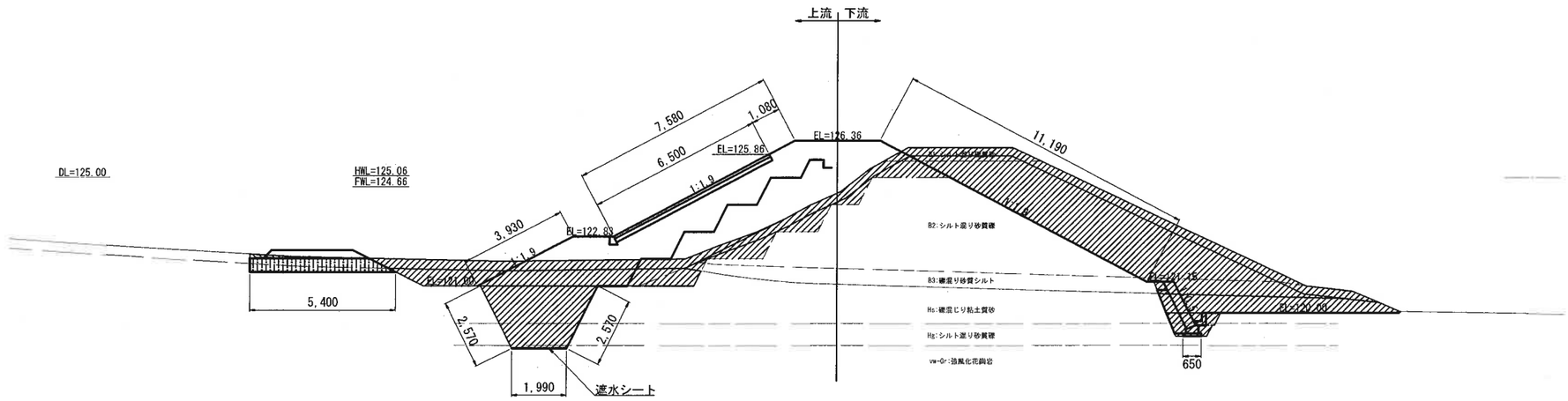

No.2+8.60

	名称・規格	上流側	下流側	備考	
掘削	表土	1.3	6.4	捨土	
	堤体(土砂)	-	22.6	流用土	
	基礎地盤	6.5	4.9	捨土	
	軟岩	-	-	捨土	
	泥土	4.5	-	捨土	
	ﾄﾚﾝﾁ(土砂)	7.2	-	捨土	
	ﾄﾚﾝﾁ(軟岩)	-	-	捨土	
	段切	1.9	1.5	流用土	
	床掘(土砂)	-	1.3	流用土	
築堤	トレンチ.1	1.2	-	B=4.0以上	
	トレンチ.2	4.9	-	B=2.5～4.0	
	トレンチ.3	1.1	-	B=2.5未満	
	朝土.1	10.4	3.4	B=4.0以上	
	朝土.2	12.8	1.4	B=2.5～4.0	
	朝土.3	5.5	-	B=2.5未満	
	畑表	-	0.5		
法面整形	盛土法面	11.5	11.2		
	人力荒仕上げ	5.1	-		
	張芝	1.1	11.2		
	基面整正	2.0	0.7		

築堤工

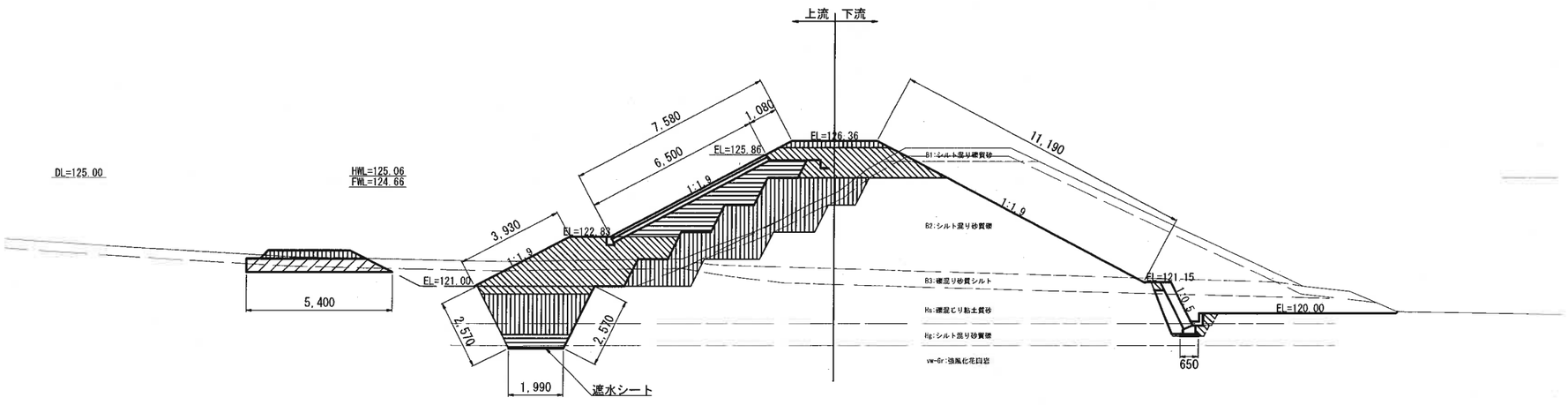

	名称・規格	上流側	下流側	備考	
仮設工	泥土掘削	0.3	-	捨土	
	盛土	1.0	-	B=2.5～4.0	
	地盤改良	5.4	-	流用土	

工事名	来巻地区大蔵ため池改修工事		
図面名	堤体工土工図(7)		
作成年月日	令和 8年 7月		
縮尺	S=1:100	図面番号	16 / 63
備考	起工設計書		
事業者名	下松市役所		

堤体工土工図(8)

S=1:100

掘削工

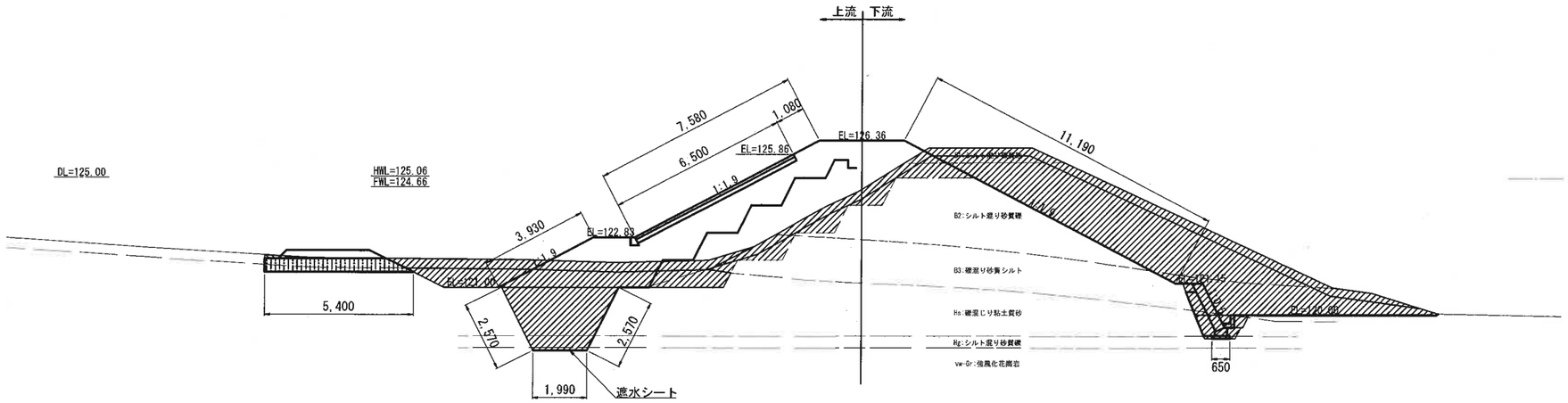

No.3

	名称・規格	上流側	下流側	備考
掘削	表土	1.6	6.3	捨土
	堤体(土砂)	-	26.6	流用土
	基礎地盤	6.9	-	捨土
	軟岩	-	-	捨土
	泥土	4.3	-	捨土
	ﾄﾚﾝﾁ(土砂)	7.2	-	捨土
	ﾄﾚﾝﾁ(軟岩)	-	-	捨土
	段切	1.7	1.7	流用土
	床掘(土砂)	-	1.3	流用土
築堤	トレンチ.1	1.2	-	B=4.0以上
	トレンチ.2	4.9	-	B=2.5～4.0
	トレンチ.3	1.1	-	B=2.5未満
	盛土.1	10.4	3.4	B=4.0以上
	盛土.2	12.6	1.4	B=2.5～4.0
	盛土.3	5.5	-	B=2.5未満
	埋戻	-	0.5	
法面整形	盛土法面	11.5	11.2	
	人力荒仕上げ	5.1	-	
	張芝	1.1	11.2	
	基面整正	2.0	0.7	

築堤工

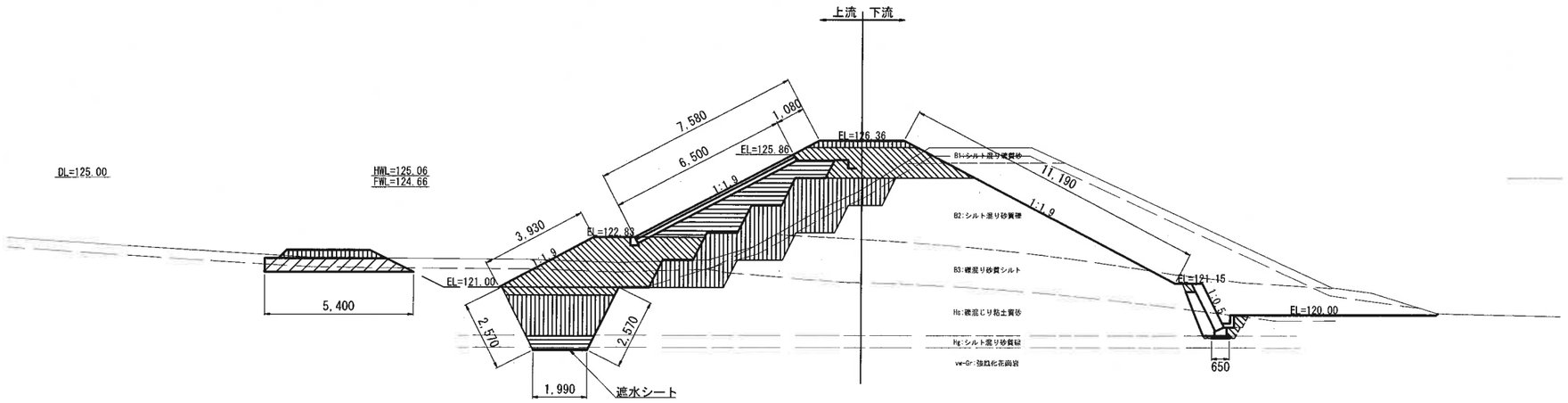

	名称・規格	上流側	下流側	備考
仮設工	泥土掘削	0.2	-	捨土
	盛土	1.0	-	B=2.5～4.0
	地盤改良	5.4	-	流用土

工事名	来巻地区大蔵ため池改修工事		
図面名	堤体工土工図(8)		
作成年月日	令和 8年 7月		
縮尺	S=1:100	図面番号	17 / 63
備考	起工設計書		
事業者名	下松市役所		

堤体工土工図(9)

S=1:100

掘削工

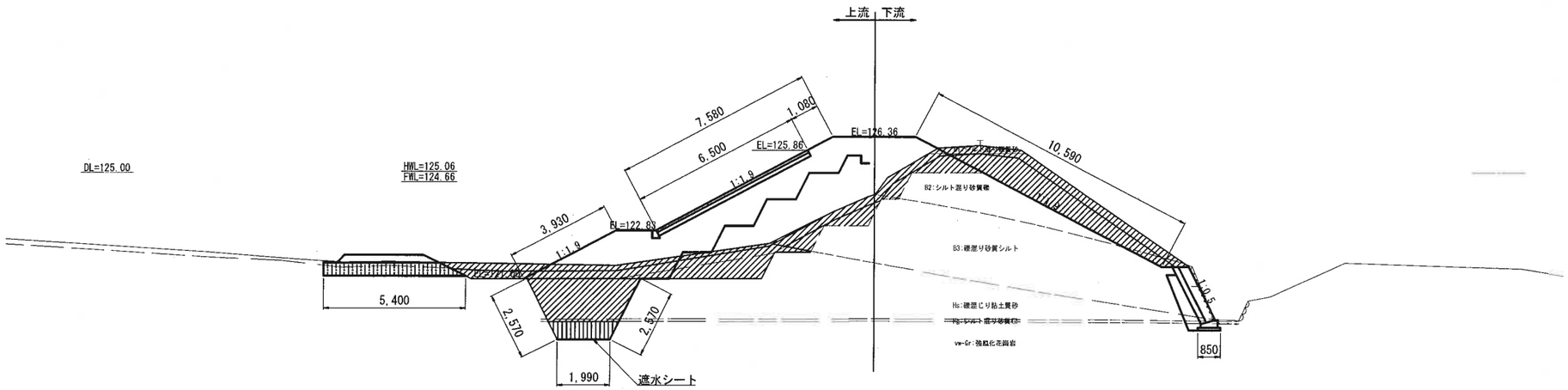

No.3+2.60

	名称・規格	上流側	下流側	備考
掘削	表土	1.2	4.1	捨土
	堤体(土砂)	-	6.3	流用土
	基礎地盤	6.4	-	捨土
	軟岩	-	-	捨土
	泥土	2.6	-	捨土
	ﾄﾚﾝﾁ(土砂)	5.7	-	捨土
	ﾄﾚﾝﾁ(軟岩)	1.6	-	捨土
	段切	1.3	1.5	流用土
	床掘(土砂)	-	-	流用土
築堤	トレンチ.1	1.2	-	B=4.0以上
	トレンチ.2	4.9	-	B=2.5~4.0
	トレンチ.3	1.1	-	B=2.5未満
	鞘土.1	14.6	3.5	B=4.0以上
	鞘土.2	10.4	1.6	B=2.5~4.0
	鞘土.3	5.5	-	B=2.5未満
	埋戻	-	-	
法面整形	盛土法面	11.5	10.6	
	人力荒仕上げ	5.1	-	
	張芝	1.1	10.6	
	基面整正	2.0	0.9	

築堤工

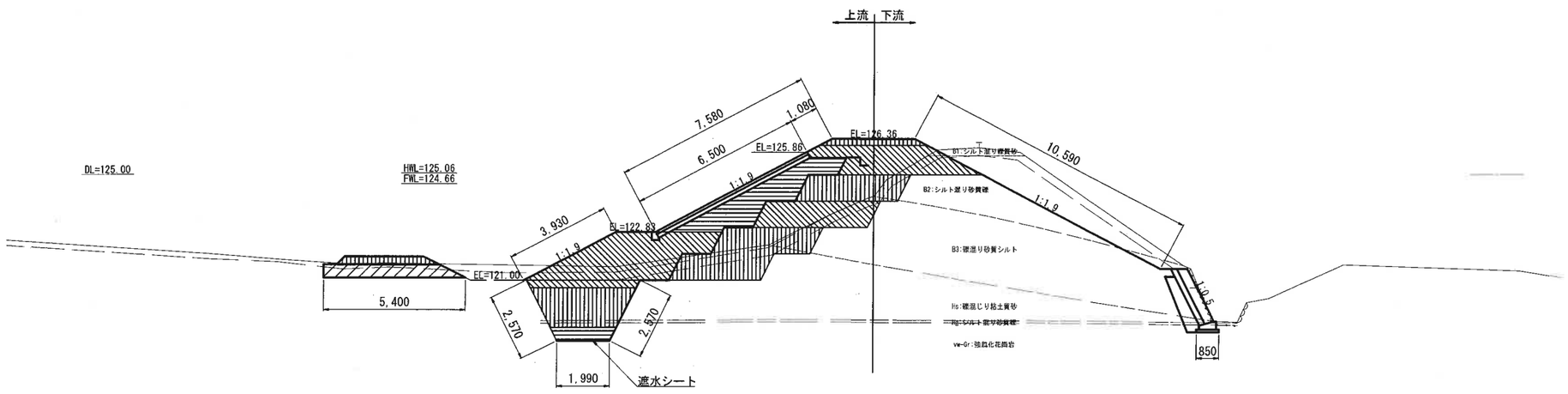

	名称・規格	上流側	下流側	備考
仮設工	泥土掘削	0.1	-	捨土
	盛土	1.0	-	B=2.5~4.0
	地盤改良	5.4	-	流用土

工事名	末巻地区大蔵ため池改修工事		
図面名	堤体工土工図(9)		
作成年月日	令和 8年 7月		
縮尺	S=1:100	図面番号	18 / 63
備考	起工設計書		
事業者名	下松市役所		

堤体工土工図(10)

S=1:100

掘削工

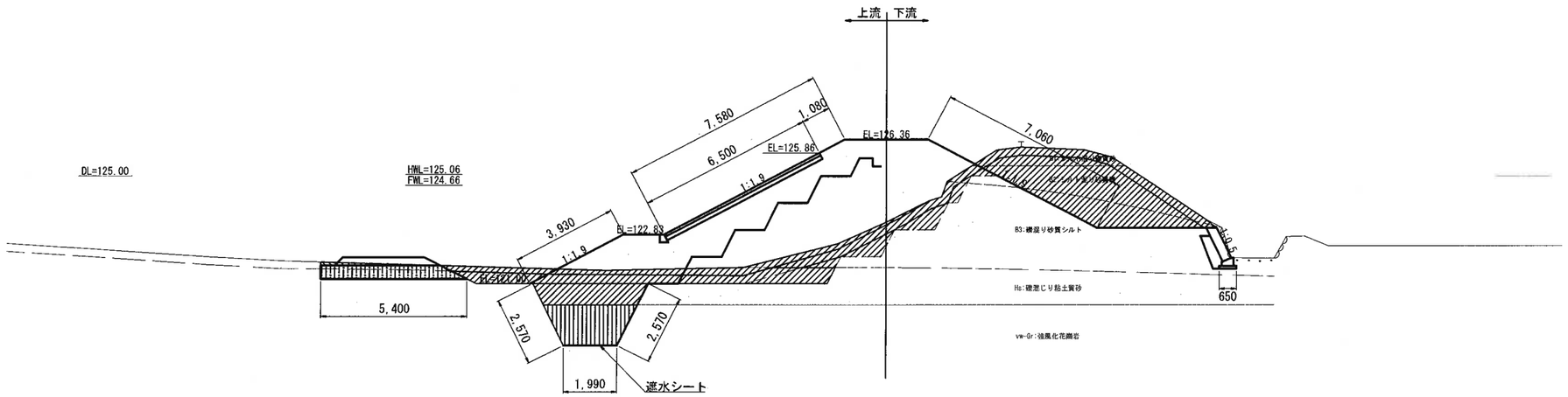

No.4

	名称・規格	上流側	下流側	備考	
掘削	表土	1.2	4.2	捨土	
	堤体(土砂)	-	11.5	流用土	
	基礎地盤	5.4	-	捨土	
	軟岩	-	-	捨土	
	泥土	3.4	0.1	捨土	
	ﾄﾚﾝﾁ(土砂)	3.4	-	捨土	
	ﾄﾚﾝﾁ(軟岩)	4.1	-	捨土	
	段切	0.9	1.4	流用土	
	床掘(土砂)	-	-	流用土	
築堤	トレンチ.1	1.2	-	B=4.0以上	
	トレンチ.2	4.9	-	B=2.5～4.0	
	トレンチ.3	1.1	-	B=2.5未満	
	鞘土.1	28.7	8.5	B=4.0以上	
	鞘土.2	0.4	0.4	B=2.5～4.0	
	鞘土.3	5.5	-	B=2.5未満	
	埋戻	-	-		
法面整形	盛土法面	11.5	7.1		
	人力荒仕上げ	5.1	-		
	張芝	1.1	7.1		
	基面整正	2.0	-		

築堤工

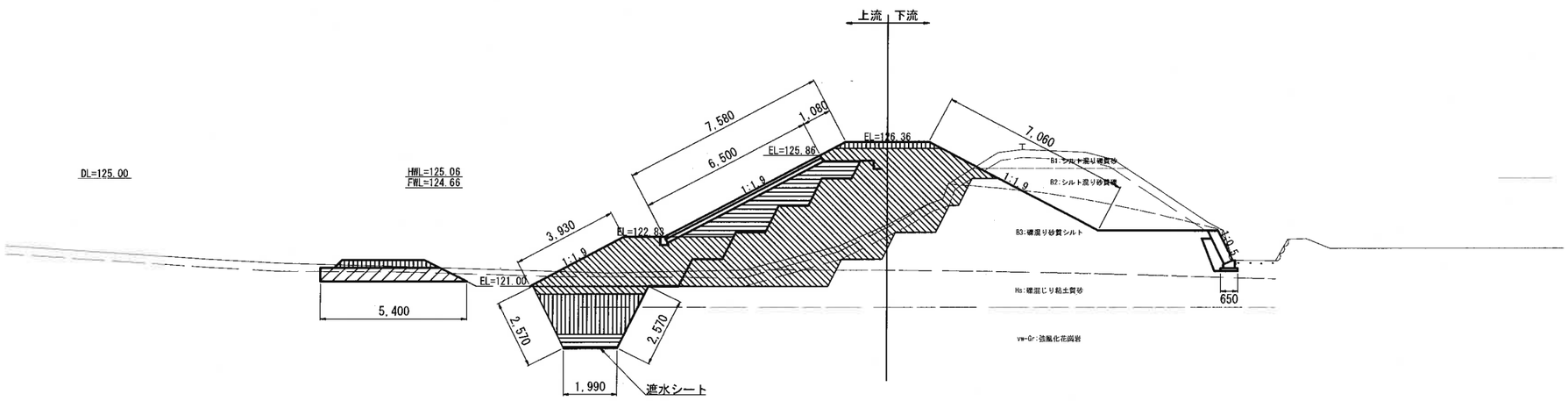

	名称・規格	上流側	下流側	備考	
仮設工	泥土掘削	0.3	-	捨土	
	盛土	1.0	-	B=2.5～4.0	
	地盤改良	5.4	-	流用土	

工事名	来巻地区大蔵ため池改修工事		
図面名	堤体工土工図(10)		
作成年月日	令和 8年 7月		
縮尺	S=1:100	図面番号	19 / 63
備考	起工設計書		
事業者名	下松市役所		

堤体工土工図(11)

S=1:100

掘削工

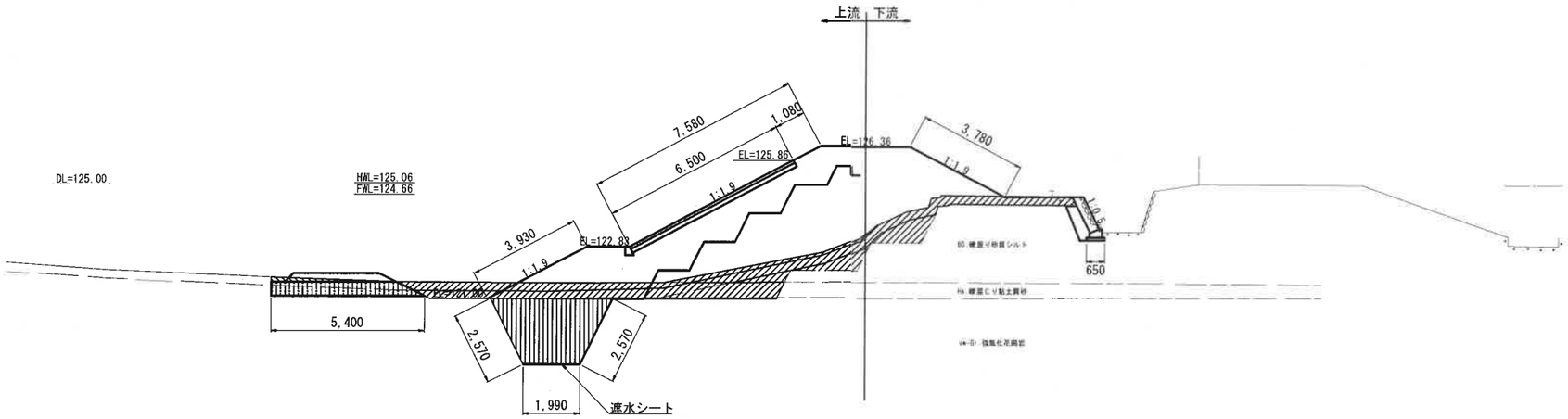

No.4+6.00

	名称・規格	上流側	下流側	備考
掘削	表土	1.7	2.4	捨土
	堤体(土砂)	-	-	流用土
	基礎地盤	4.8	-	捨土
	軟岩	-	-	捨土
	泥土	3.5	-	捨土
	ﾄﾚﾝﾁ(土砂)	-	-	捨土
	ﾄﾚﾝﾁ(軟岩)	7.2	-	捨土
	段切	1.2	1.2	流用土
	床掘(土砂)	-	-	流用土
築堤	トレンチ.1	1.2	-	B=4.0以上
	トレンチ.2	4.9	-	B=2.5～4.0
	トレンチ.3	1.1	-	B=2.5未満
	鞘土.1	27.8	10.3	B=4.0以上
	鞘土.2	0.4	-	B=2.5～4.0
	鞘土.3	5.5	-	B=2.5未満
	埋戻	-	-	
法面整形	盛土法面	11.5	3.8	
	人力荒仕上げ	5.1	-	
	張芝	1.1	3.8	
	基面整正	2.0	0.7	

築堤工

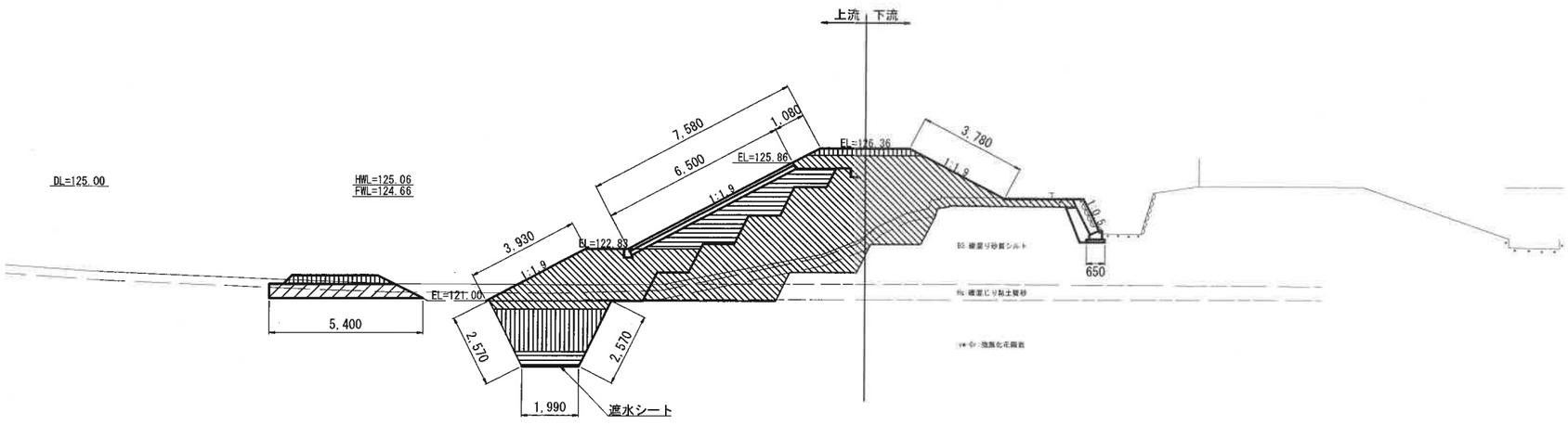

	名称・規格	上流側	下流側	備考
仮設工	泥土掘削	0.4	-	捨土
	盛土	1.0	-	B=2.5～4.0
	地盤改良	5.4	-	流用土

工事名	来巻地区大蔵ため池改修工事		
図面名	堤体工土工図(11)		
作成年月日	令和 8年 6月		
縮尺	S=1:100	図面番号	20 / 63
備考	記工設計書		
事業者名	下松市役所		

堤体工土工図(12)

S=1:100

掘削工

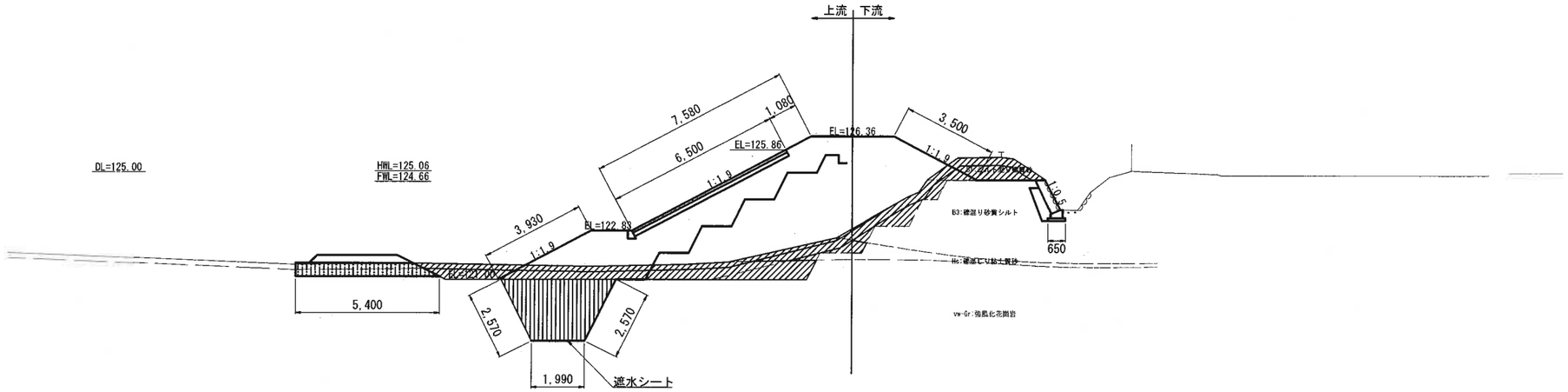

No.5

	名称・規格	上流側	下流側	備考	
掘削	表土	1.0	2.4	捨土	
	堤体(土砂)	-	1.1	流用土	
	基礎地盤	0.3	0.2	捨土	
	軟岩	5.9	-	捨土	
	泥土	3.0	0.1	捨土	
	ﾄﾚﾝﾁ(土砂)	-	-	捨土	
	ﾄﾚﾝﾁ(軟岩)	7.2	-	捨土	
	段切	-	1.5	流用土	
	床掘(土砂)	-	-	流用土	
築堤	トレンチ.1	1.2	-	B=4.0以上	
	トレンチ.2	4.9	-	B=2.5~4.0	
	トレンチ.3	1.1	-	B=2.5未満	
	覆土.1	29.3	10.1	B=4.0以上	
	覆土.2	0.4	0.4	B=2.5~4.0	
	覆土.3	5.5	-	B=2.5未満	
	埋戻	-	-		
法面整形	盛土法面	11.5	3.5		
	人力荒仕上げ	5.1	-		
	張芝	1.1	3.5		
	基面整正	2.0	0.7		

築堤工

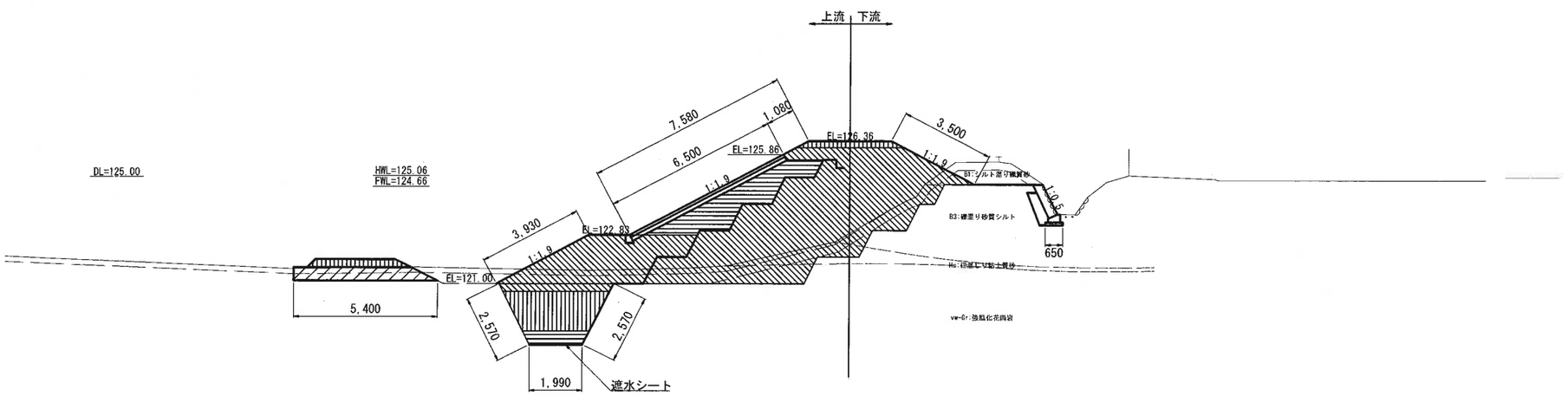

	名称・規格	上流側	下流側	備考	
仮設工	泥土掘削	-	-	捨土	
	盛土	1.0	-	B=2.5~4.0	
	地盤改良	5.4	-	流用土	

工事名	来巻地区大蔵ため池改修工事		
図面名	堤体工土工図(12)		
作成年月日	令和 8年 6月		
縮尺	S=1:100	図面番号	21 / 63
備考	記工設計書		
事業者名	下松市役所		

堤体工土工図(13)

S=1:100

掘削工

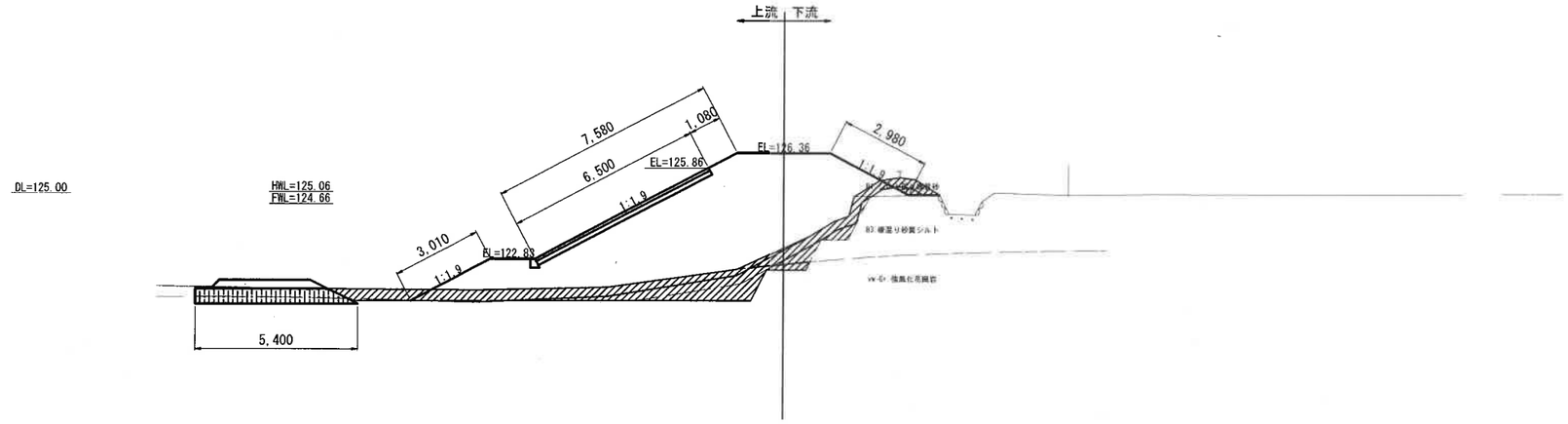

No.6

	名称・規格	上流側	下流側	備考
掘削	表土	0.2	1.8	捨土
	堤体(土砂)	-	1.3	流用土
	基礎地盤	-	-	捨土
	軟岩	3.2	0.2	捨土
	泥土	4.6	-	捨土
	ﾄﾚﾝﾁ(土砂)	-	-	捨土
	ﾄﾚﾝﾁ(軟岩)	-	-	捨土
	段切	-	0.8	流用土
	床掘(土砂)	-	-	流用土
築堤	トレンチ.1	1.2	-	B=4.0以上
	トレンチ.2	4.9	-	B=2.5~4.0
	トレンチ.3	1.1	-	B=2.5未満
	盛土.1	29.9	8.2	B=4.0以上
	盛土.2	0.4	0.4	B=2.5~4.0
	盛土.3	-	-	B=2.5未満
	埋戻	-	-	
法面整形	盛土法面	10.6	3.0	
	人力荒仕上げ	-	-	
	張芝	1.1	3.0	
	基面整正	-	-	

築堤工

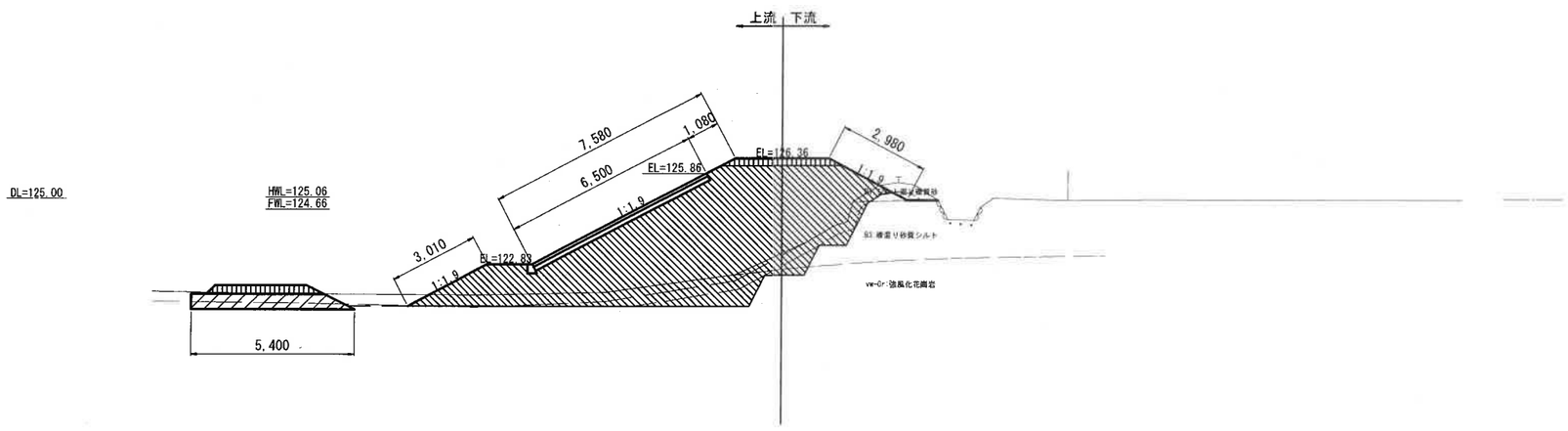

	名称・規格	上流側	下流側	備考
仮設工	泥土掘削	0.1	-	捨土
	盛土	1.0	-	B=2.5~4.0
	地盤改良	5.4	-	流用土

工事名	来巻地区大蔵ため池改修工事		
図面名	堤体工土工図(13)		
作成年月日	令和 8年 6月		
縮尺	S=1:100	図面番号	22 / 63
備考	起工設計書		
事業者名	下松市役所		

堤体工土工図(14)

S=1:100

掘削工

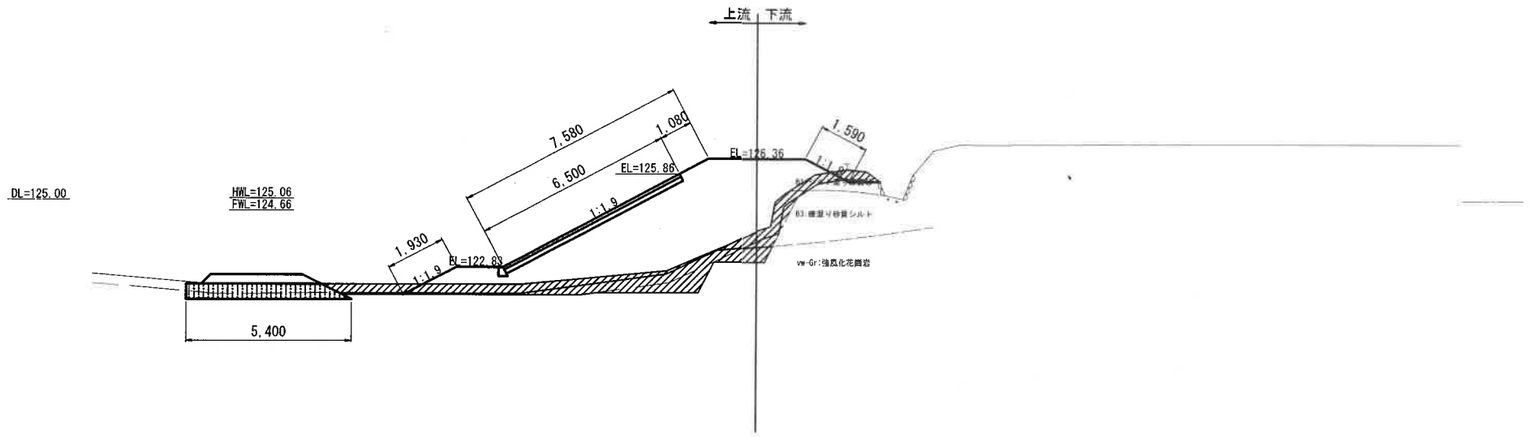

No.7

	名称・規格	上流側	下流側	備考	
掘削	表土	0.3	1.4	捨土	
	堤体(土砂)	-	-	流用土	
	基礎地盤	-	-	捨土	
	軟岩	3.6	0.2	捨土	
	泥土	2.9	-	捨土	
	ﾄﾚﾝﾁ(土砂)	-	-	捨土	
	ﾄﾚﾝﾁ(軟岩)	-	-	捨土	
	段切	-	0.4	流用土	
	床掘(土砂)	-	-	流用土	
築堤	トレンチ.1	-	-	B=4.0以上	
	トレンチ.2	-	-	B=2.5～4.0	
	トレンチ.3	-	-	B=2.5未満	
	鞘土.1	22.7	3.8	B=4.0以上	
	鞘土.2	0.4	0.4	B=2.5～4.0	
	鞘土.3	-	-	B=2.5未満	
	埋戻	-	-		
法面整形	盛土法面	9.5	1.6		
	人力荒仕上げ	-	-		
	張芝	1.1	1.6		
	基面整正	-	-		

築堤工

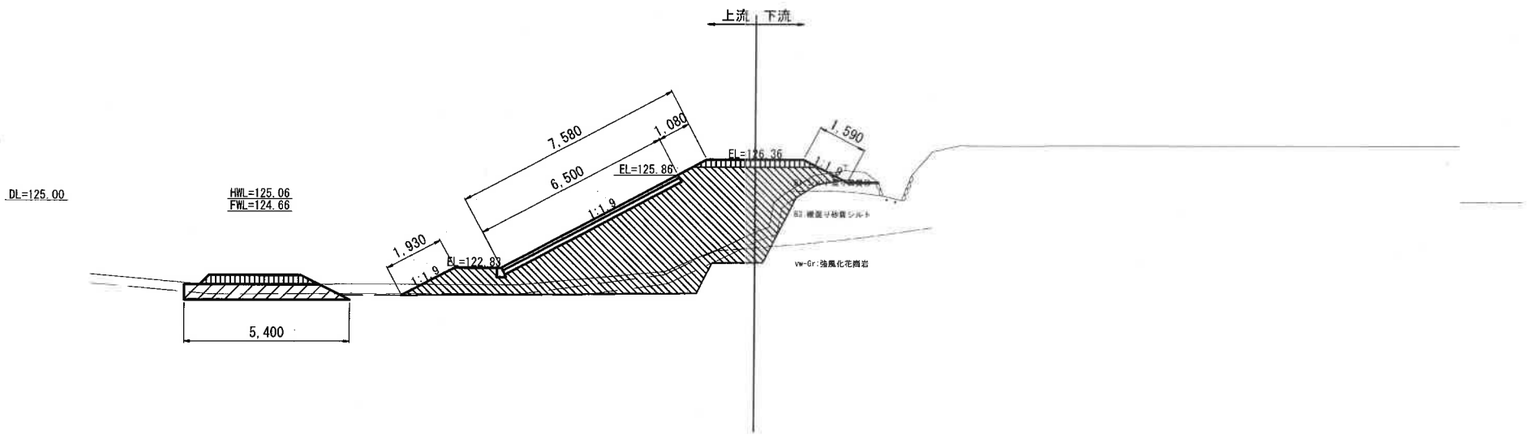

	名称・規格	上流側	下流側	備考	
仮設工	泥土掘削	-	-	捨土	
	盛土	1.0	-	B=2.5～4.0	
	地盤改良	5.4	-	流用土	

工事名	来巻地区大蔵ため池改修工事		
図面名	堤体工土工図(14)		
作成年月日	令和 8年 6月		
縮尺	S=1:100	図面番号	23 / 63
備考	起工設計書		
事業者名	下松市役所		

堤体工土工図(15)

S=1:100

掘削工

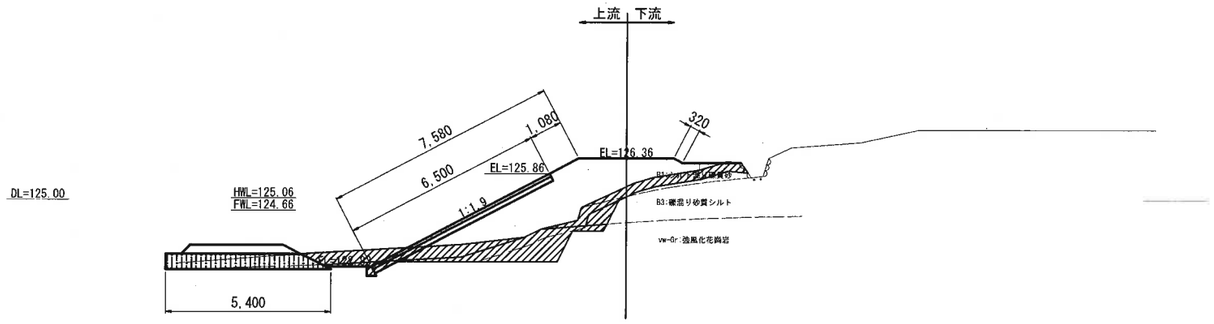

No.8

	名称・規格	上流側	下流側	備考	
掘削	表土	0.7	1.2	捨土	
	堤体(土砂)	-	-	流用土	
	基礎地盤	-	-	捨土	
	軟岩	3.1	-	捨土	
	泥土	2.4	-	捨土	
	トレンチ(土砂)	-	-	捨土	
	トレンチ(軟岩)	-	-	捨土	
	段切	0.4	-	流用土	
	床掘(土砂)	-	-	流用土	
築堤	トレンチ.1	-	-	B=4.0以上	
	トレンチ.2	-	-	B=2.5~4.0	
	トレンチ.3	-	-	B=2.5未満	
	鞘土.1	8.4	2.1	B=4.0以上	
	鞘土.2	3.5	0.5	B=2.5~4.0	
	鞘土.3	-	-	B=2.5未満	
	埋戻	-	-		
法面整形	盛土法面	7.6	0.3		
	人力荒仕上げ	-	-		
	張芝	1.1	0.3		
	基面整正	-	-		

築堤工

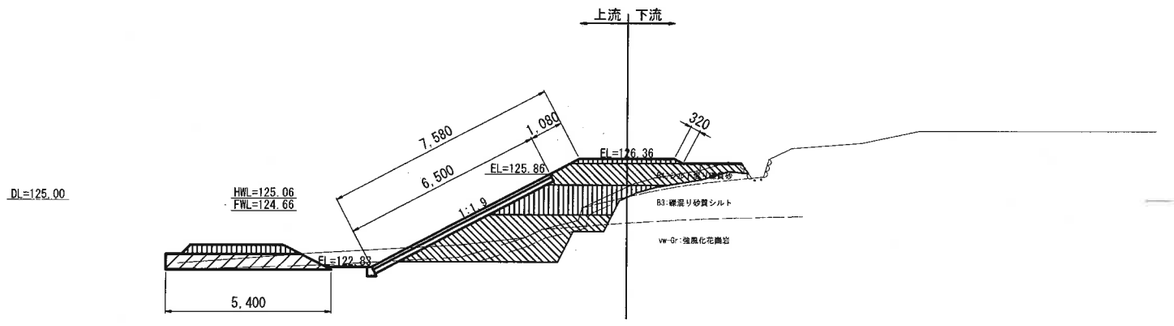

	名称・規格	上流側	下流側	備考	
仮設工	泥土掘削	-	-	捨土	
	盛土	1.0	-	B=2.5~4.0	
	地盤改良	5.4	-	流用土	

工事名	来巻地区大蔵ため池改修工事		
図面名	堤体工土工図(15)		
作成年月日	令和 8年 7月		
縮尺	S=1:100	図面番号	24 / 63
備考	起工設計書		
事業者名	下松市役所		

洪水吐工一般図

平面図
S=1:100

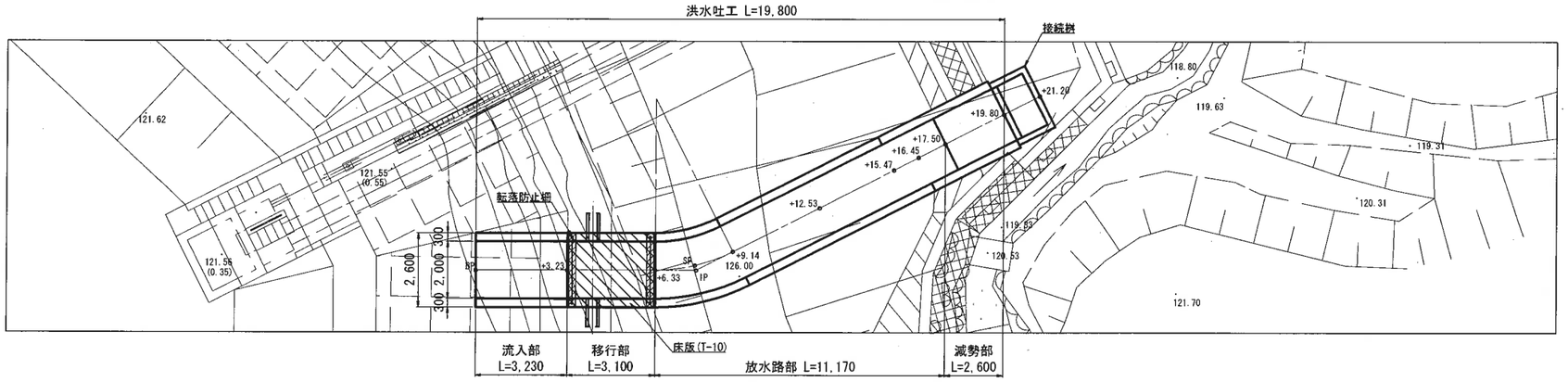

断面図
S=1:50

流入部～移行部

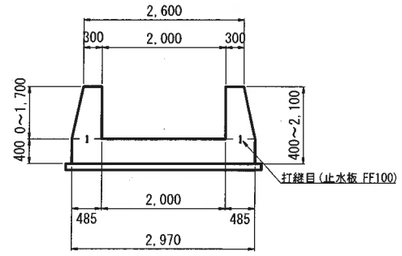

縦断図
S=1:100

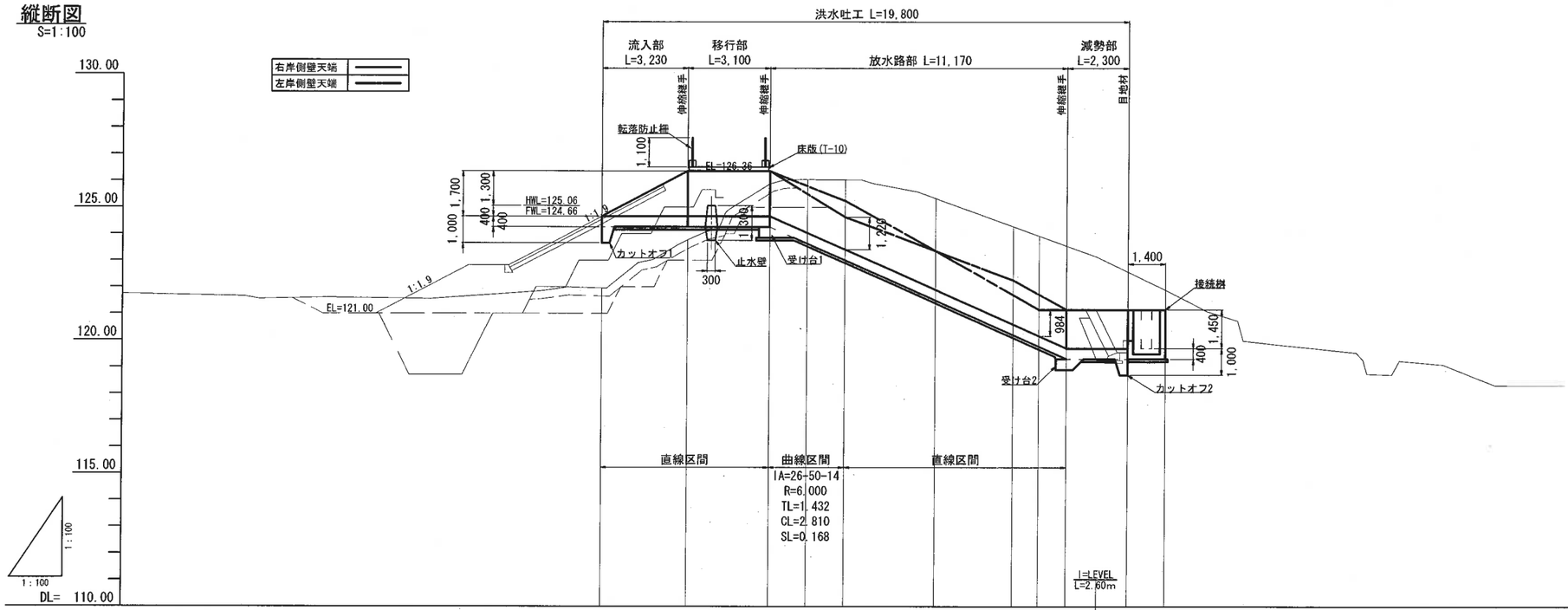

放水路部

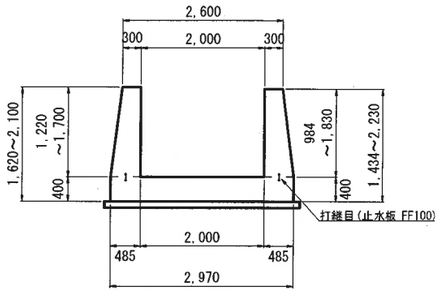

減勢部

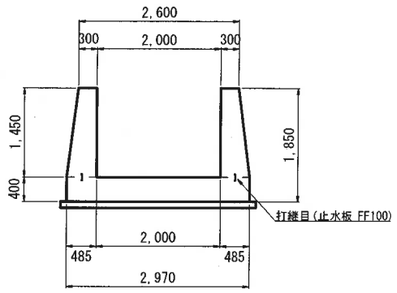

勾配	124.66	I=LEVEL L=6.33m	124.66	I=1/2.3 L=11.17m				119.70	119.70		
盛土高	2.71	0.89									
切土高			1.22	2.00	2.61	3.42	3.67	3.75	3.84	2.87	
計画高	124.66	124.66	124.66	124.04	123.41	121.91	120.60	120.17	119.70	119.70	
地盤高	121.95	123.77	125.88	126.04	126.02	125.33	124.27	123.92	123.54	122.57	121.89
追加距離	0.00	3.23	6.33	7.735	9.14	12.53	15.47	16.45	17.50	19.80	21.20
単距離	0.00	3.23	3.10	1.405	1.405	3.39	2.94	0.98	1.05	2.30	1.40
測点	BP	+3.23	+6.33	SP	+9.14	+12.53	+15.47	+16.45	+17.50	+19.80	+21.20

工事名	来巻地区大蔵ため池改修工事		
図面名	洪水吐工一般図		
作成年月日	令和 8年 7月		
縮尺	図示	図面番号	25 / 63
備考	起工設計書		
事業者名	下松市役所		

洪水吐工横断図(1)

S=1:100

BP
L= 0.00
GH=121.95
FH=124.66

BP

名称・規格		数量	備考
土工	床掘	-	流用土
	埋戻	-	
	基面整正	3.2	

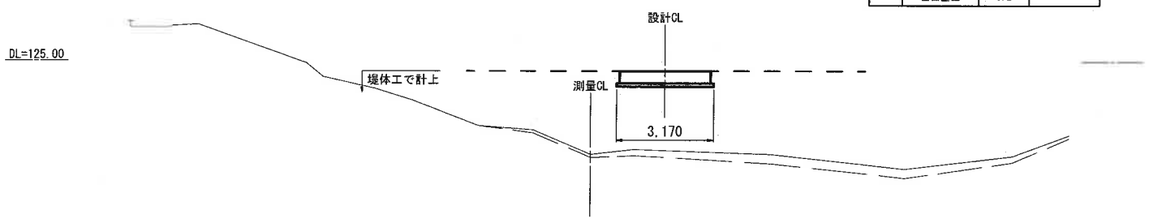

SP
L= 1.405
GH=126.04
FH=124.04

SP

名称・規格		数量	備考
土工	床掘	9.6	流用土
	埋戻	3.9	
	基面整正	3.2	

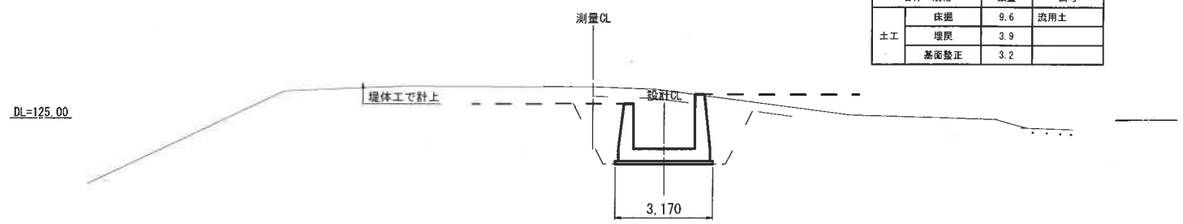

+3.23
L= 3.23
GH=123.77
FH=124.66

+3.23

名称・規格		数量	備考
土工	床掘	-	流用土
	埋戻	-	
	基面整正	3.2	

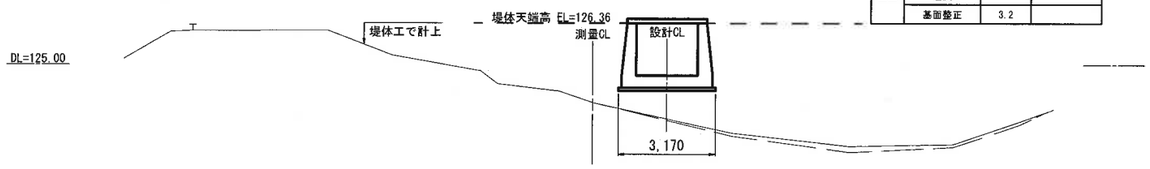

+9.14
L= 1.405
GH=126.02
FH=123.41

+9.14

名称・規格		数量	備考
土工	床掘	10.1	流用土
	埋戻	4.4	
	基面整正	3.2	

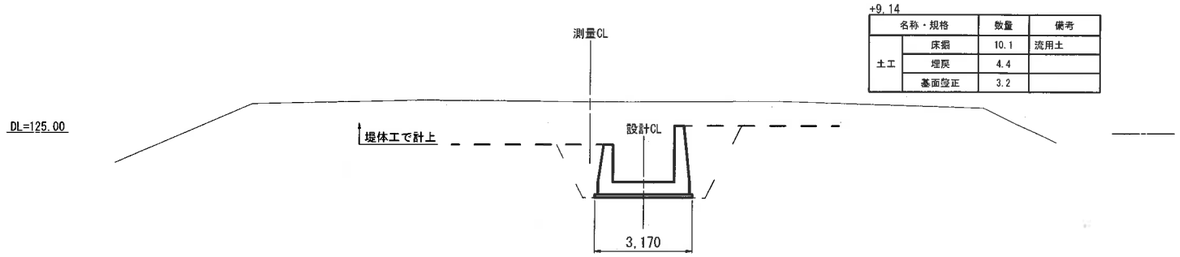

+6.33
L= 3.10
GH=125.88
FH=124.66

+6.33

名称・規格		数量	備考
土工	床掘	3.5	流用土
	埋戻	1.2	
	基面整正	3.2	

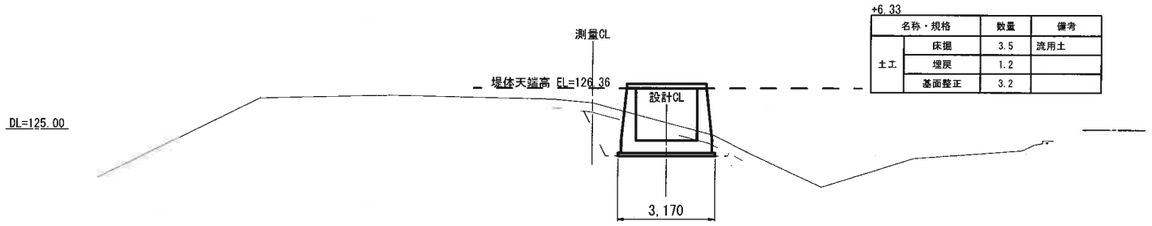

+12.53
L= 3.39
GH=125.33
FH=121.91

+12.53

名称・規格		数量	備考
土工	床掘	9.7	流用土
	埋戻	4.1	
	基面整正	3.2	

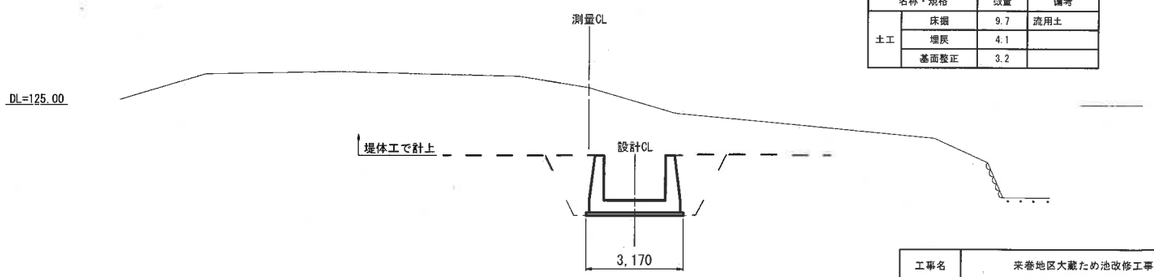

工事名	来巻地区大蔵ため池改修工事		
図面名	洪水吐工横断図(1)		
作成年月日	令和 8年 7月		
縮尺	図示	図面番号	26 / 63
備考	設工設計書		
事業者名	下松市役所		

洪水吐工横断図(2)

S=1:100

+15.47
L= 2.94
GH=124.27
FH=120.60

+15.47

名称・規格		数量	備考
土工	床掘	9.3	流用土
	埋戻	3.9	
	基面整正	3.2	

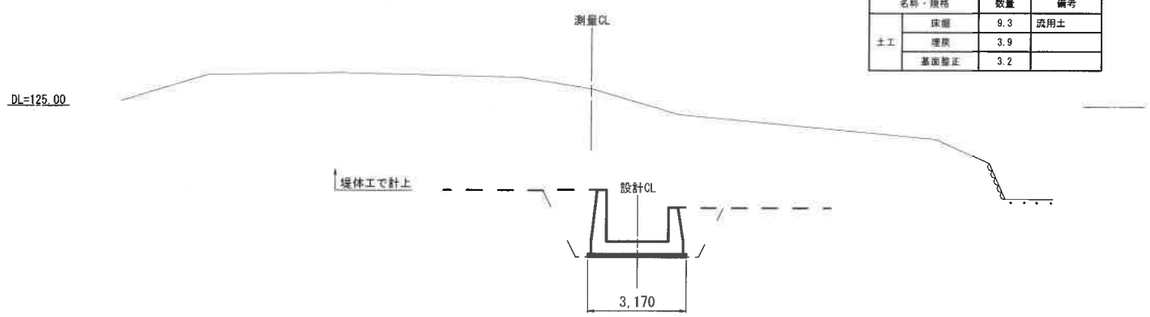

+19.80
L= 2.30
GH=122.57
FH=119.70

+19.80

名称・規格		数量	備考
土工	床掘	9.3	流用土
	埋戻	3.8	
	基面整正	3.2	

+19.80'

名称・規格		数量	備考
土工	床掘	8.4	流用土
	埋戻	3.7	
	基面整正	2.6	

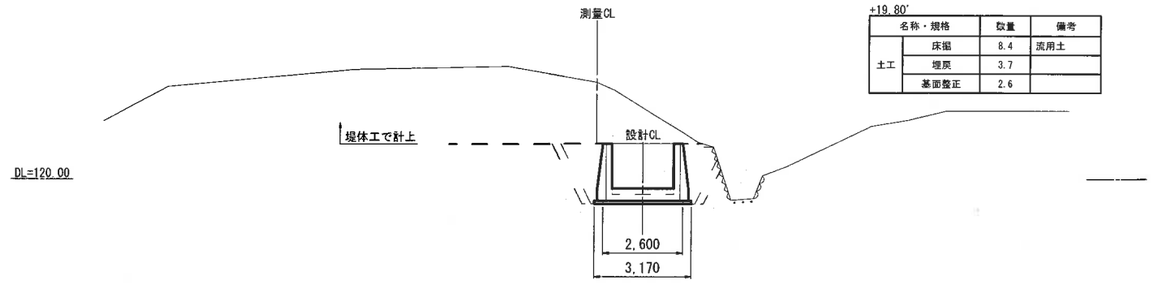

+16.45
L= 0.98
GH=123.92
FH=120.17

+16.45

名称・規格		数量	備考
土工	床掘	8.5	流用土
	埋戻	3.5	
	基面整正	3.2	

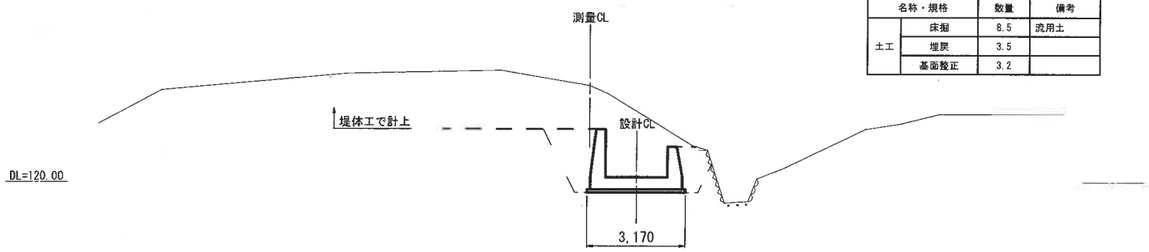

+21.20
L= 1.40
GH=121.89
FH=119.50

+21.20

名称・規格		数量	備考
土工	床掘	2.9	流用土
	埋戻	1.0	
	基面整正	2.6	

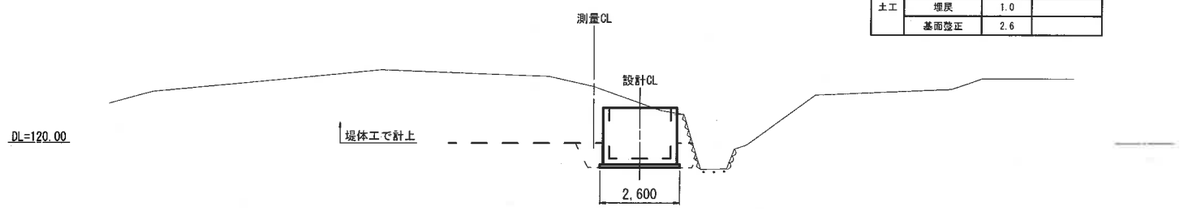

+17.50
L= 1.05
GH=123.54
FH=119.70

+17.50

名称・規格		数量	備考
土工	床掘	9.3	流用土
	埋戻	3.8	
	基面整正	3.2	

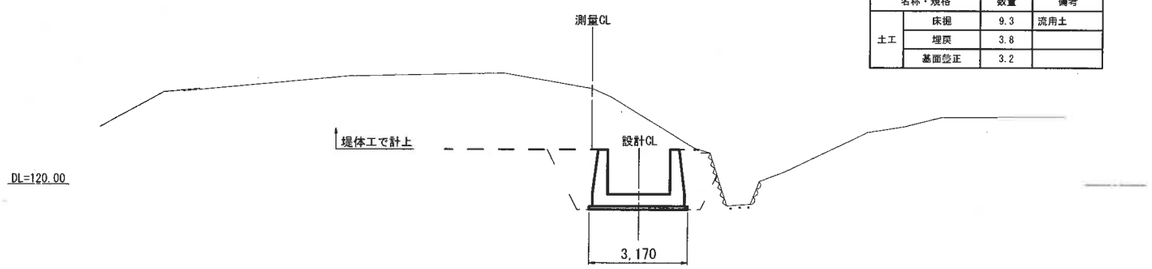

工事名	来巻地区大蔵ため池改修工事		
図面名	洪水吐工横断図(2)		
作成年月日	令和 8年 7月		
縮尺	図示	図面番号	27 / 63
備考	設工設計書		
事業者名	下松市役所		

洪水吐工構造図(1)

S=1:50

平面図

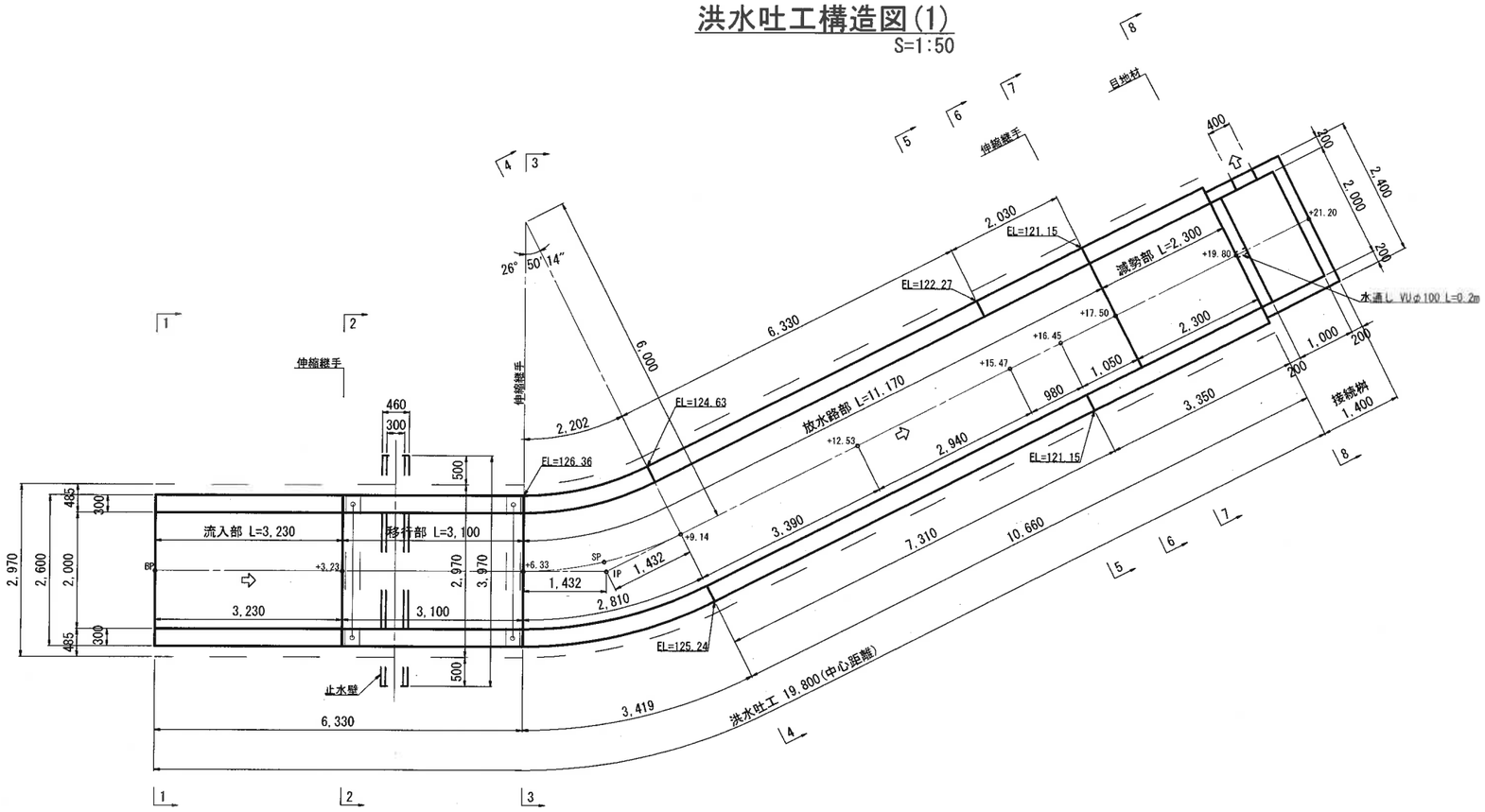

側面図(左岸側)

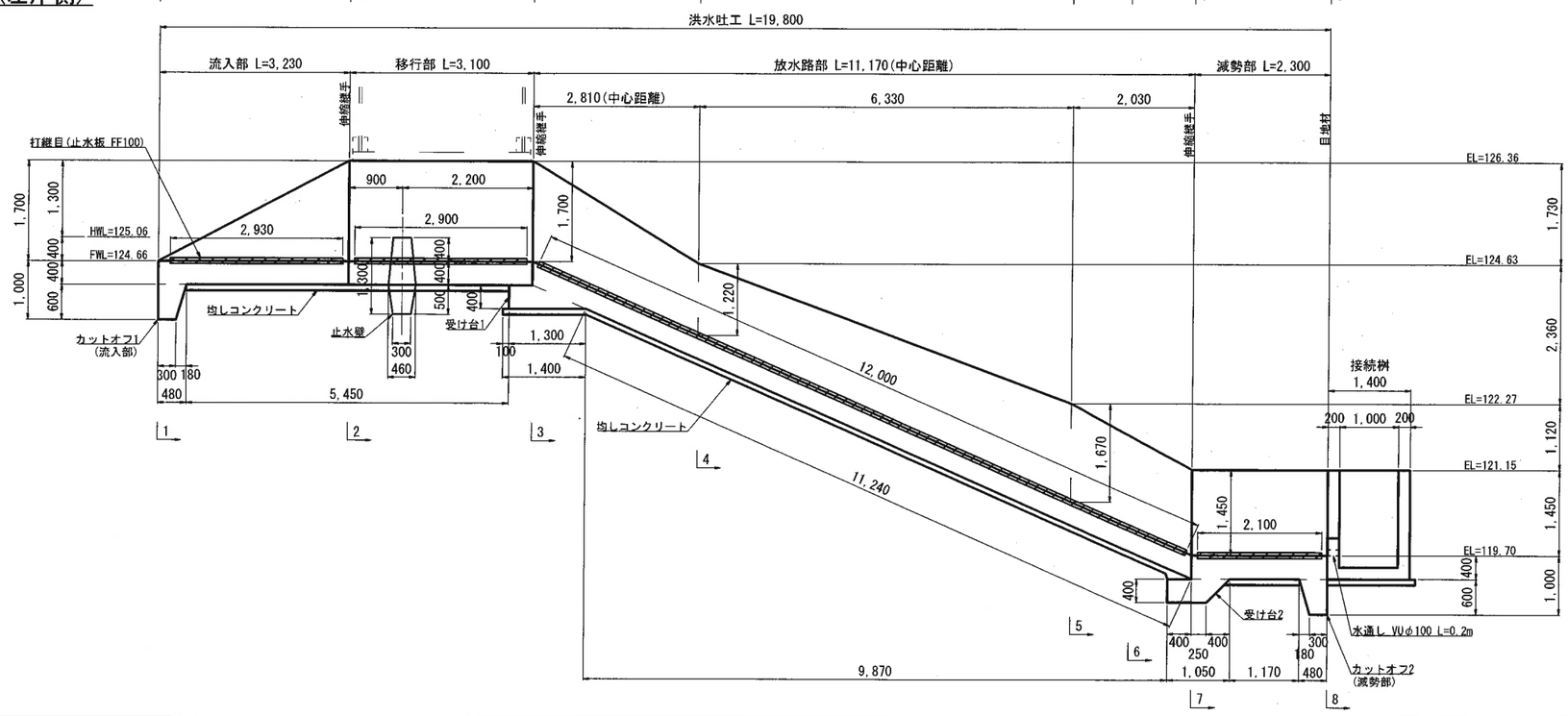

工事名	来巻地区大蔵ため池改修工事		
図面名	洪水吐工構造図(1)		
作成年月日	令和 8年 7月		
縮尺	S=1:50	図面番号	28 / 63
備考	起工設計書		
事業者名	下松市役所		

洪水吐工構造図(2)

S=1:50

側面図(右岸側)

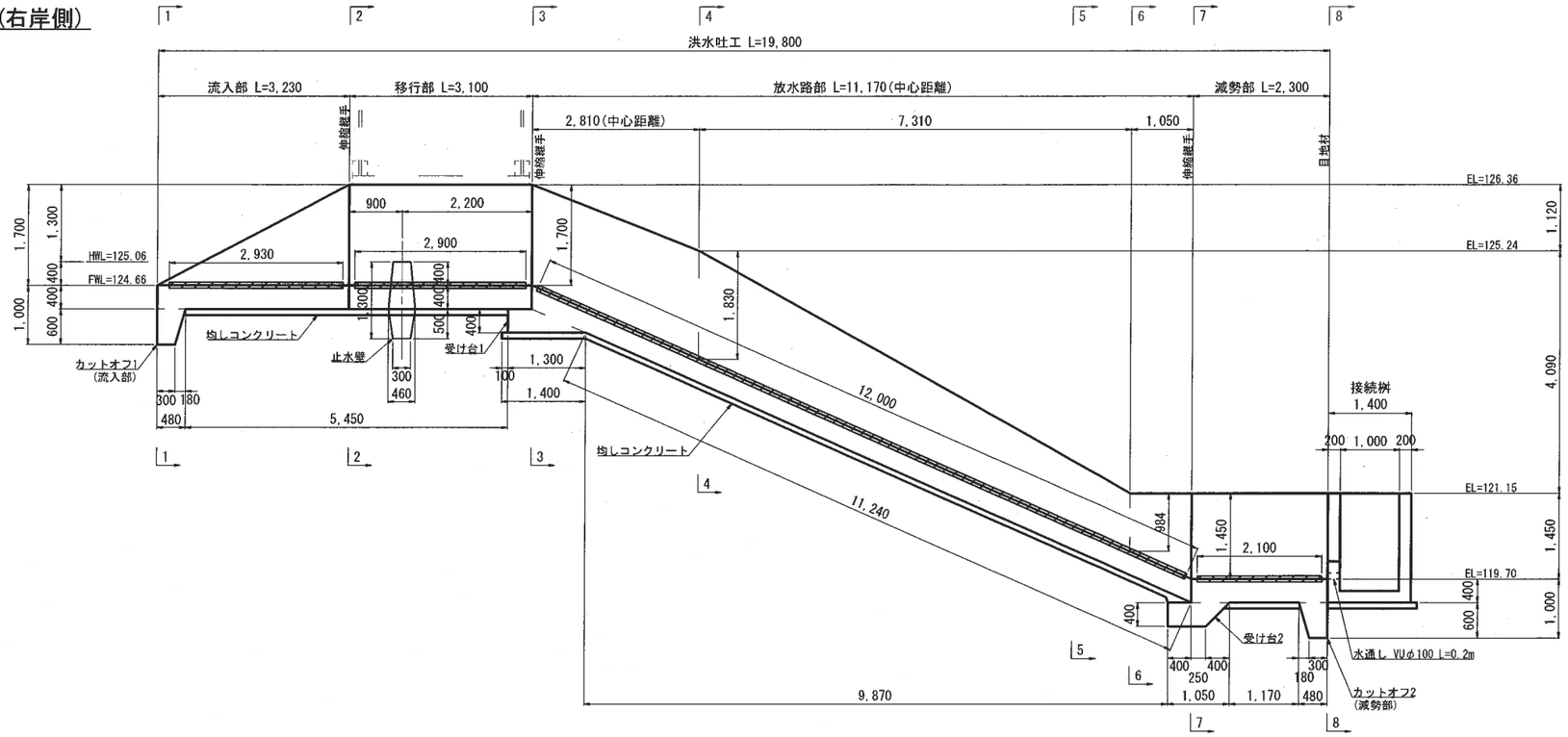

断面図

1-1 断面図

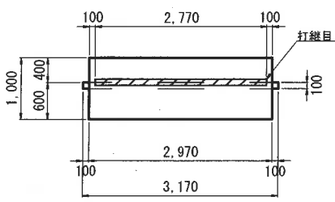

3-3 断面図

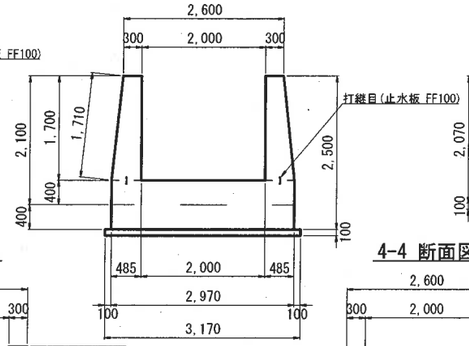

5-5 断面図

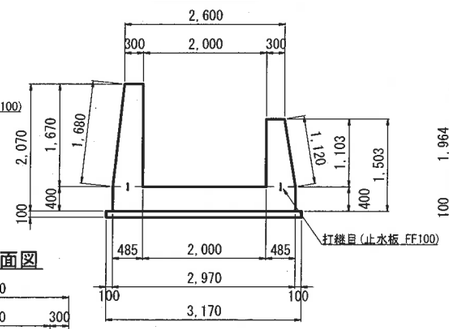

6-6 断面図

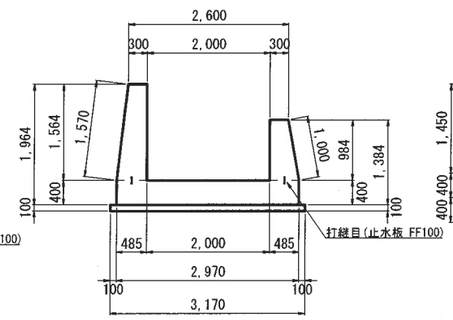

7-7 断面図

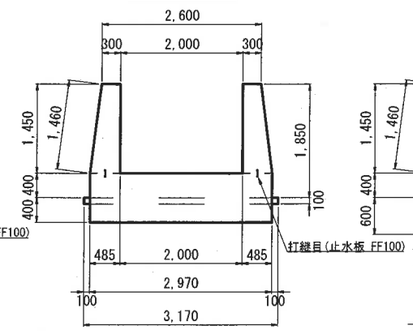

8-8 断面図

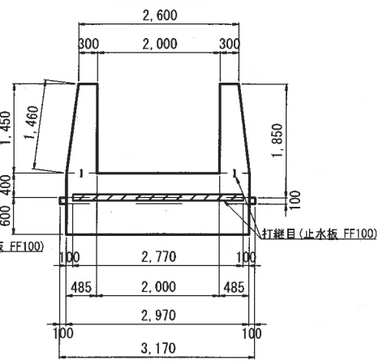

2-2 断面図

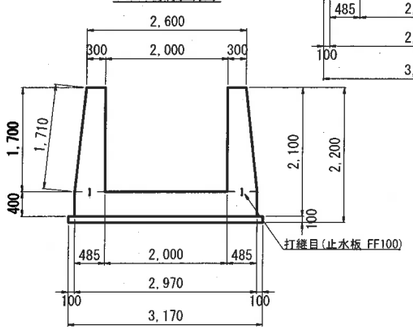

4-4 断面図

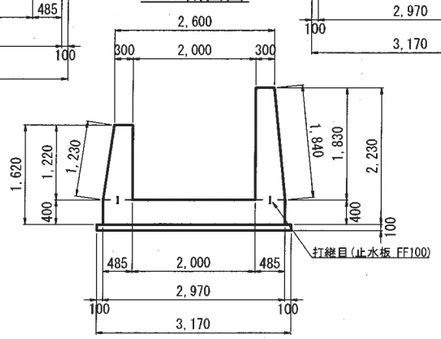

工事名	来巻地区大蔵ため池改修工事		
図面名	洪水吐工構造図(2)		
作成年月日	令和 8年 7月		
縮尺	S=1:50	図面番号	29 / 63
備考	起工設計書		
事業者名	下松市役所		

洪水吐工構造図(3)

カットオフ1(流入部)
S=1:50

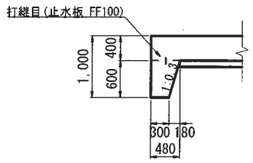

受け台1
S=1:50

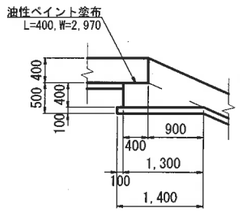

受け台2
S=1:50

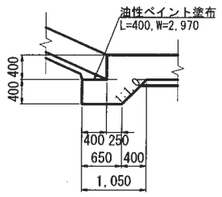

カットオフ2(減勢部)
S=1:50

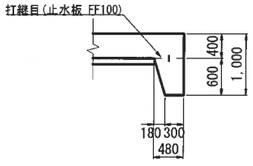

伸縮継手詳細図
S=1:50

2-2 断面

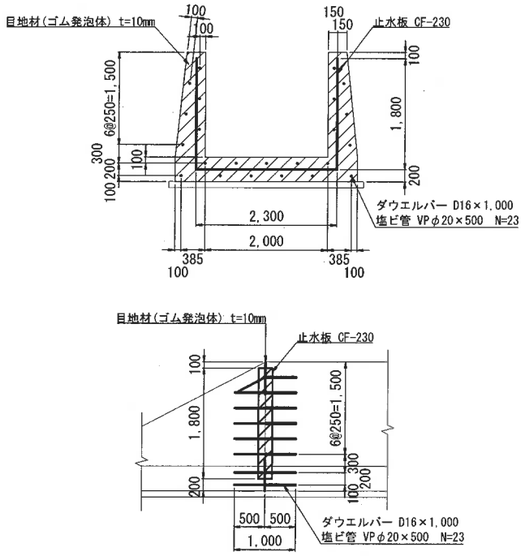

3-3 断面

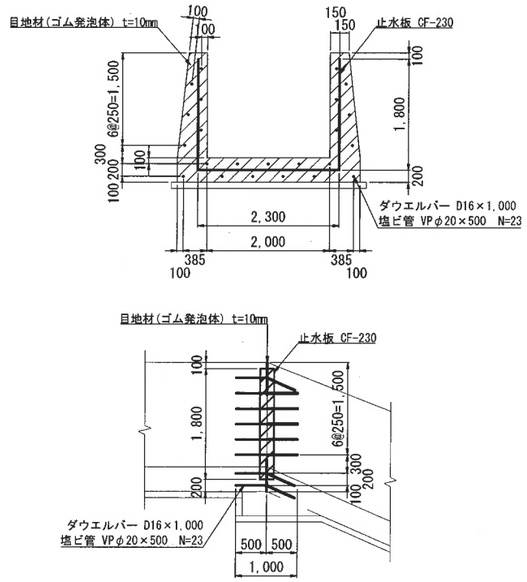

7-7 断面

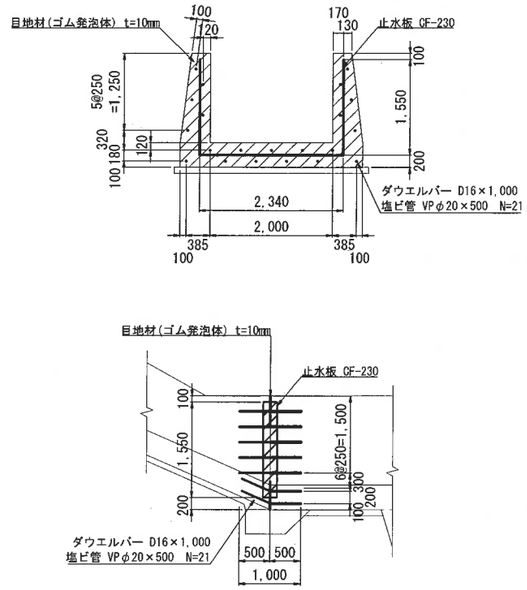

伸縮継手標準図
S=1:25

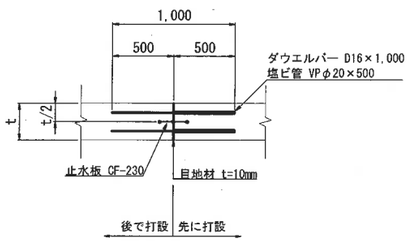

※塩ビ管(VPφ20)は先行打設側に設置。

止水壁詳細図
S=1:50

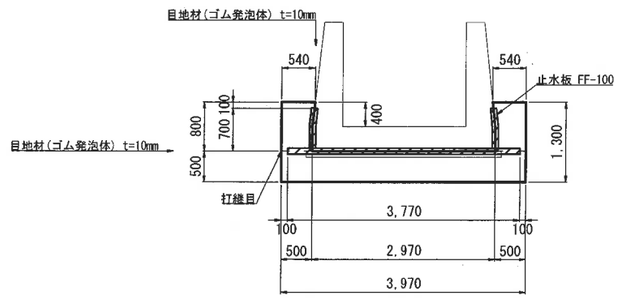

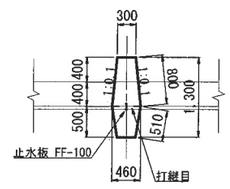

工事名	栄巻地区大蔵ため池改修工事		
図面名	洪水吐工構造図(3)		
作成年月日	令和 8年 7月		
縮尺	S=1:50	図面番号	30 / 63
備考	起工設計書		
事業者名	下松市役所		

洪水吐工構造図(4)

平面図
S=1:25

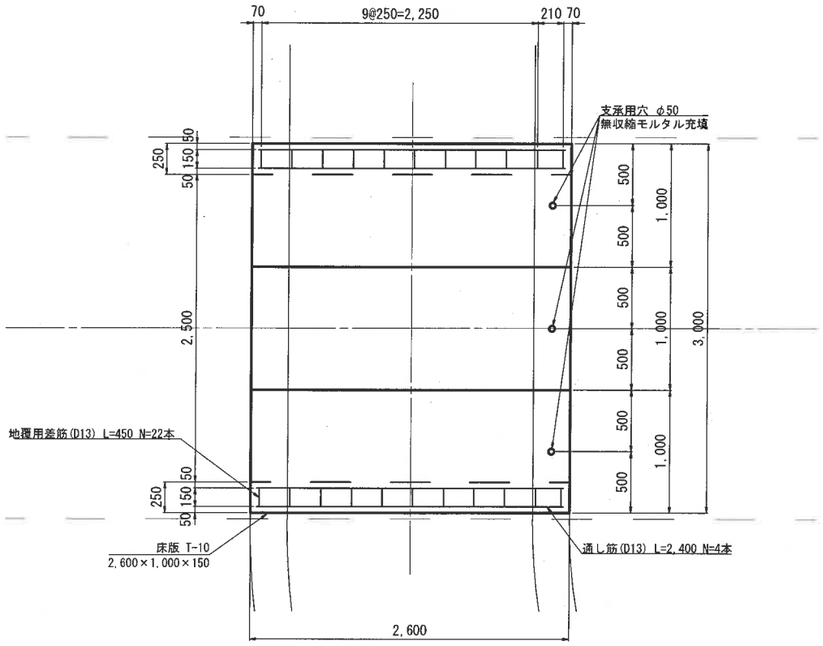

断面図
S=1:25

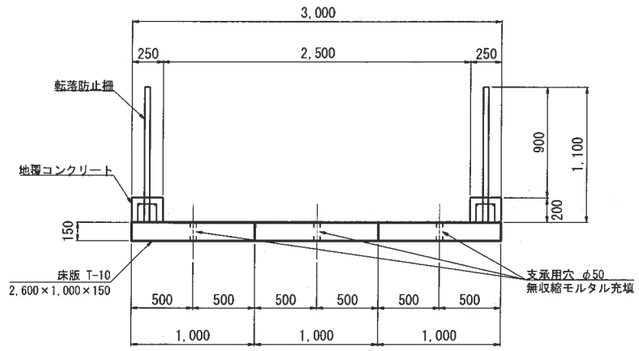

地覆工詳細図
S=1:10

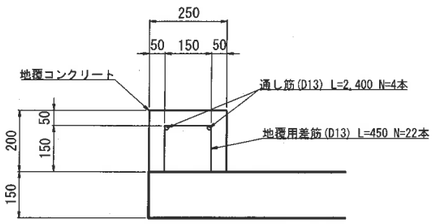

側面図
S=1:25

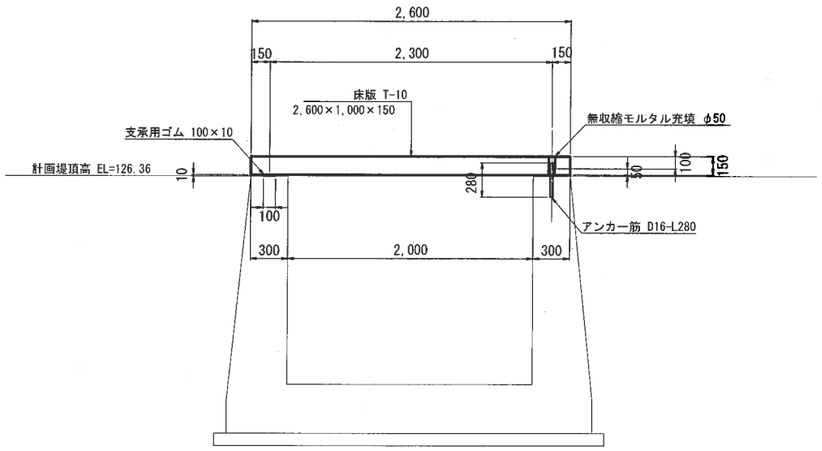

HC床版数量表

(1箇所当たり)

種類	規格・寸法	数量	単位	摘要
HC床版 (T-10)	2600×1000×150	2	枚	No.1,3 支承用穴φ50×1 地覆用差筋加工 参考質量 956kg/枚
	2600×1000×150	1	枚	No.2 支承用穴φ50×1 参考質量 956kg/枚
	合計	3	枚	
支承部	アンカー筋	3	本	D16 L=280
	支承用ゴム CR	6	枚	995×100×10
	穴開け加工	3	箇所	
	無収縮モルタル	0.01	m3	0.05×0.05×π/4×3×0.43=0.0025329
地覆部	差し筋	22	本	ダブル筋D13
	通し筋	4	本	D13 L=2500

工事名	来巻地区大蔵ため池改修工事		
図面名	洪水吐工構造図(4)		
作成年月日	令和 8年 6月		
縮尺	図示	図面番号	31 / 63
備考	起工設計書		
事業者名	下松市役所		

洪水吐工配筋図(1)

S=1:50

流入部配筋図

底版配筋図(下面)

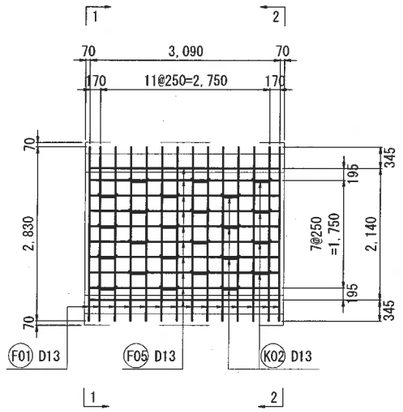

底版配筋図(上面)

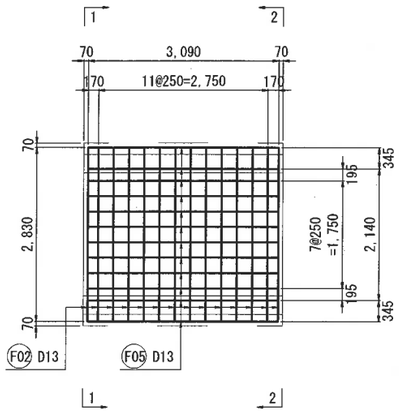

1-1 断面図

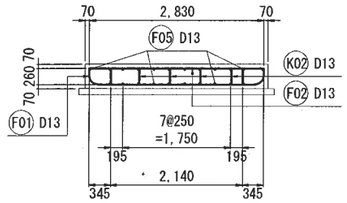

2-2 断面図

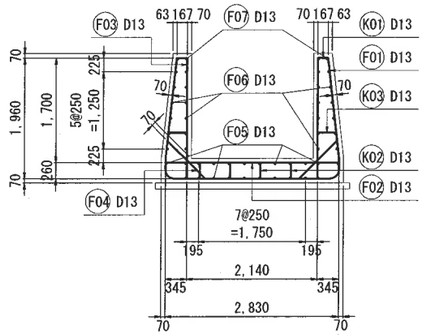

側壁配筋図(外面)

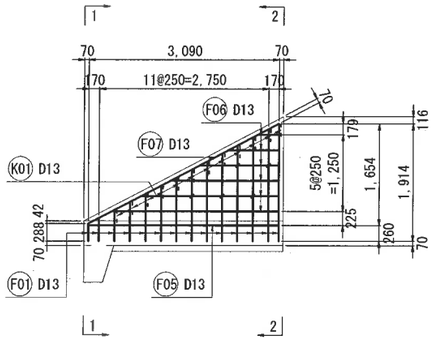

側壁配筋図(内面)

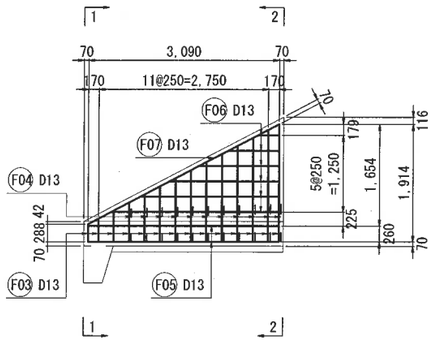

カットオフ1

側面図

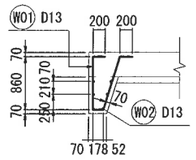

正面図

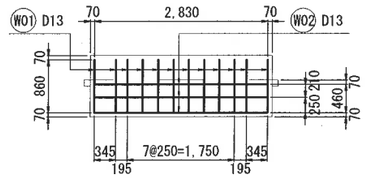

鉄筋加工図

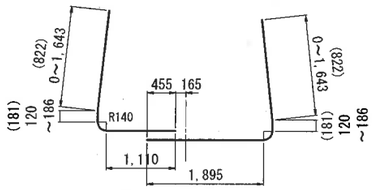

※鉄筋の継手位置は交互に配置すること。

F01 14-D13×5,460

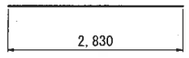

F02 14-D13×2,830

F03 14-D13×1,110

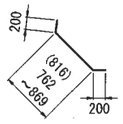

F04 22-D13×1,220

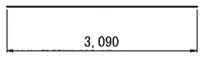

F05 22-D13×3,090

F06 14-D13×1,530

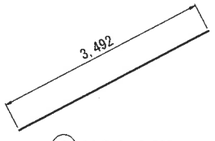

F07 14-D13×3,500

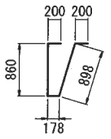

W01 12-D13×2,340

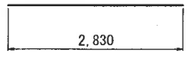

W02 6-D13×2,830

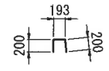

K01 24-D13×600

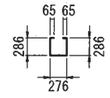

K02 24-D13×980

K03 10-D13×430

鉄筋数量表(流入部)

符号	径	長さ	本数	単位重量	1本当り重量	重量	備考
F01	13	5.460	14	0.995	5.433	76.06	
F02	13	2.830	14	0.995	2.816	39.42	
F03	13	1.110	14	0.995	1.104	15.46	
F04	13	1.220	22	0.995	1.214	26.71	
F05	13	3.090	22	0.995	3.075	67.65	
F06	13	1.530	14	0.995	1.522	21.31	
F07	13	3.500	14	0.995	3.483	48.76	
W01	13	2.340	12	0.995	2.328	27.94	
W02	13	2.830	6	0.995	2.816	16.90	
K01	13	0.600	24	0.995	0.597	14.33	
K02	13	0.980	24	0.995	0.975	23.40	
K03	13	0.430	10	0.995	0.428	4.28	
				合計	D13	382.22	kg

工事名	来巻地区大蔵ため池改修工事		
図面名	洪水吐工配筋図(1)		
作成年月日	令和 8年 7月		
縮尺	S=1:50	図面番号	32 / 63
備考	起工設計書		
事業者名	下松市役所		

洪水吐工配筋図(2)

S=1:50

移行部配筋図

底版配筋図(下面)

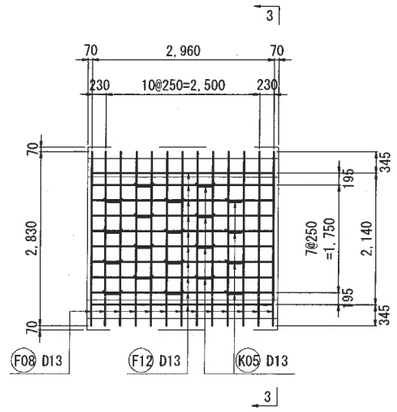

底版配筋図(上面)

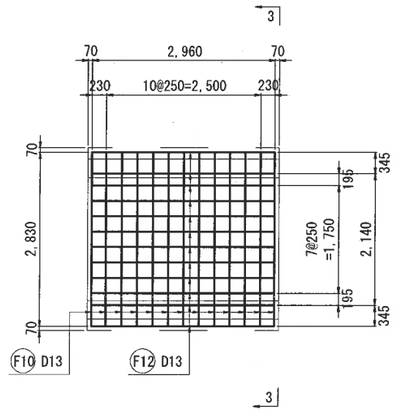

3-3 断面図

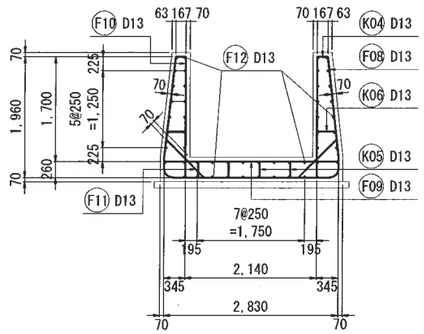

止水壁配筋図

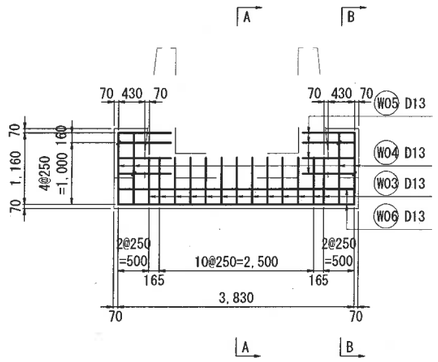

側壁配筋図(外面)

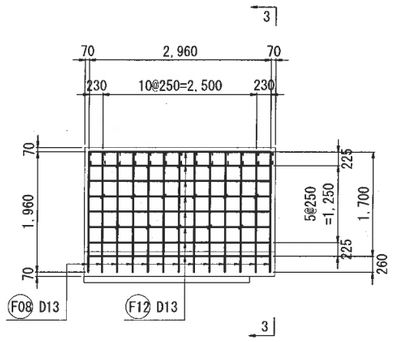

側壁配筋図(内面)

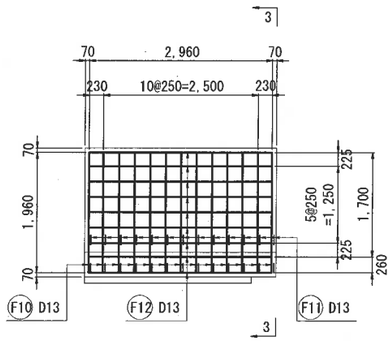

鉄筋数量表(移行部)

符号	径	長さ	本数	単位重量	1本当り重量	重量	備考
F08	13	7.560	13	0.995	7.522	97.79	
F09	13	2.830	13	0.995	2.816	36.61	
F10	13	1.960	26	0.995	1.950	50.70	
F11	13	1.270	26	0.995	1.264	32.86	
F12	13	2.960	50	0.995	2.945	147.25	
W03	13	2.130	13	0.995	2.119	27.55	
W04	13	1.530	8	0.995	1.522	12.18	
W05	13	0.850	16	0.995	0.846	13.54	
W06	13	3.830	4	0.995	3.811	15.24	
K04	13	0.600	26	0.995	0.597	15.52	
K05	13	0.980	20	0.995	0.975	19.50	
K06	13	0.390	32	0.995	0.388	12.42	
K07	13	0.450	4	0.995	0.448	1.79	
				合計	D13	482.95	kg

A-A 断面図

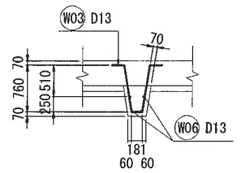

B-B 断面図

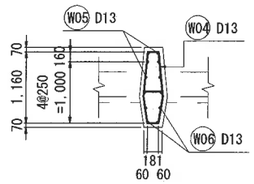

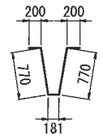

W03 13-D13×2,130

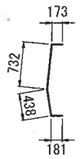

W04 8-D13×1,530

W05 16-D13×850

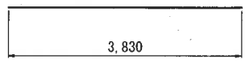

W06 4-D13×3,830

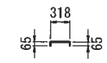

K07 4-D13×450

鉄筋加工図

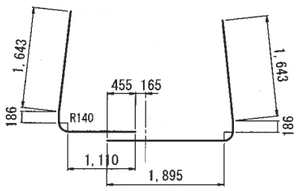

※鉄筋の継手位置は交互に配置すること。

F08 13-D13×7,560

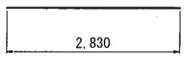

F09 13-D13×2,830

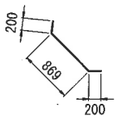

F11 26-D13×1,270

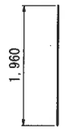

F10 26-D13×1,960

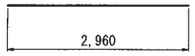

F12 50-D13×2,960

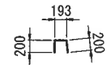

K04 26-D13×600

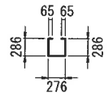

K05 20-D13×980

K06 32-D13×390

工事名	来巻地区大蔵ため池改修工事		
図面名	洪水吐工配筋図(2)		
作成年月日	令和 8年 7月		
縮尺	S=1:50	図面番号	33 / 63
備考	起工設計書		
事業者名	下松市役所		

洪水吐工配筋図(3)

S=1:50

放水路部配筋図

底版配筋図(下面)

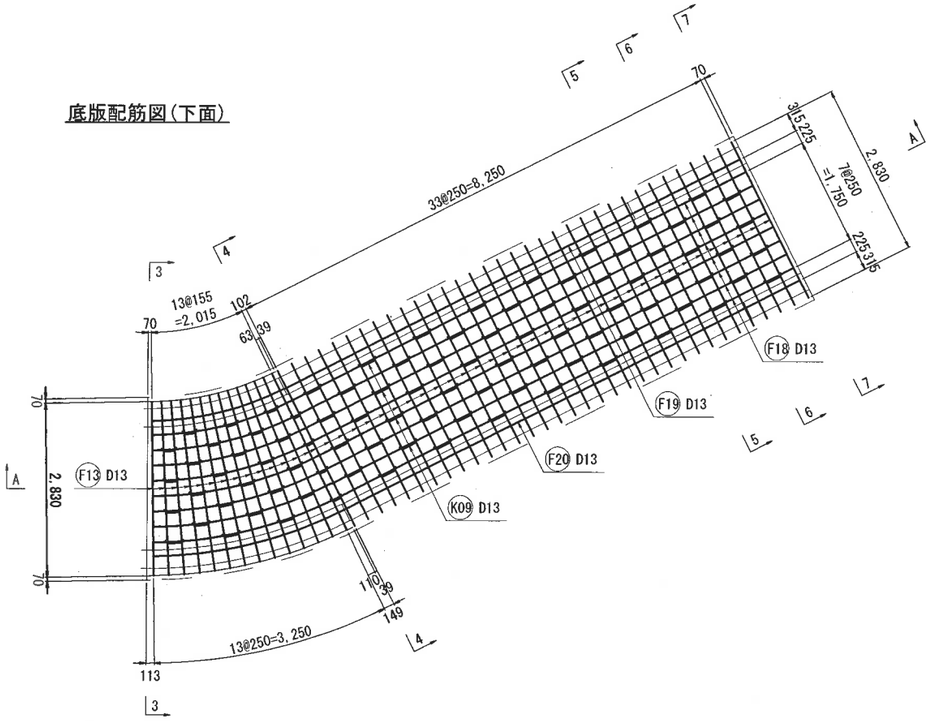

底版配筋図(上面)

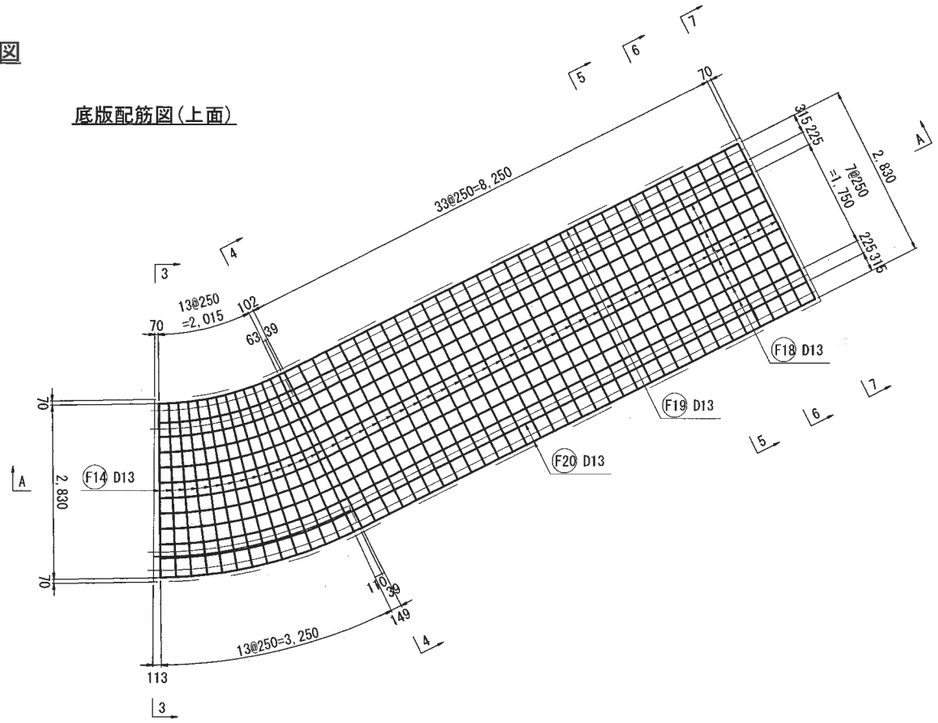

側壁配筋図(左岸側:外面)

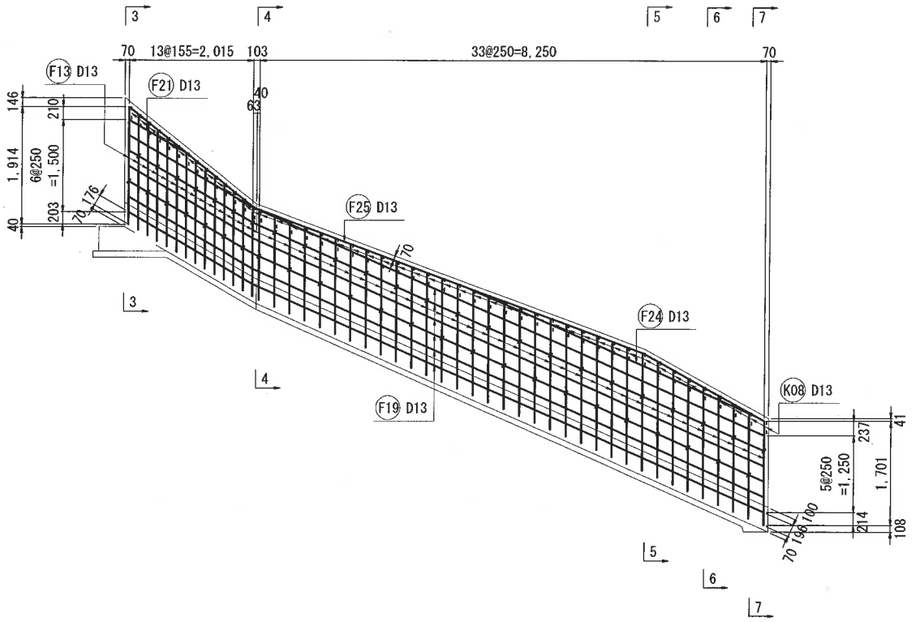

側壁配筋図(左岸側:内面)

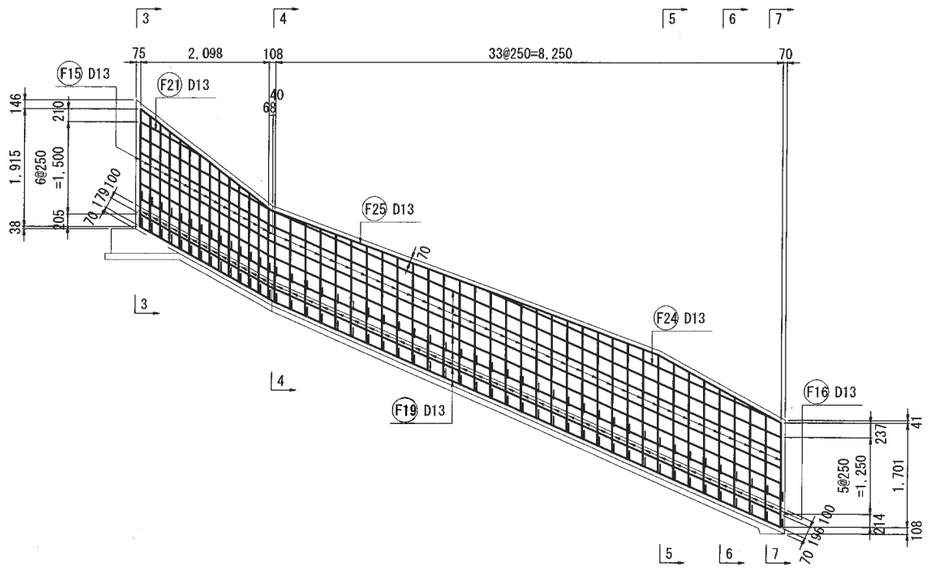

工事名	来巻地区大蔵ため池改修工事		
図面名	洪水吐工配筋図(3)		
作成年月日	令和 8年 7月		
縮尺	S=1:50	図面番号	34 / 63
備考	起工設計書		
事業者名	下松市役所		

洪水吐工配筋図(4)

S=1:50

放水路部配筋図

側壁配筋図(右岸側:外面)

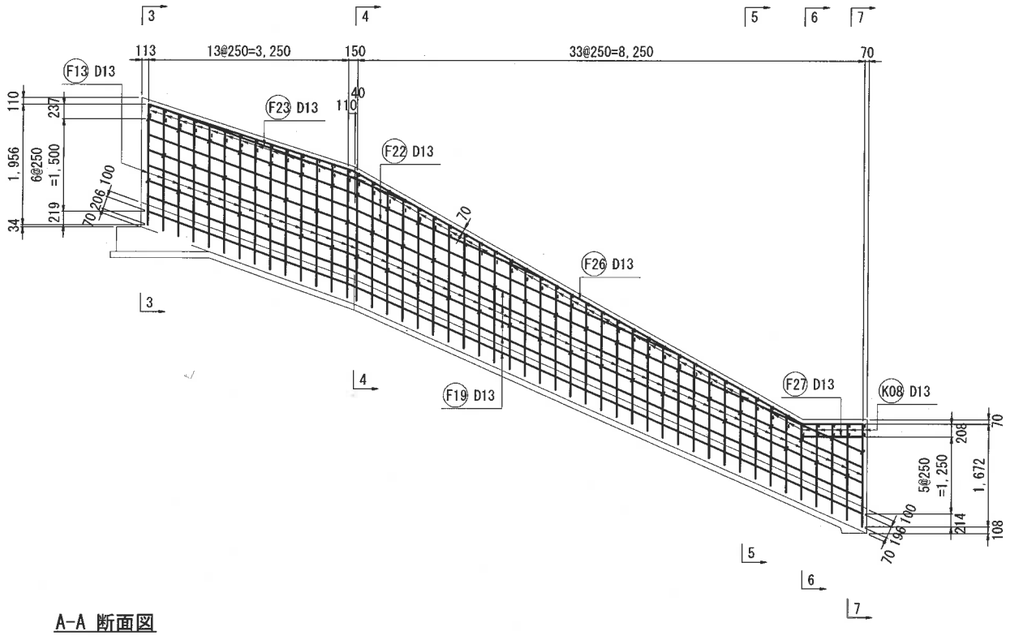

側壁配筋図(右岸側:内面)

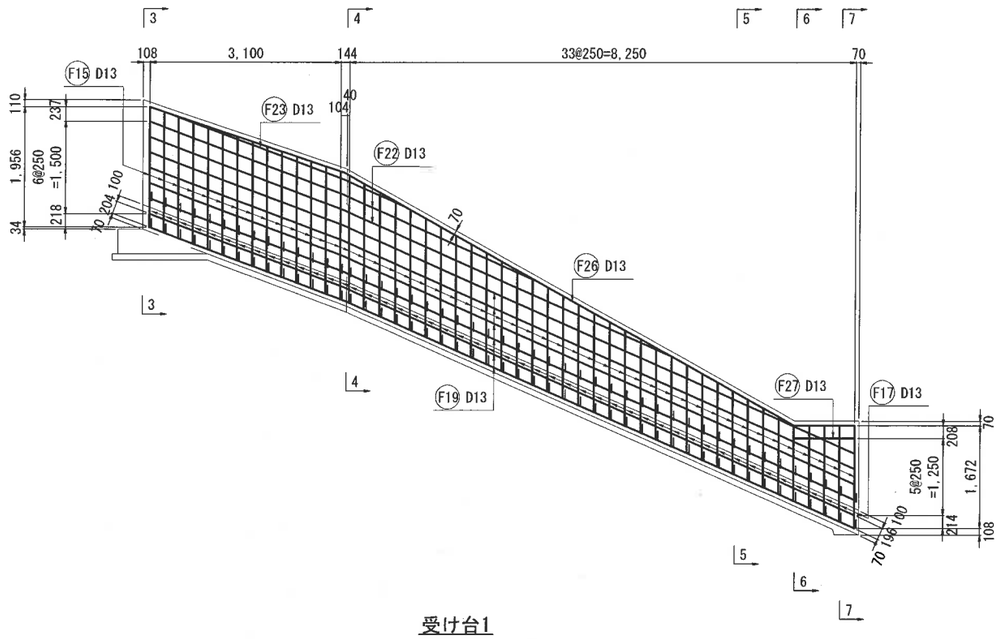

A-A 断面図

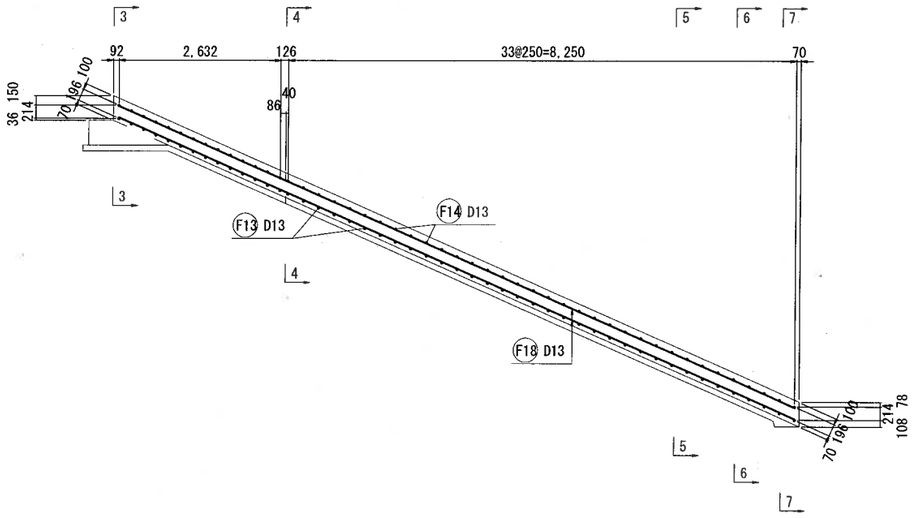

受け台1

側面図

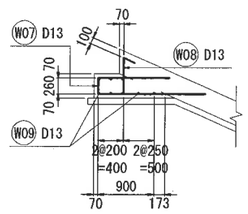

正面図

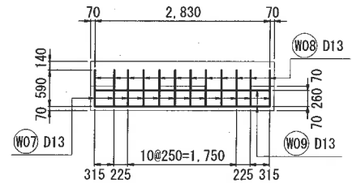

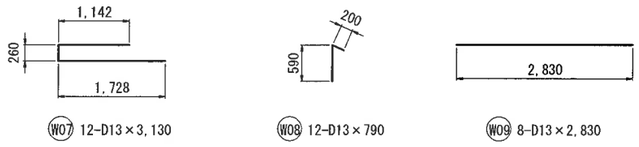

W07 12-D13×3,130　　W08 12-D13×790　　W09 8-D13×2,830

工事名	来巻地区大蔵ため池改修工事		
図面名	洪水吐工配筋図(4)		
作成年月日	令和 8年 7月		
縮尺	S=1:50	図面番号	35 / 63
備考	起工設計書		
事業者名	下松市役所		

洪水吐工配筋図(5)

S=1:50

放水路部配筋図

3-3 断面図

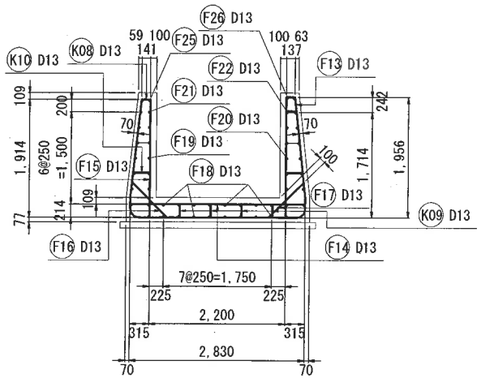

4-4 断面図

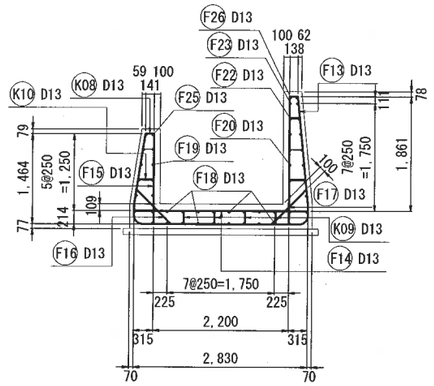

5-5 断面図

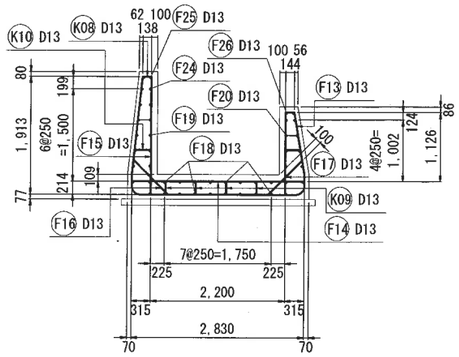

6-6 断面図

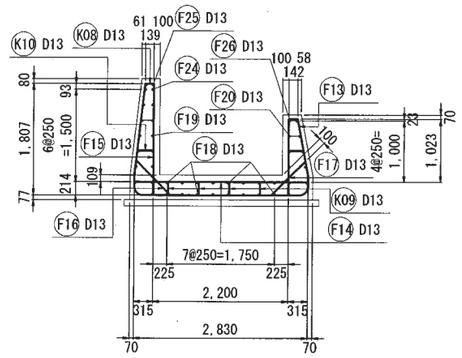

7-7 断面図

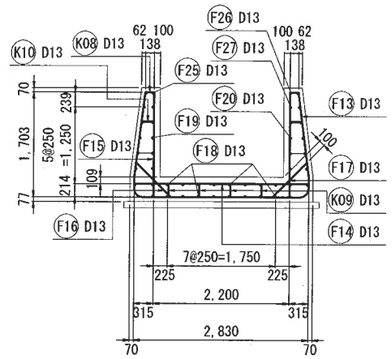

鉄筋加工図

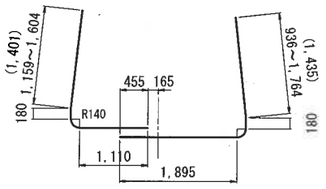

※鉄筋の継手位置は交互に配置すること。

F13 48-D13×6,650

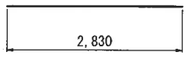

F14 48-D13×2,830

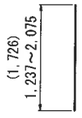

F15 96-D13×1,730

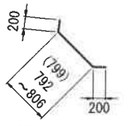

F16 48-D13×1,200

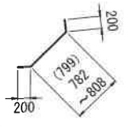

F17 48-D13×1,200

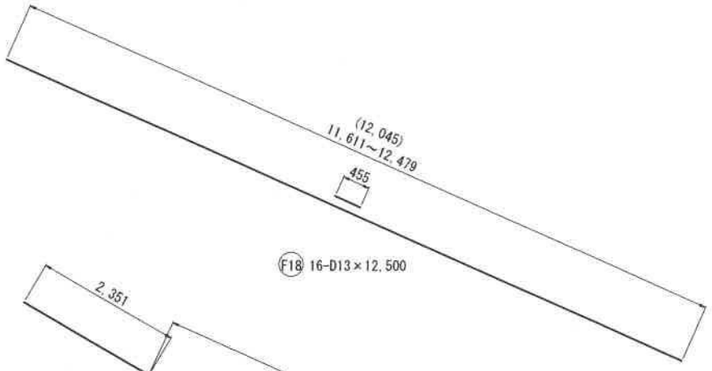

F18 16-D13×12,500

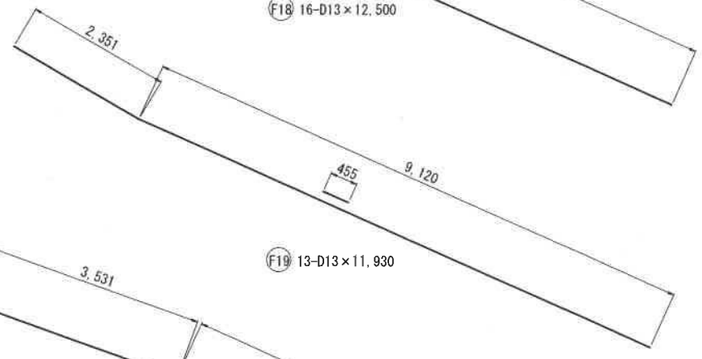

F19 13-D13×11,930

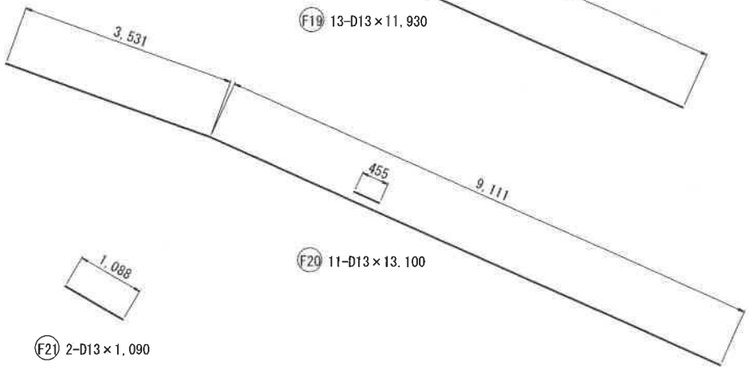

F20 11-D13×13,100

F21 2-D13×1,090

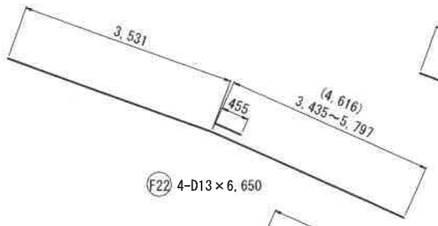

F22 4-D13×6,650

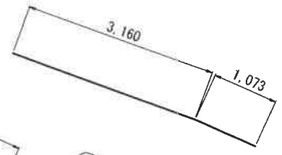

F23 2-D13×4,240

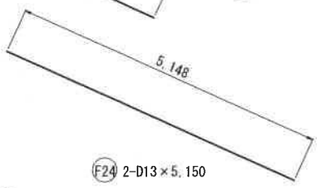

F24 2-D13×5,150

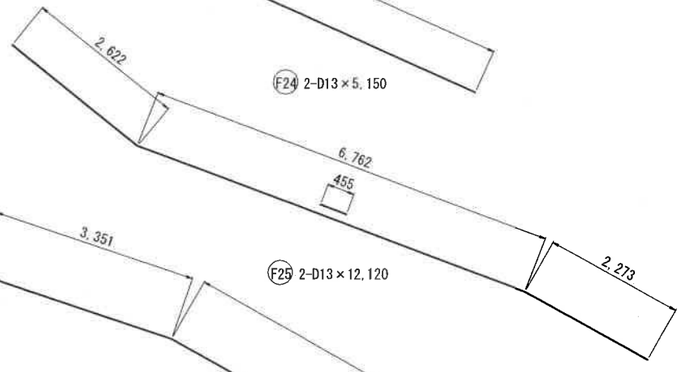

F25 2-D13×12,120

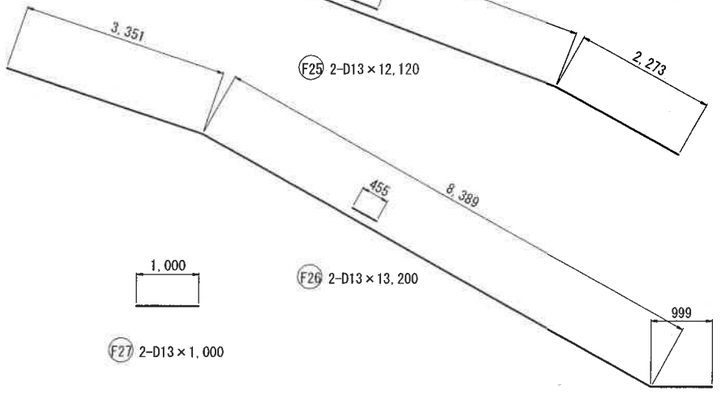

F26 2-D13×13,200

F27 2-D13×1,000

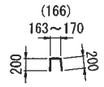

K08 96-D13×570

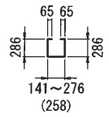

K09 92-D13×960

K10 106-D13×390

鉄筋数量表(放水路部)

符号	径	長さ	本数	単位重量	1本当り重量	重量	備考
F13	13	6.650	48	0.995	6.617	317.62	
F14	13	2.830	48	0.995	2.816	135.17	
F15	13	1.730	96	0.995	1.721	165.22	
F16	13	1.200	48	0.995	1.194	57.31	
F17	13	1.200	48	0.995	1.194	57.31	
F18	13	12.500	16	0.995	12.438	199.01	
F19	13	11.930	13	0.995	11.870	154.31	
F20	13	13.100	11	0.995	13.035	143.39	
F21	13	1.090	2	0.995	1.085	2.17	
F22	13	6.650	4	0.995	6.617	26.47	
F23	13	4.240	2	0.995	4.219	8.44	
F24	13	5.150	2	0.995	5.124	10.25	
F25	13	12.120	2	0.995	12.059	24.12	
F26	13	13.200	2	0.995	13.134	26.27	
F27	13	1.000	2	0.995	0.995	1.99	
W07	13	3.130	12	0.995	3.114	37.37	
W08	13	0.790	12	0.995	0.786	9.43	
W09	13	2.830	8	0.995	2.816	22.53	
K08	13	0.570	96	0.995	0.567	54.43	
K09	13	0.960	92	0.995	0.955	87.86	
K10	13	0.390	106	0.995	0.388	41.13	
				合計	D13	1581.80	kg

工事名	来巻地区大蔵ため池改修工事		
図面名	洪水吐工配筋図(5)		
作成年月日	令和 8年 7月		
縮尺	S=1:50	図面番号	36 / 63
備考	起工設計書		
事業者名	下松市役所		

洪水吐工配筋図(6)

S=1:50

減勢部配筋図

底版配筋図(下面)

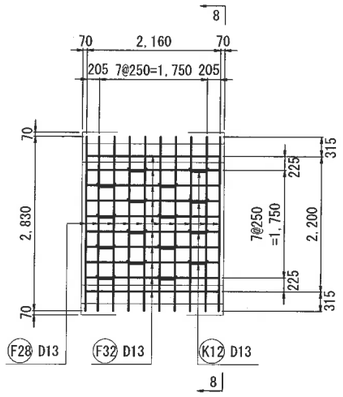

底版配筋図(上面)

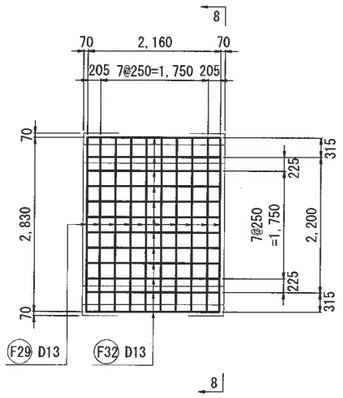

8-8 断面図

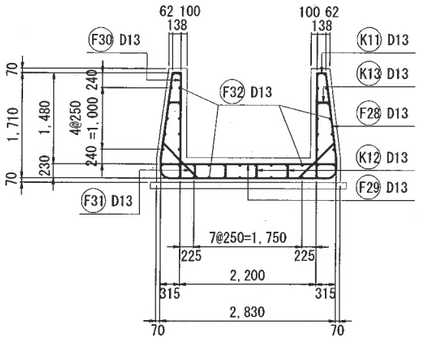

側壁配筋図(外面)

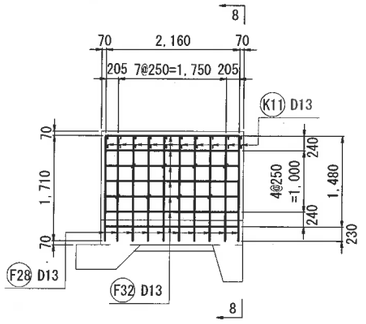

側壁配筋図(内面)

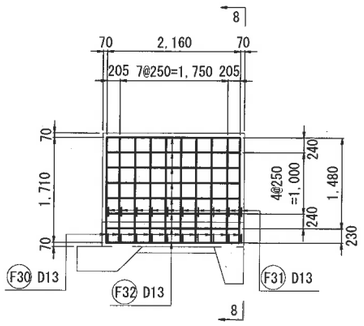

受け台2

側面図

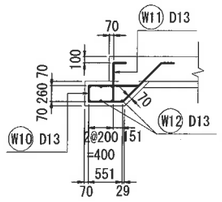

正面図

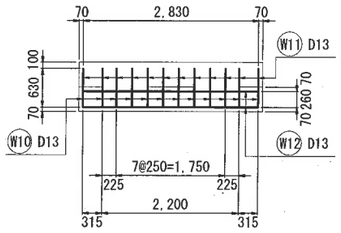

カットオフ2

側面図

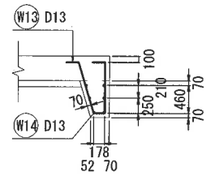

正面図

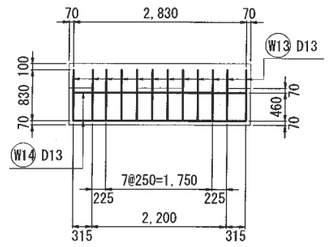

鉄筋加工図

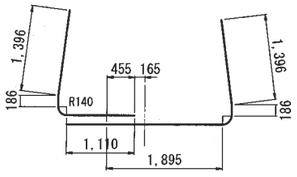

※鉄筋の継手位置は交互に配置すること。

F28 10-D13×6,610

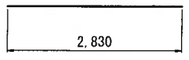

F29 10-D13×2,830

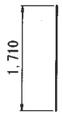

F30 20-D13×1,710

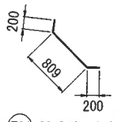

F31 20-D13×1,210

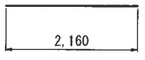

F32 46-D13×2,160

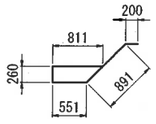

W10 12-D13×2,720

W11 12-D13×830

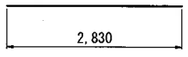

W12 7-D13×2,830

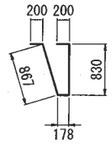

W13 12-D13×2,280

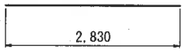

W14 6-D13×2,830

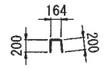

K11 20-D13×570

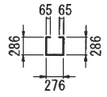

K12 16-D13×980

K13 16-D13×390

鉄筋数量表(減勢部)

符号	径	長さ	本数	単位重量	1本当り重量	重量	備考
F28	13	6.610	10	0.995	6.577	65.77	
F29	13	2.830	10	0.995	2.816	28.16	
F30	13	1.710	20	0.995	1.701	34.02	
F31	13	1.210	20	0.995	1.204	24.08	
F32	13	2.160	46	0.995	2.149	98.85	
W10	13	2.720	12	0.995	2.706	32.47	
W11	13	0.830	12	0.995	0.826	9.91	
W12	13	2.830	7	0.995	2.816	19.71	
W13	13	2.280	12	0.995	2.269	27.23	
W14	13	2.830	6	0.995	2.816	16.90	
K11	13	0.570	20	0.995	0.567	11.34	
K12	13	0.980	16	0.995	0.975	15.60	
K13	13	0.390	16	0.995	0.388	6.21	
				合計	D13	390.25	kg

工事名	来巻地区大蔵ため池改修工事		
図面名	洪水吐工配筋図(6)		
作成年月日	令和 8年 7月		
縮尺	S=1:50	図面番号	37 / 63
備考	記工設計書		
事業者名	下松市役所		

接続桝構造図

S=1:50

構造図

平面図

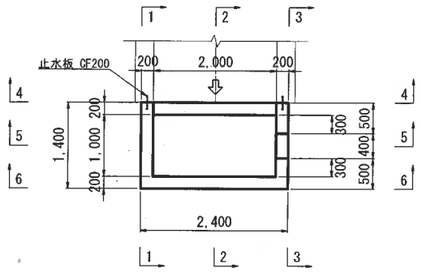

1-1 断面図

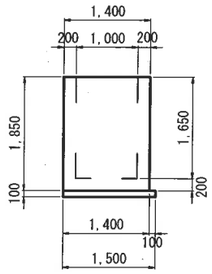

2-2 断面図

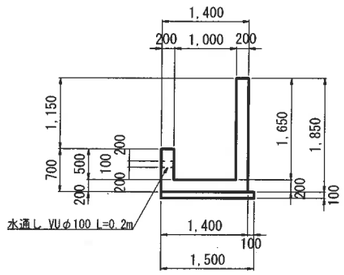

3-3 断面図

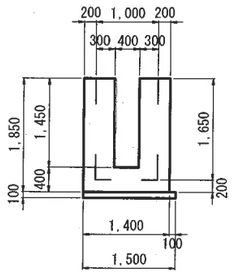

4-4 断面図

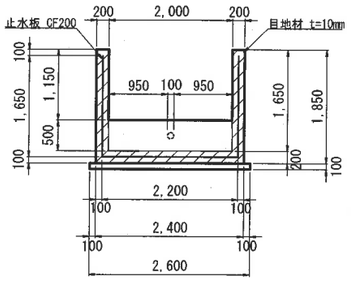

5-5 断面図

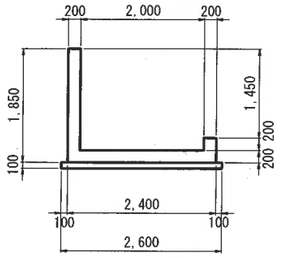

6-6 断面図

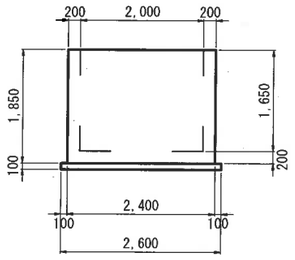

配筋図

底版配筋図

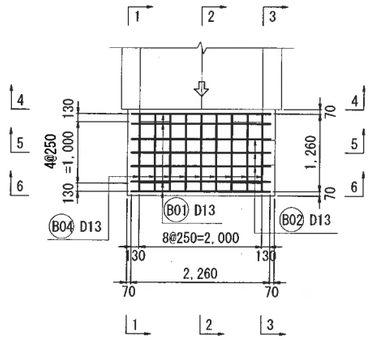

1-1 断面図

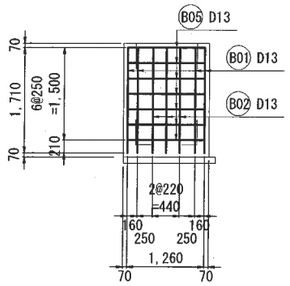

2-2 断面図

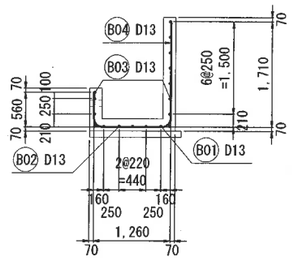

3-3 断面図

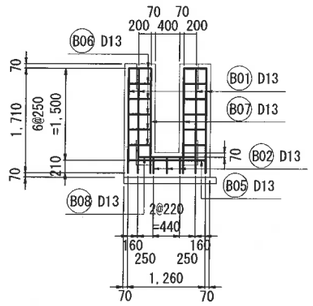

4-4 断面図

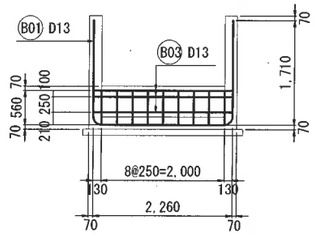

5-5 断面図

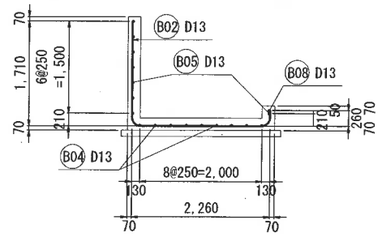

6-6 断面図

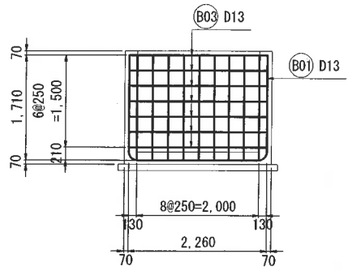

鉄筋加工図

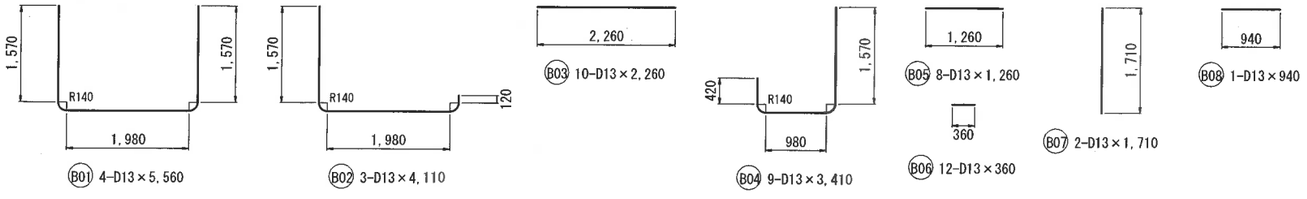

鉄筋数量表(接続桝)

符号	径	長さ	本数	単位重量	1本当り重量	重量	備考
B01	13	5.560	4	0.995	5.532	22.13	
B02	13	4.110	3	0.995	4.089	12.27	
B03	13	2.260	10	0.995	2.249	22.49	
B04	13	3.410	9	0.995	3.393	30.54	
B05	13	1.260	8	0.995	1.254	10.03	
B06	13	0.360	12	0.995	0.358	4.30	
B07	13	1.710	2	0.995	1.701	3.40	
B08	13	0.940	1	0.995	0.935	0.94	
				合計	D13	106.10	kg

工事名	来巻地区大蔵ため池改修工事		
図面名	接続桝構造図		
作成年月日	令和 8年 7月		
縮尺	S=1:50	図面番号	38 / 63
備考	起工設計書		
事業者名	下松市役所		

下流水路計画図

S=1:50

縦断図

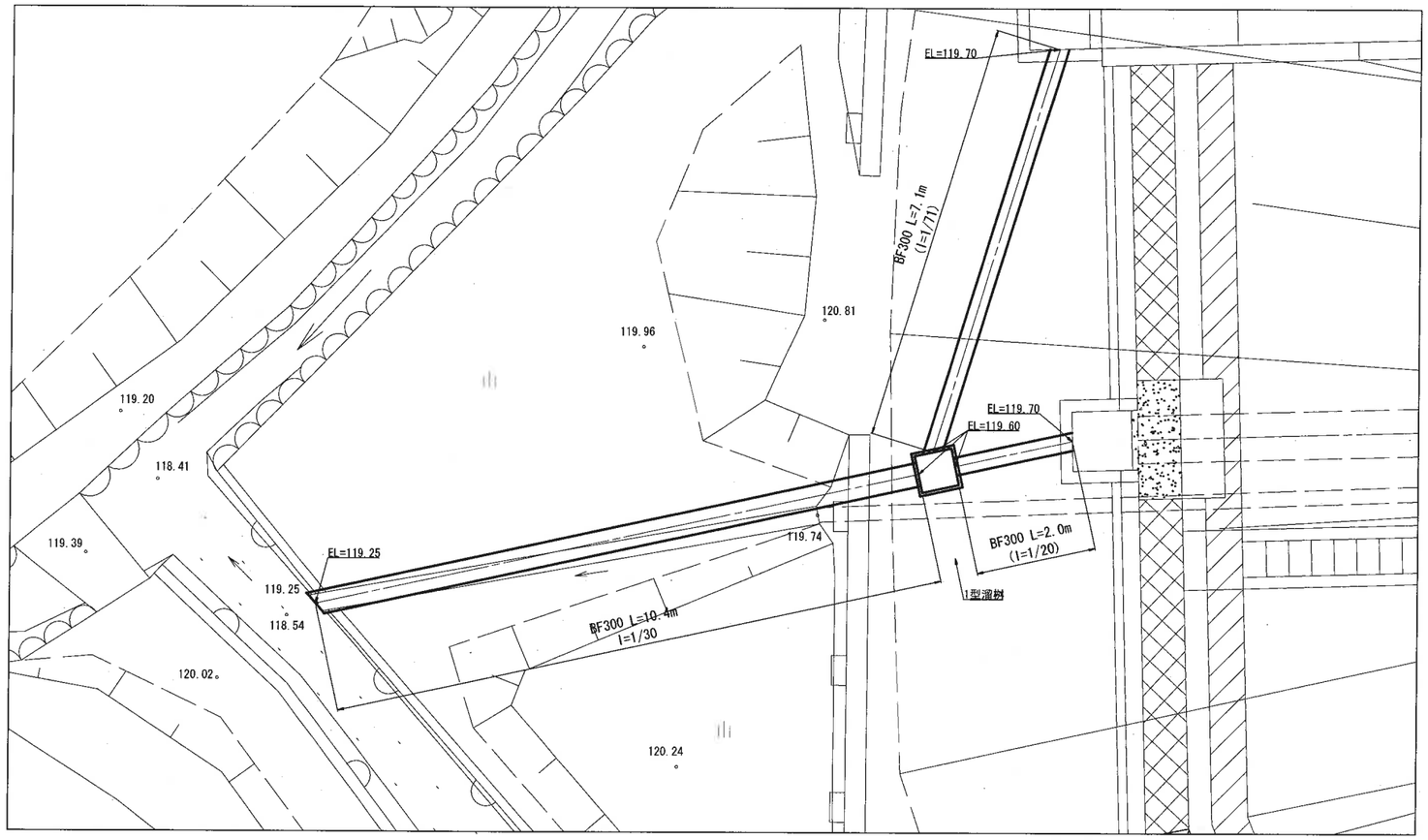

標準図

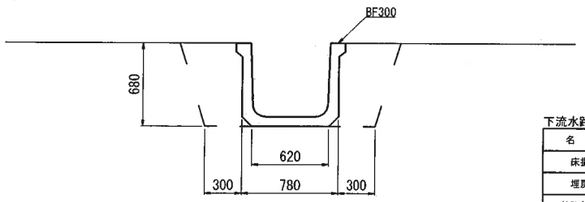

下流水路 土工数量(@10m)

名 称	数 量
床掘	10.8
埋戻	5.4
基面整正	6.2

工事名	来巻地区大蔵ため池改修工事		
図面名	下流水路計画図		
作成年月日	令和 8年 7月		
縮尺	図示	図面番号	39 / 63
備考	起工設計書		
事業者名	下松市役所		

取水施設工一般図

平面図
S=1:100

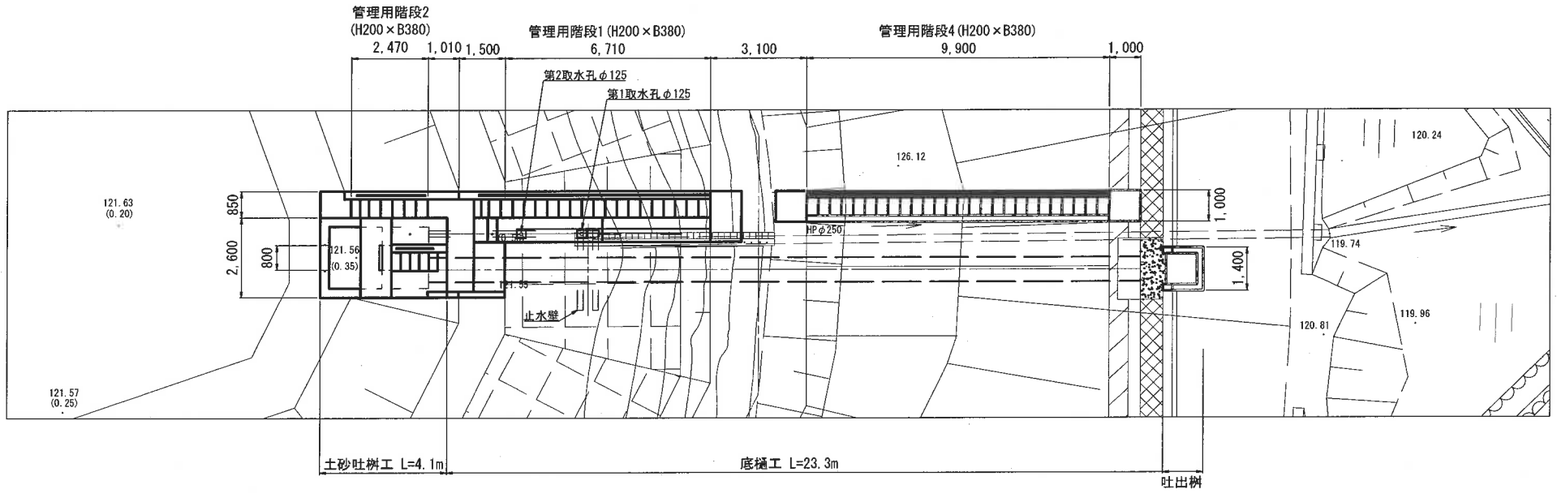

縦断図
S=1:100

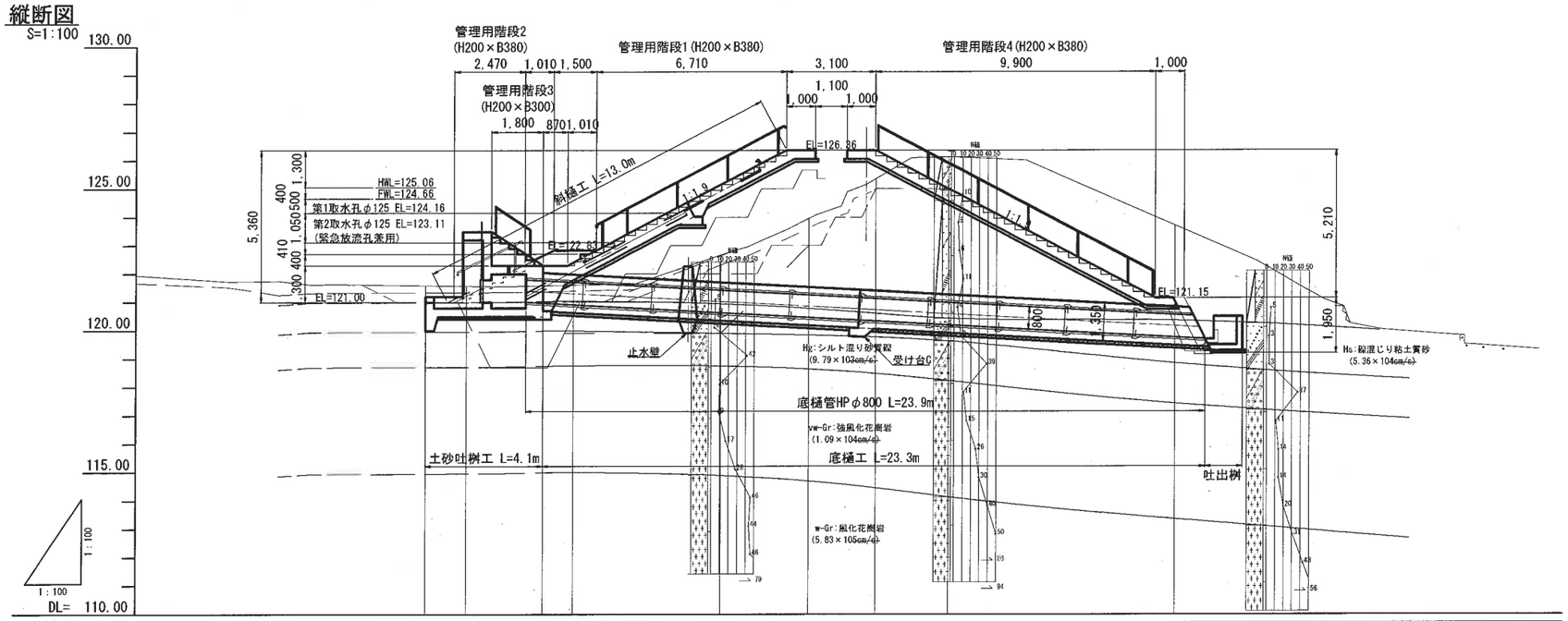

勾配	121.00					l=1/18 L=23.9m				119.70
盛土高										
切土高	0.59	0.81	0.61	0.70	2.04	3.51	5.03	5.96	3.96	
計画高	121.00	120.80	120.97	120.91	120.62	120.45	120.32	120.17	119.73	
地盤高	121.59	121.61	121.58	121.61	122.66	123.96	125.35	126.13	123.69	
追加距離	0.00	1.43	4.10	5.17	10.38	13.47	15.79	18.37	26.35	
単距離	0.00	1.43	2.67	1.07	5.21	3.09	2.32	2.58	7.98	
測点	BP	+1.43	+4.10	+5.17	+10.38	+13.47	+15.79	+18.37	+26.35	

断面図
S=1:50

斜樋工

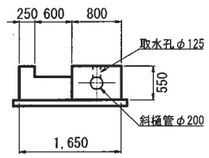

底樋工

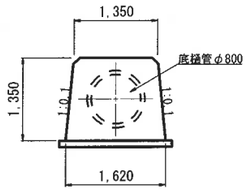

止水壁工

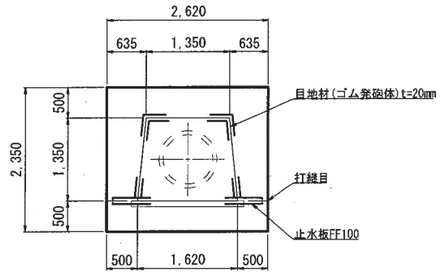

工事名	来巻地区大蔵ため池改修工事		
図面名	取水施設工一般図		
作成年月日	令和 8年 7月		
縮尺	図示	図面番号	40 / 63
備考	起工設計書		
事業者名	下松市役所		

取水施設工構造図(1)

S=1:50

平面図

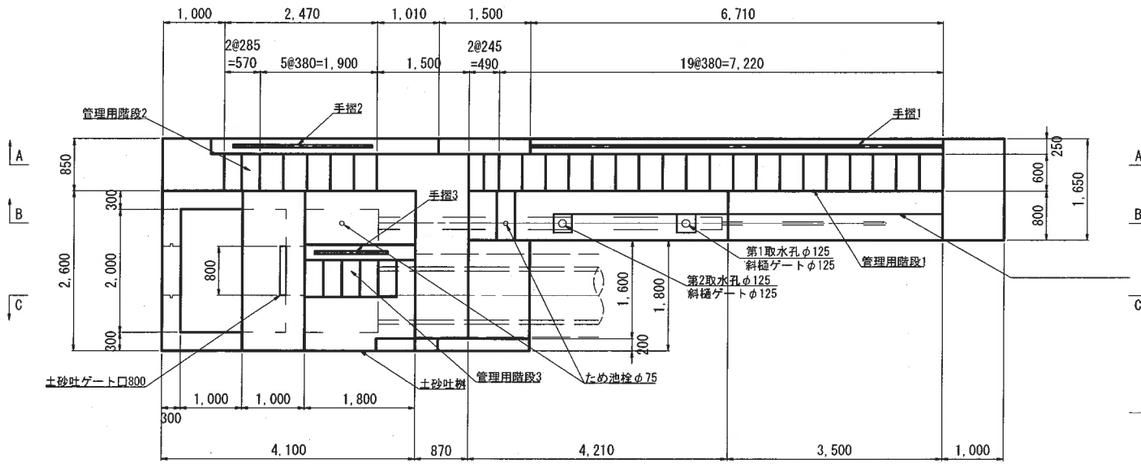

A-A断面図

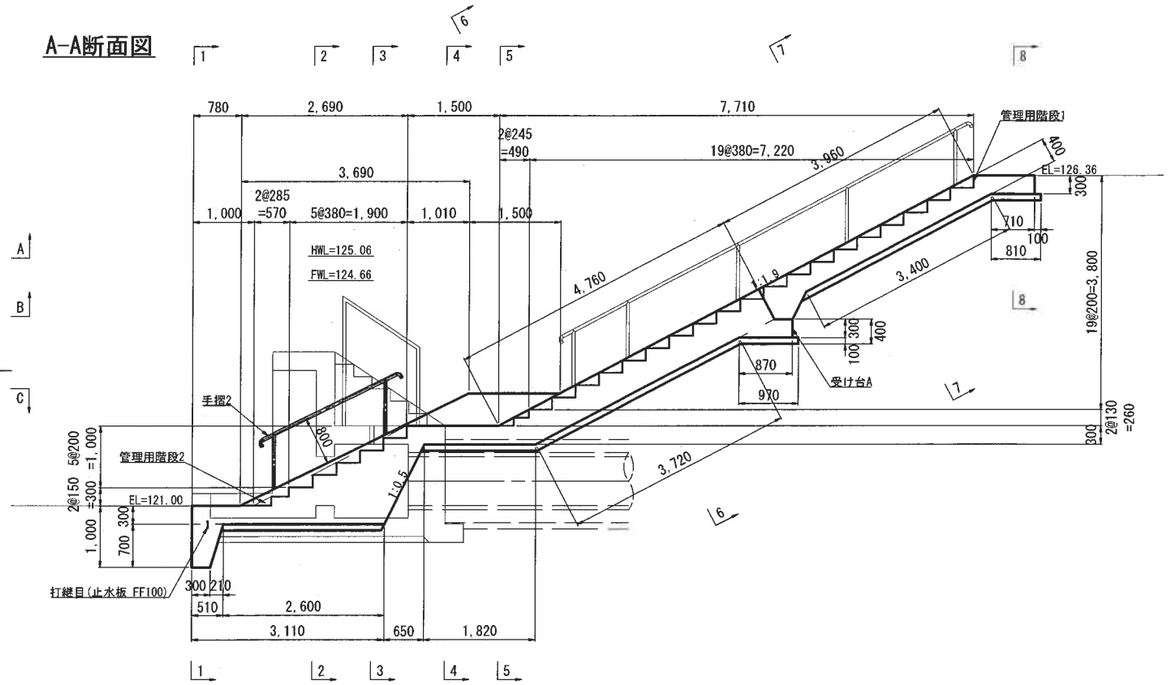

B-B断面図

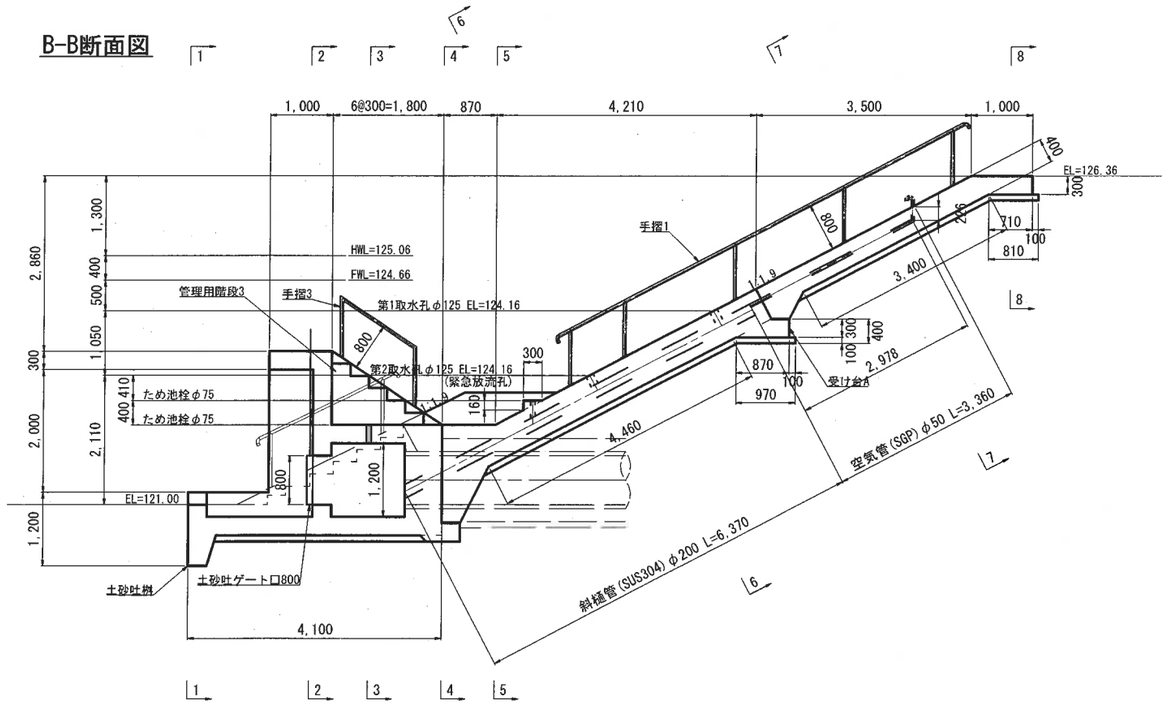

C-C断面図

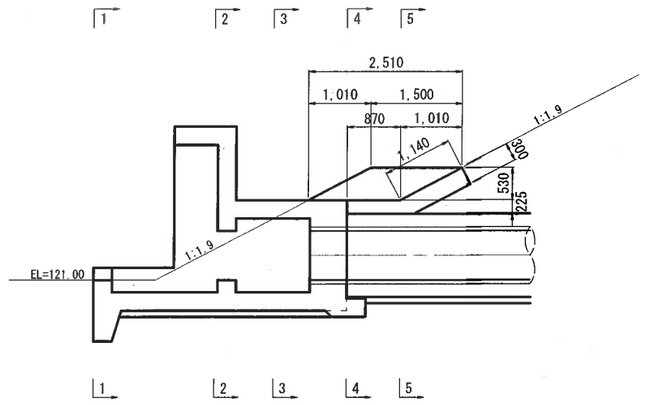

工事名	来巻地区大蔵ため池改修工事		
図面名	取水施設工構造図(1)		
作成年月日	令和 8年 7月		
縮尺	S=1:50	図面番号	41 / 63
備考	起工設計書		
事業者名	下松市役所		

取水施設工構造図(2)

S=1:50

階段工平面図

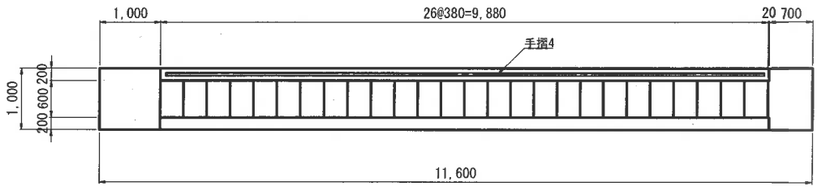

土砂吐桝平面図

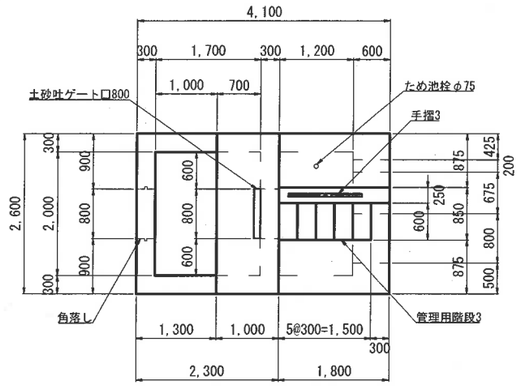

土砂吐桝側面図

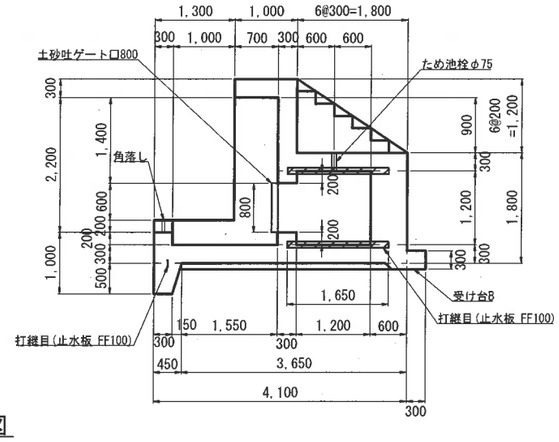

階段工側面図

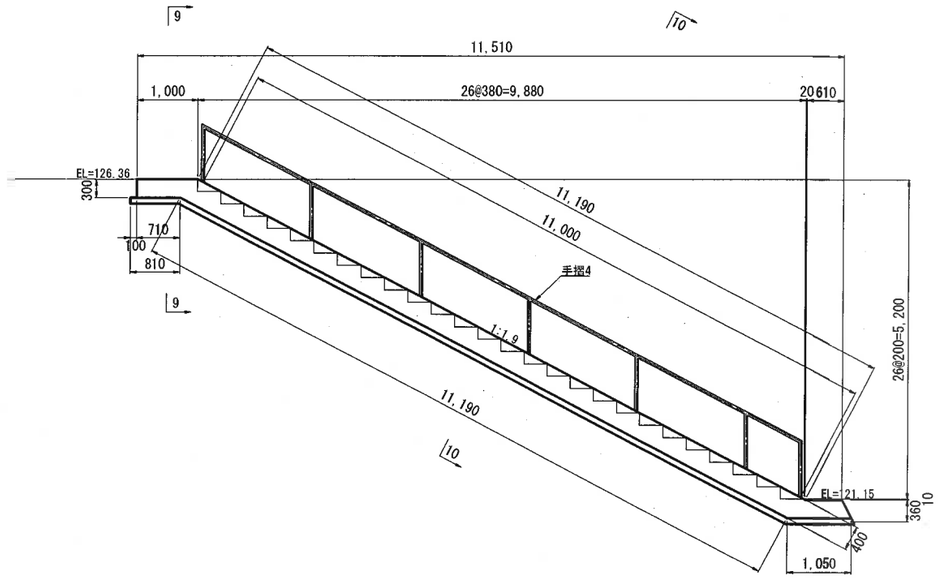

土砂吐桝正面図

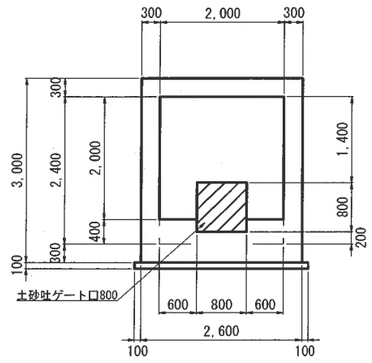

工事名	来巻地区大蔵ため池改修工事		
図面名	取水施設工構造図(2)		
作成年月日	令和 8年 7月		
縮尺	S=1:50	図面番号	42 / 63
備考	起工設計書		
事業者名	下松市役所		

取水施設工構造図(3)

断面図
S=1:50

1-1 断面図

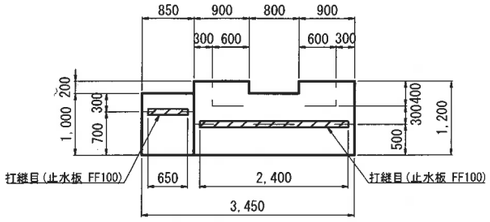

2-2 断面図

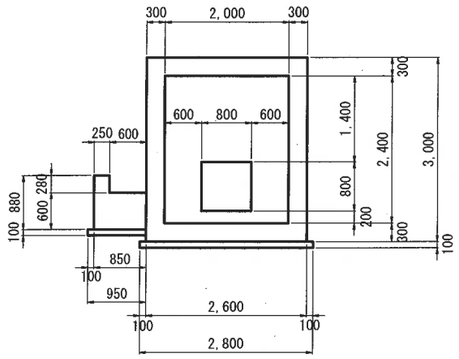

3-3 断面図

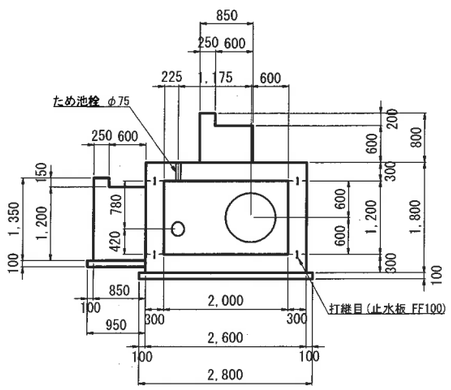

4-4 断面図

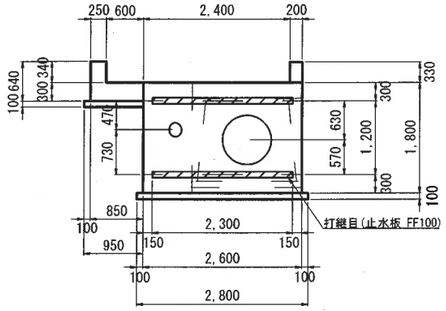

5-5 断面図

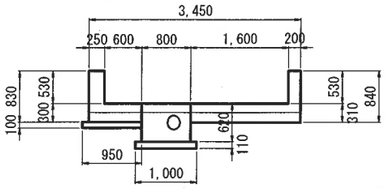

6-6 断面図

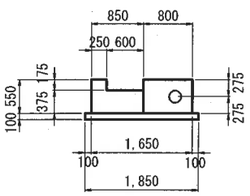

7-7 断面図

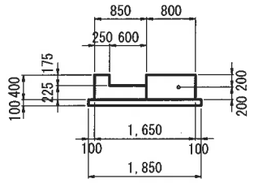

8-8 断面図

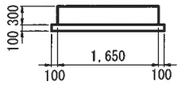

9-9 断面図

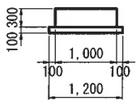

10-10 断面図

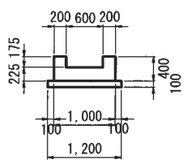

伸縮継手詳細図
S=1:25

受け台A

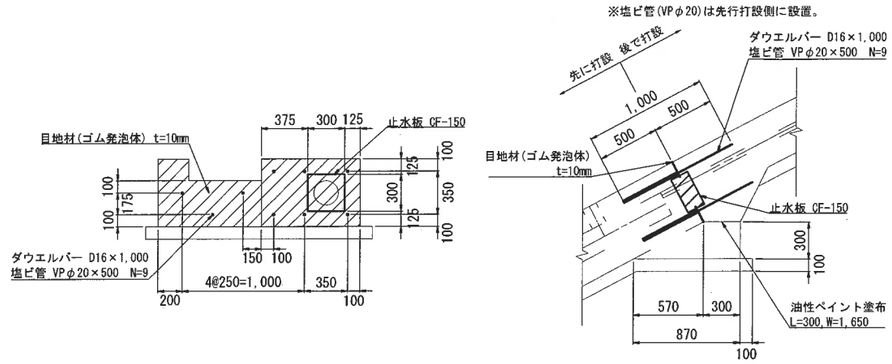

受け台B

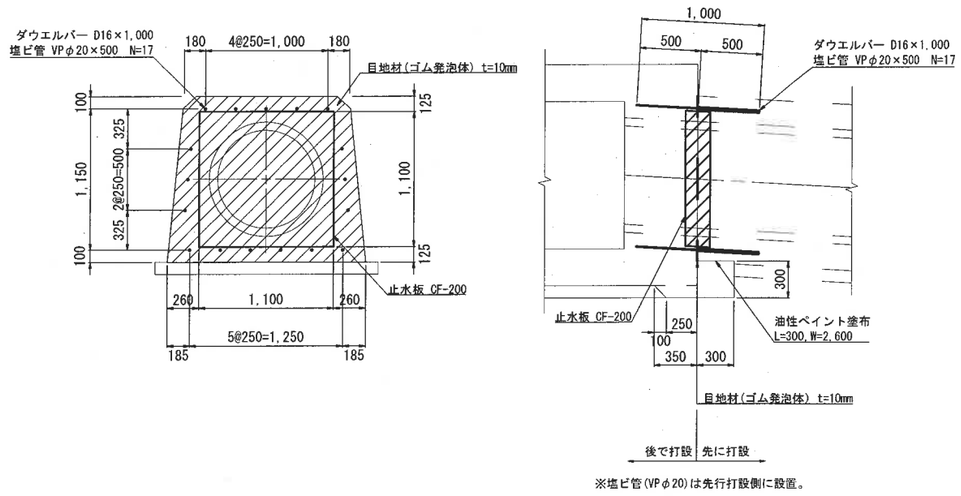

※塩ビ管(VPφ20)は先行打設側に設置。

工事名	来巻地区大蔵ため池改修工事		
図面名	取水施設工構造図(3)		
作成年月日	令和 8年 7月		
縮尺	S=1:50	図面番号	43 / 63
備考	起工設計書		
事業者名	下松市役所		

斜樋工配筋図(1)

S=1:50

平面図

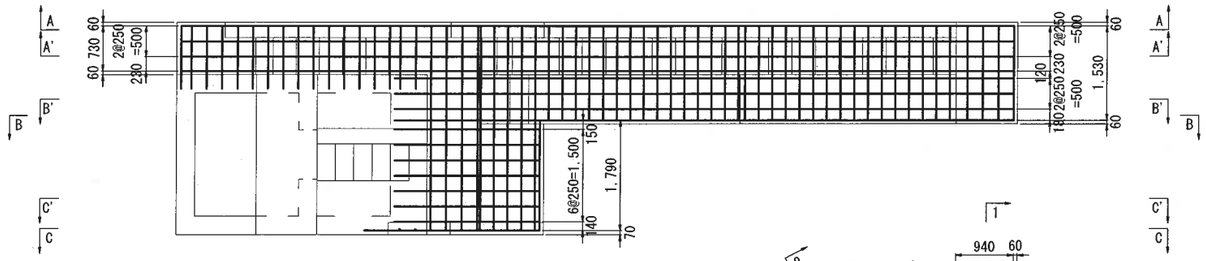

A-A断面図

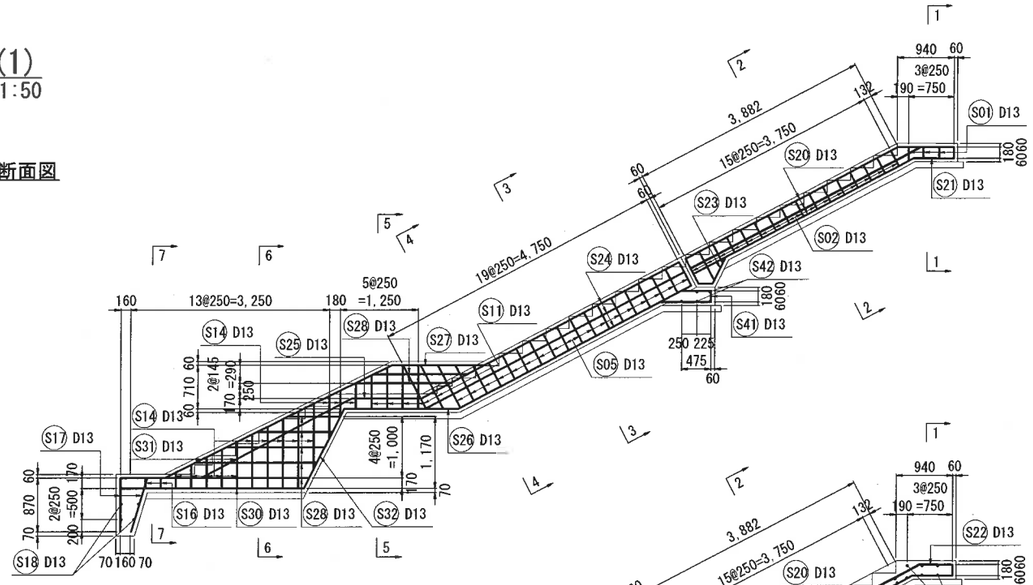

B-B断面図

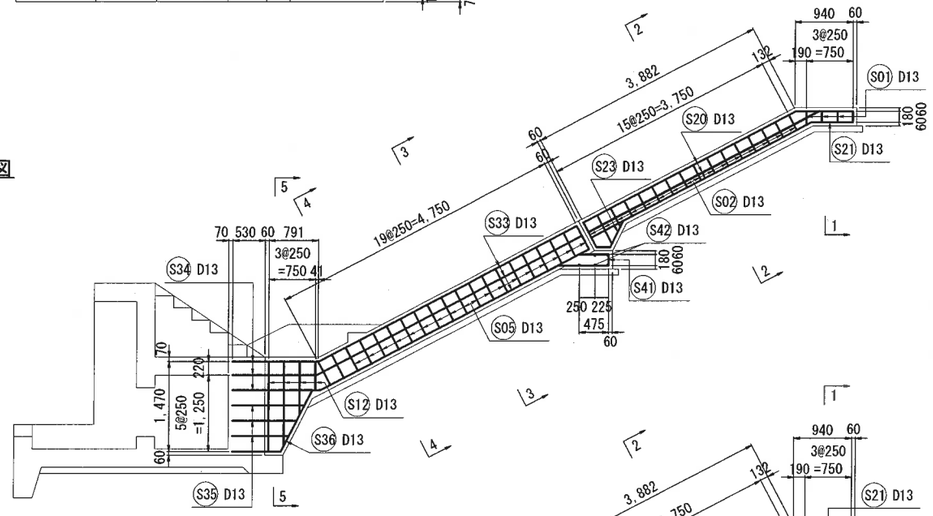

A'-A' 断面図

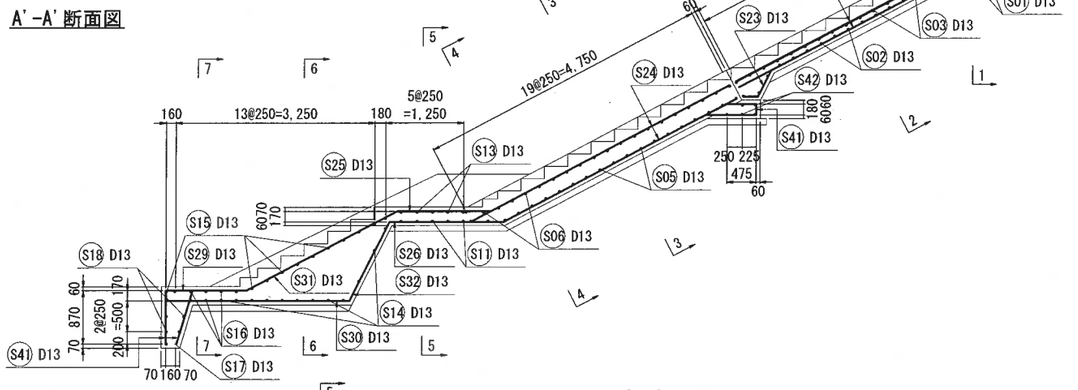

B'-B' 断面図

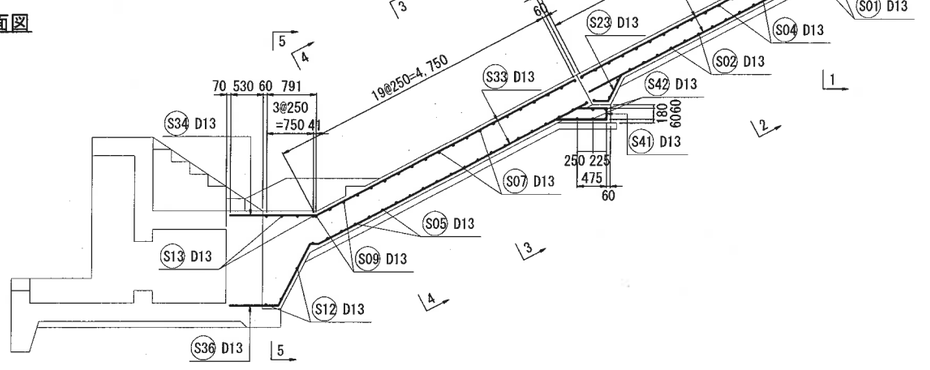

C-C断面図

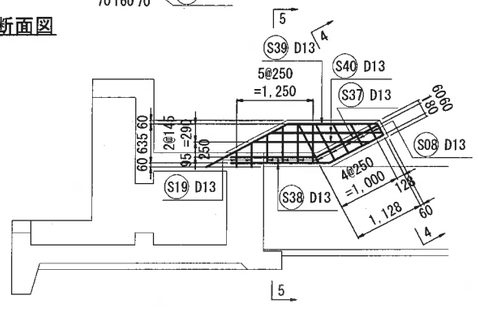

C'-C' 断面図

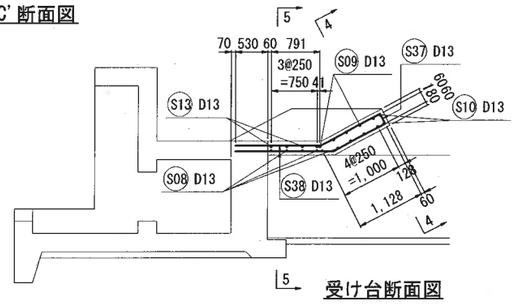

受け台断面図

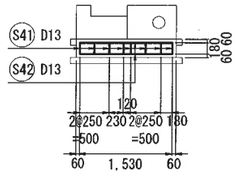

1-1断面図

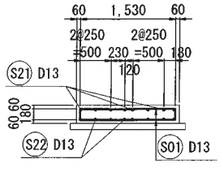

2-2断面図

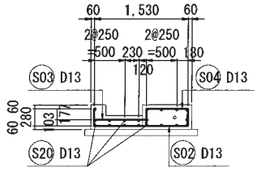

3-3断面図

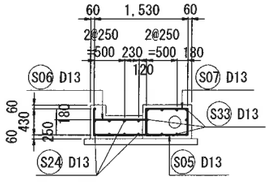

4-4断面図

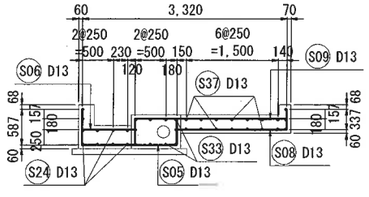

5-5断面図

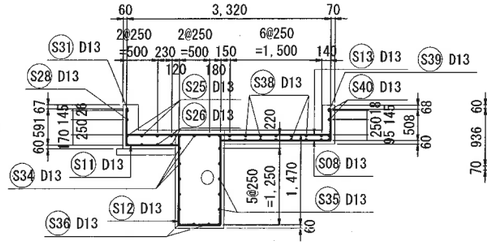

6-6断面図

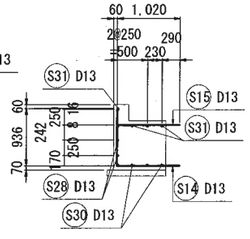

7-7断面図

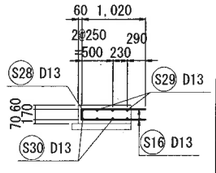

工事名	来巻地区大蔵ため池改修工事		
図面名	斜樋工配筋図(1)		
作成年月日	令和 8年 7月		
縮尺	S=1:50	図面番号	44 / 63
備考	起工設計書		
事業者名	下松市役所		

斜樋工配筋図(2)

S=1:50

鉄筋加工図

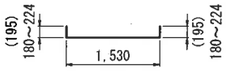

S01 6-D13×1,920
(4-D13×1,890)
(2-D13×1,980)

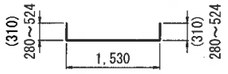

S02 16-D13×2,150
(13-D13×2,090)
(1-D13×2,220)
(1-D13×2,440)
(1-D13×2,580)

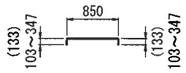

S03 16-D13×1,120
(13-D16×1,060)
(1-D16×1,190)
(1-D16×1,410)
(1-D16×1,550)

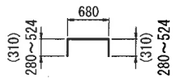

S04 16-D13×1,300
(13-D13×1,240)
(1-D13×1,370)
(1-D13×1,590)
(1-D13×1,730)

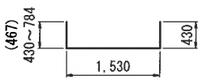

S05 18-D13×2,430
(15-D13× 2,390)
(1-D13×2,490)
(1-D13×2,620)
(1-D13×2,750)

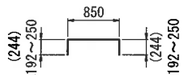

S06 20-D13×1,340
(18-D13×1,350)
(2-D13×1,240)

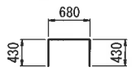

S07 15-D13×1,540

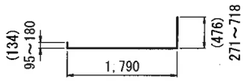

S08 9-D13×2,400
(1-D13×2,250)
(1-D13×2,350)
(1-D13×2,380)
(1-D13×2,480)
(1-D13×2,510)
(2-D13×2,520)
(1-D13×2,620)
(1-D13×2,640)

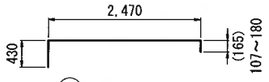

S09 5-D13×3,070
(1-D13×3,010)
(4-D13×3,080)

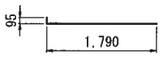

S10 2-D13×1,890

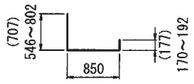

S11 4-D13×1,740
(1-D13×1,570)
(1-D13×1,690)
(2-D13×1,730)
(2-D13×1,850)

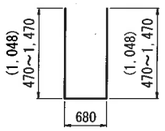

S12 4-D13×2,780
(1-D13×1,620)
(1-D13×2,440)
(1-D13×3,440)
(1-D13×3,620)

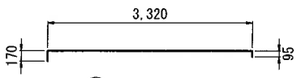

S13 4-D13×3,590

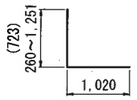

S14 13-D13×1,750
(1-D13×1,280)
(1-D13×1,410)
(2-D13×1,450)
(1-D13×1,530)
(1-D13×1,660)
(1-D13×1,720)
(1-D13×1,780)
(1-D13×1,900)
(1-D13×2,030)
(1-D13×2,090)
(1-D13×2,150)
(1-D13×2,280)

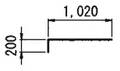

S15 13-D13×1,220

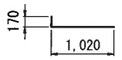

S16 6-D13×2,720

S17 2-D13×1,910

S18 5-D13×1,020

S19 2-D13×330

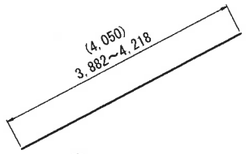

S20 19-D13×2,150
(5-D13×3,890)
(8-D13×4,030)
(6-D13×4,220)

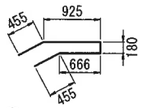

S21 5-D13×2,690

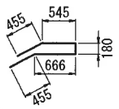

S22 3-D13×2,310

S23 8-D13×910

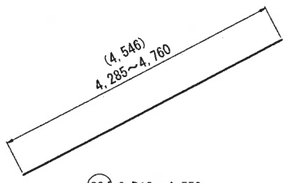

S24 9-D13×4,550
(4-D13×4,290)
(1-D13×4,740)
(4-D13×4,760)

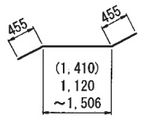

S25 4-D13×2,320

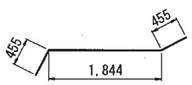

S26 4-D13×2,760

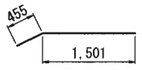

S27 1-D13×1,960

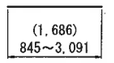

S28 7-D13×1,690
(1-D13×850)
(1-D13×1,230)
(1-D13×1,520)
(1-D13×1,540)
(1-D13×1,610)
(1-D13×1,990)
(1-D13×3,100)

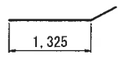

S29 3-D13×1,780

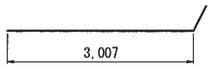

S30 4-D13×3,470

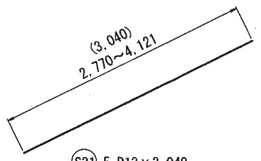

S31 5-D13×3,040
(4-D13×2,770)
(1-D13×4,130)

S32 4-D13×1,450

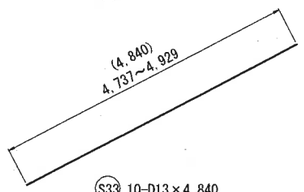

S33 10-D13×4,840
(4-D13×4,740)
(2-D13×4,870)
(4-D13×4,930)

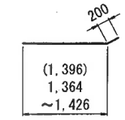

S34 1-D13×1,600
(2-D13×1,570)
(4-D13×1,600)
(2-D13×1,630)

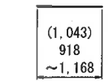

S35 1-D13×1,050
(2-D13×920)
(2-D13×1,050)
(2-D13×1,170)

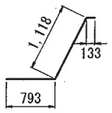

S36 4-D13×2,050

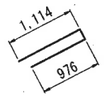

S37 8-D13×2,270

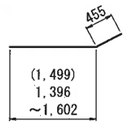

S38 16-D13×1,960

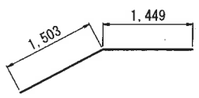

S39 1-D13×2,960

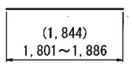

S40 2-D13×1,850

S41 6-D13×890

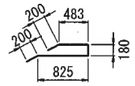

S42 8-D13×1,890

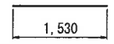

S43 5-D13×1,530

鉄筋数量表(斜樋工)

符号	径	長さ	本数	単位重量	1本当り重量	重量	備考
S01	13	1.920	6	0.995	1.910	11.46	
S02	13	2.150	16	0.995	2.139	34.22	
S03	13	1.120	16	0.995	1.114	17.82	
S04	13	1.300	16	0.995	1.294	20.70	
S05	13	2.430	18	0.995	2.418	43.52	
S06	13	1.340	20	0.995	1.333	26.66	
S07	13	1.540	15	0.995	1.532	22.98	
S08	13	2.400	9	0.995	2.388	21.49	
S09	13	3.070	5	0.995	3.055	15.28	
S10	13	1.890	2	0.995	1.881	3.76	
S11	13	1.740	4	0.995	1.731	6.92	
S12	13	2.780	4	0.995	2.766	11.06	
S13	13	3.590	4	0.995	3.572	14.29	
S14	13	1.750	13	0.995	1.741	22.63	
S15	13	1.220	13	0.995	1.214	15.78	
S16	13	2.720	6	0.995	2.706	16.24	
S17	13	1.910	2	0.995	1.900	3.80	
S18	13	1.020	5	0.995	1.015	5.08	
S19	13	0.330	2	0.995	0.328	0.66	
S20	13	2.150	19	0.995	2.139	40.64	
S21	13	0.690	5	0.995	2.677	13.39	
S22	13	2.310	3	0.995	2.298	6.89	
S23	13	0.910	8	0.995	0.905	7.24	
S24	13	4.550	9	0.995	4.527	40.74	
S25	13	2.320	4	0.995	2.308	9.23	
S26	13	2.760	4	0.995	2.746	10.98	
S27	13	1.960	1	0.995	1.950	1.95	
S28	13	1.690	7	0.995	1.682	11.77	
S29	13	1.780	3	0.995	1.771	5.31	
S30	13	3.470	4	0.995	3.453	13.81	
S31	13	3.040	5	0.995	3.025	15.13	
S32	13	1.450	4	0.995	1.443	5.77	
S33	13	4.840	10	0.995	4.816	48.16	
S34	13	1.600	1	0.995	1.592	1.59	
S35	13	1.050	1	0.995	1.045	1.05	
S36	13	2.050	4	0.995	2.040	8.16	
S37	13	2.270	8	0.995	2.259	18.07	
S38	13	1.960	16	0.995	1.950	31.20	
S39	13	2.960	1	0.995	2.945	2.95	
S40	13	1.850	2	0.995	1.841	3.68	
S41	13	0.890	6	0.995	0.886	5.32	
S42	13	1.890	8	0.995	1.881	15.05	
S43	13	1.530	5	0.995	1.522	7.61	
				合計	D13	640.04	kg

工事名	来巻地区大蔵ため池改修工事		
図面名	斜樋工配筋図(2)		
作成年月日	令和 8年 7月		
縮尺	S=1:50	図面番号	45 / 63
備考	起工設計書		
事業者名	下松市役所		

土砂吐桝工配筋図(1)

S=1:50

底版配筋図(下面)

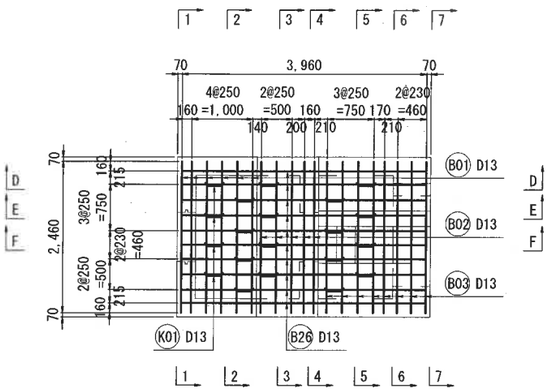

側壁配筋図(外面)

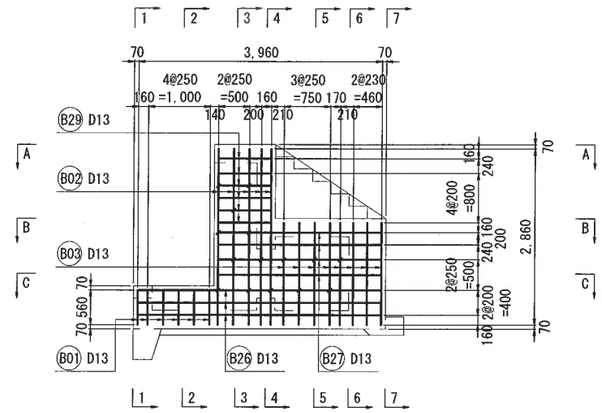

A-A 断面図

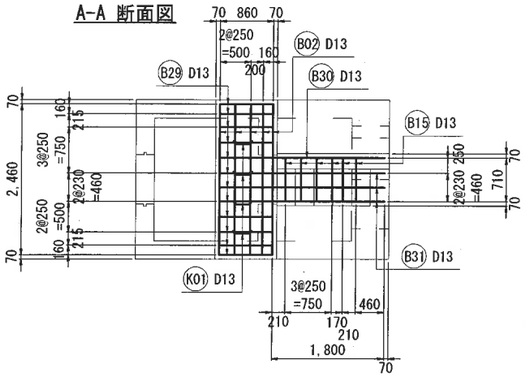

D-D 断面図

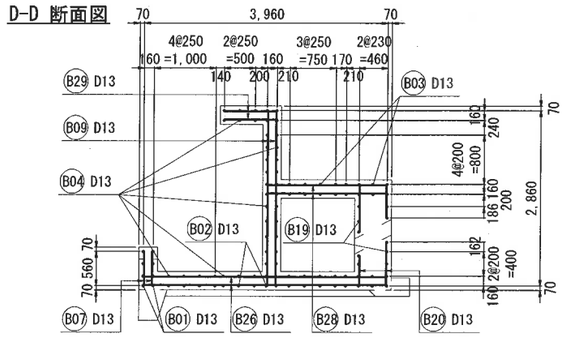

B-B 断面図

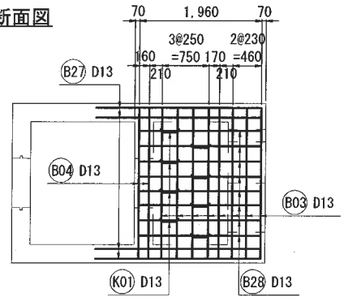

E-E 断面図

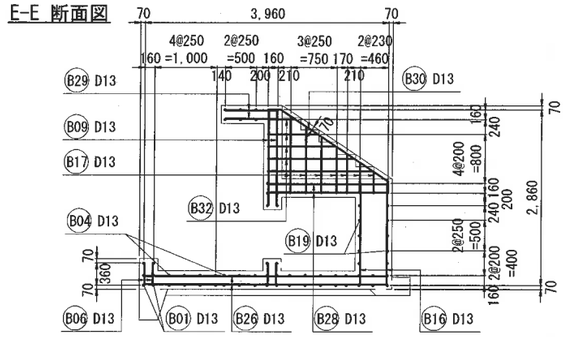

C-C 断面図

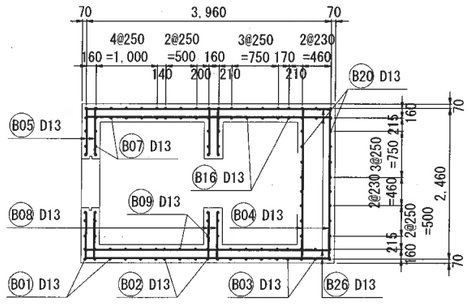

F-F 断面図

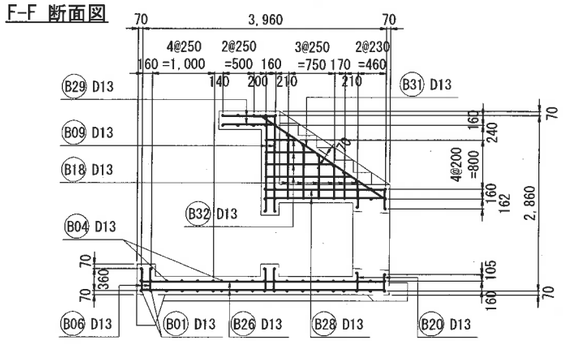

1-1 断面図

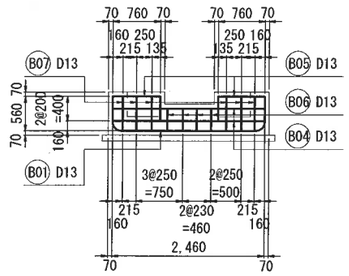

5-5 断面図

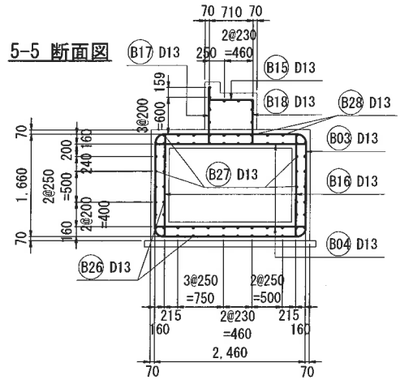

2-2 断面図

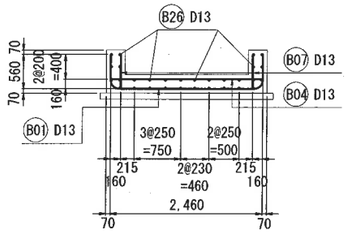

6-6 断面図

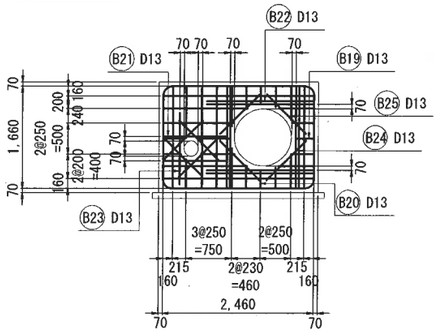

3-3 断面図

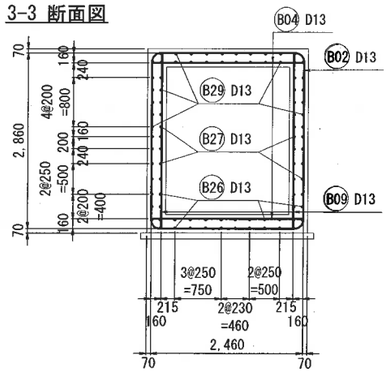

7-7 断面図

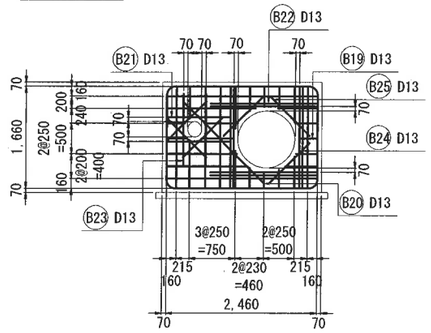

4-4 断面図

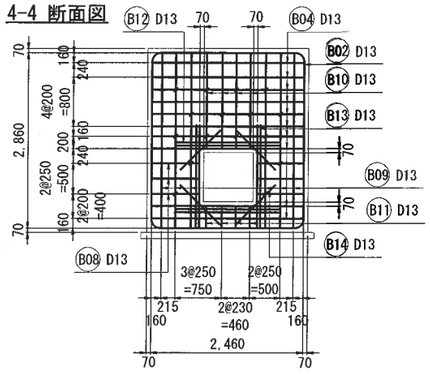

工事名	来巻地区大蔵ため池改修工事		
図面名	土砂吐桝工配筋図(1)		
作成年月日	令和 8年 7月		
縮尺	S=1:50	図面番号	46 / 63
備考	起工設計書		
事業者名	下松市役所		

土砂吐桝工配筋図(2)

S=1:50

鉄筋加工図

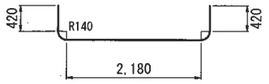

B01 6-D13×3,460

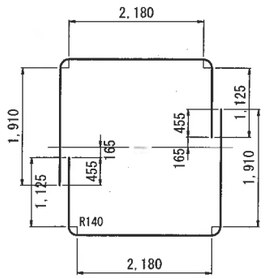

※鉄筋の継手位置は交互に配置すること。

B02 5-D13×11,310

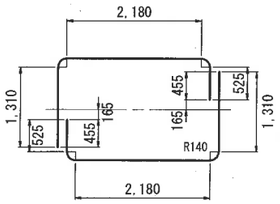

※鉄筋の継手位置は交互に配置すること。

B03 8-D13×8,910

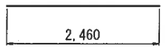

B04 50-D13×2,460

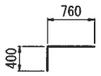

B05 4-D13×1,160

B06 8-D13×360

B07 20-D13×560

B08 12-D13×760

B09 18-D13×2,860

B10 8-D13×1,560

B11 8-D13×360

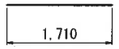

B12 8-D13×1,710

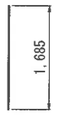

B13 8-D13×1,690

B14 8-D13×910

B15 6-D13×710

B16 17-D13×1,660

B17 7-D13×790

B18 6-D13×660

B19 23-D13×660

B20 28-D13×520

B21 4-D13×1,020

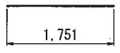

B22 4-D13×1,760

B23 4-D13×1,160

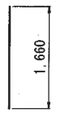

B24 4-D13×1,660

B25 16-D13×910

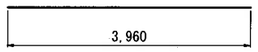

B26 30-D13×3,960

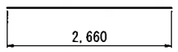

B27 18-D13×2,660

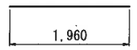

B28 16-D13×1,960

B29 40-D13×860

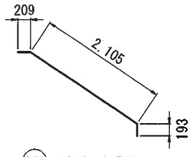

B30 1-D13×2,510

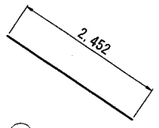

B31 3-D13×2,460

B32 9-D13×1,040

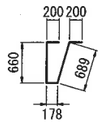

B33 12-D13×1,930

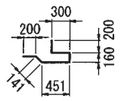

B34 12-D13×1,460

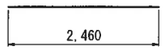

B35 8-D13×2,460

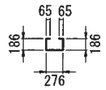

K01 32-D13×780

K02 46-D13×310

カットオフ配筋図

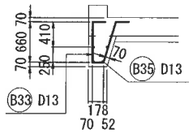

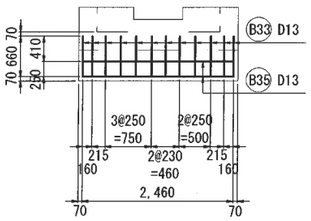

受け台B配筋図

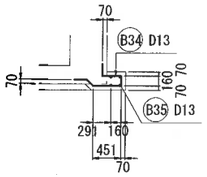

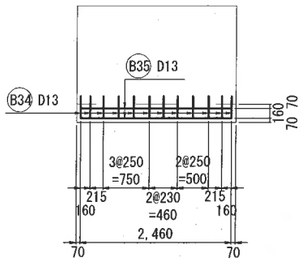

鉄筋数量表(土砂吐桝工)

符号	径	長さ	本数	単位重量	1本当り重量	重量	備考
B01	13	3.460	6	0.995	3.443	20.66	
B02	13	11.310	5	0.995	11.253	56.27	
B03	13	8.910	8	0.995	8.865	70.92	
B04	13	2.460	50	0.995	2.448	122.40	
B05	13	1.160	4	0.995	1.154	4.62	
B06	13	0.360	8	0.995	0.358	2.86	
B07	13	0.560	20	0.995	0.557	11.14	
B08	13	0.760	12	0.995	0.756	9.07	
B09	13	2.860	18	0.995	2.846	51.23	
B10	13	1.560	8	0.995	1.552	12.42	
B11	13	0.360	8	0.995	0.358	2.86	
B12	13	1.710	8	0.995	1.701	13.61	
B13	13	1.690	8	0.995	1.682	13.46	
B14	13	0.910	8	0.995	0.905	7.24	
B15	13	0.710	6	0.995	0.706	4.24	
B16	13	1.660	17	0.995	1.652	28.08	
B17	13	0.790	7	0.995	0.786	5.50	
B18	13	0.660	6	0.995	0.657	3.94	
B19	13	0.660	23	0.995	0.657	15.11	
B20	13	0.520	28	0.995	0.517	14.48	
B21	13	1.020	4	0.995	1.015	4.06	
B22	13	1.760	4	0.995	1.751	7.00	
B23	13	1.160	4	0.995	1.154	4.62	
B24	13	1.660	4	0.995	1.652	6.61	
B25	13	0.910	16	0.995	0.905	14.48	
B26	13	3.960	30	0.995	3.940	118.20	
B27	13	2.660	18	0.995	2.647	47.65	
B28	13	1.960	16	0.995	1.950	31.20	
B29	13	0.860	40	0.995	0.856	34.24	
B30	13	2.510	1	0.995	2.497	2.50	
B31	13	2.460	3	0.995	2.448	7.34	
B32	13	1.040	9	0.995	1.035	9.32	
B33	13	1.930	12	0.995	1.920	23.04	
B34	13	1.460	12	0.995	1.453	17.44	
B35	13	2.460	8	0.995	2.448	19.58	
K01	13	0.780	32	0.995	0.776	24.83	
K02	13	0.310	46	0.995	0.308	14.17	
				合計	D13	856.39	kg

工事名	来巻地区大蔵ため池改修工事		
図面名	土砂吐桝工配筋図(2)		
作成年月日	令和 8年 7月		
縮尺	S=1:50	図面番号	47 / 63
備考	起工設計書		
事業者名	下松市役所		

階段工配筋図

S=1:50

平面図

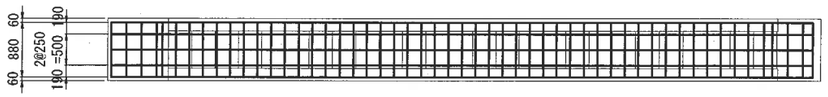

9-9 断面図

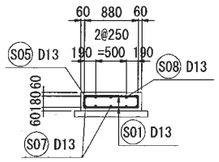

10-10 断面図

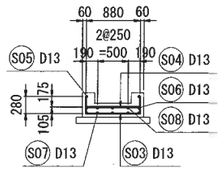

側面図

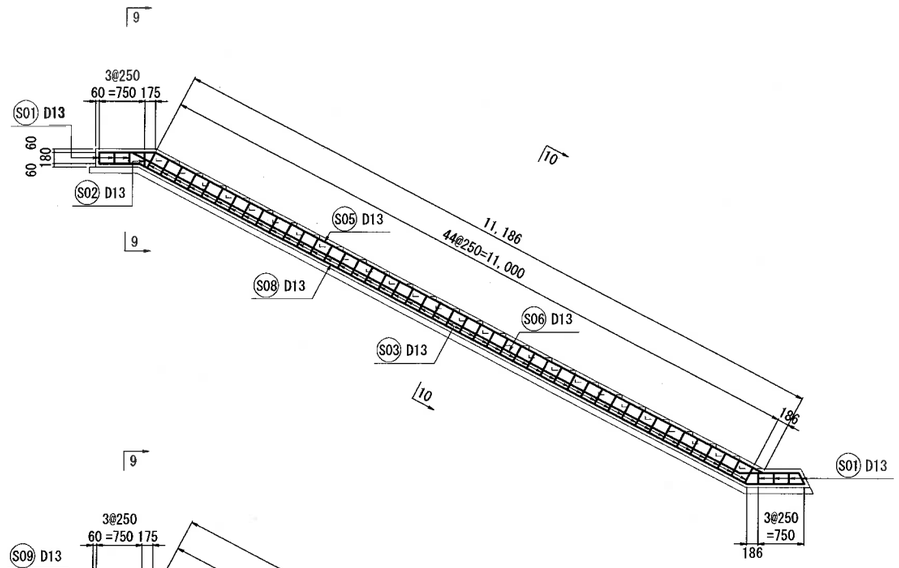

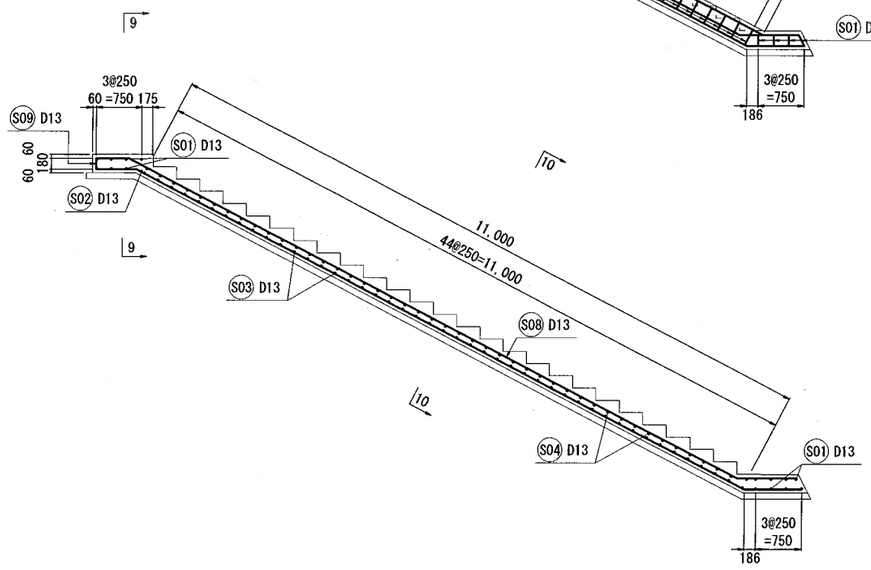

鉄筋加工図

S01 14-D13×1,240　S02 2-D13×1,330　S03 45-D13×1,440　S04 45-D13×1,090

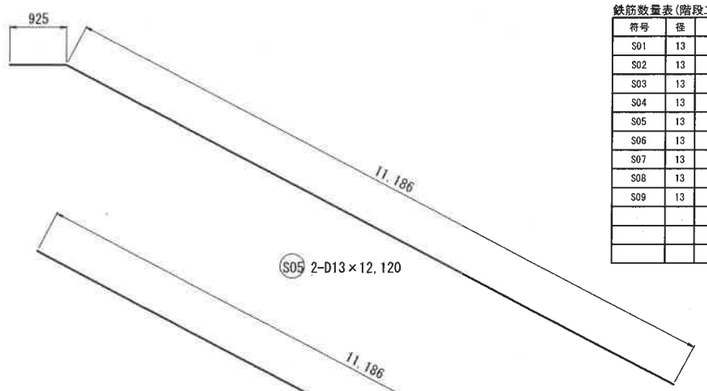

S05 2-D13×12,120

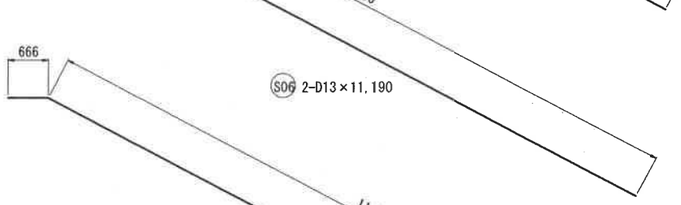

S06 2-D13×11,190

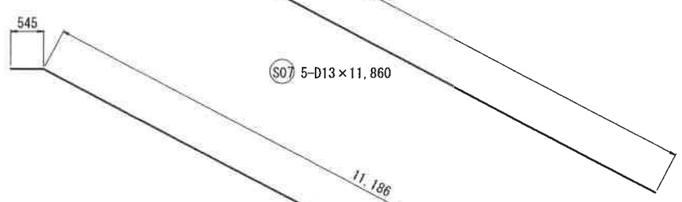

S07 5-D13×11,860

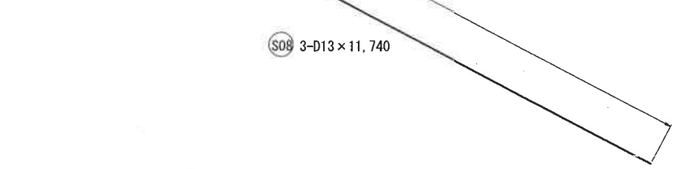

S08 3-D13×11,740

S09 3-D13×1,090

鉄筋数量表(階段工)

符号	径	長さ	本数	単位重量	1本当り重量	重量	備考
S01	13	1.240	14	0.995	1.234	17.28	
S02	13	1.330	2	0.995	1.323	2.65	
S03	13	1.440	45	0.995	1.433	64.49	
S04	13	1.090	45	0.995	1.085	48.83	
S05	13	12.120	2	0.995	12.059	24.12	
S06	13	11.190	2	0.995	11.134	22.27	
S07	13	11.860	5	0.995	11.801	59.01	
S08	13	11.740	3	0.995	11.681	35.04	
S09	13	1.090	3	0.995	1.085	3.26	
				合計	D13	276.95	kg

工事名	来巻地区大蔵ため池改修工事		
図面名	階段工配筋図		
作成年月日	令和 8年 7月		
縮尺	S=1:50	図面番号	48 / 63
備考	起工設計書		
事業者名	下松市役所		

施設機械構造図

S=1:30

平面図

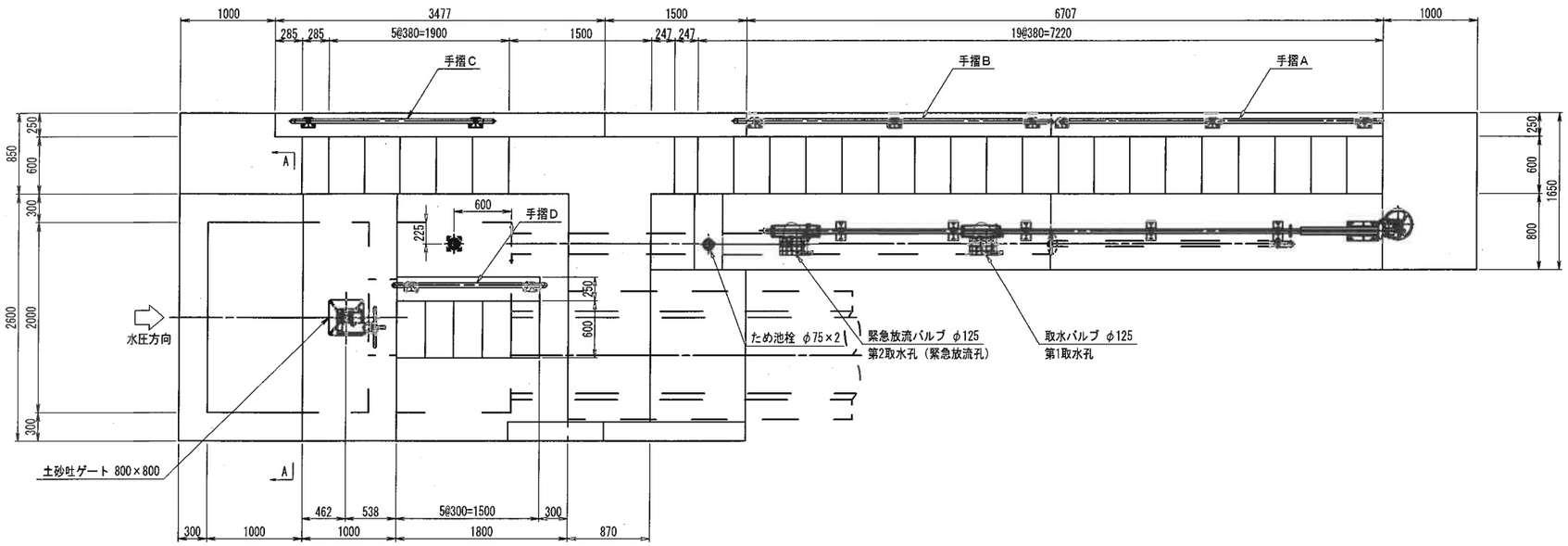

側断面図

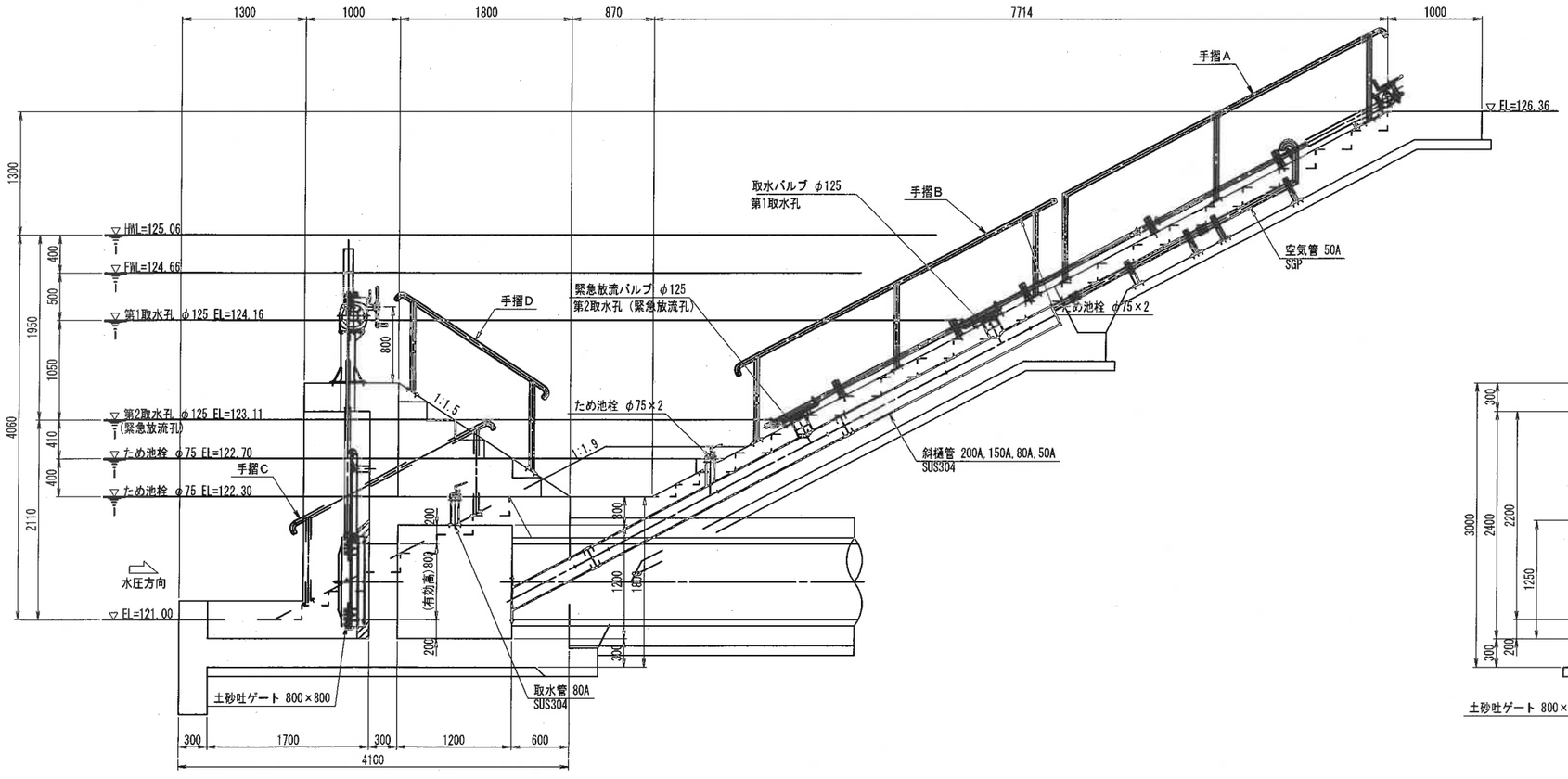

A－A

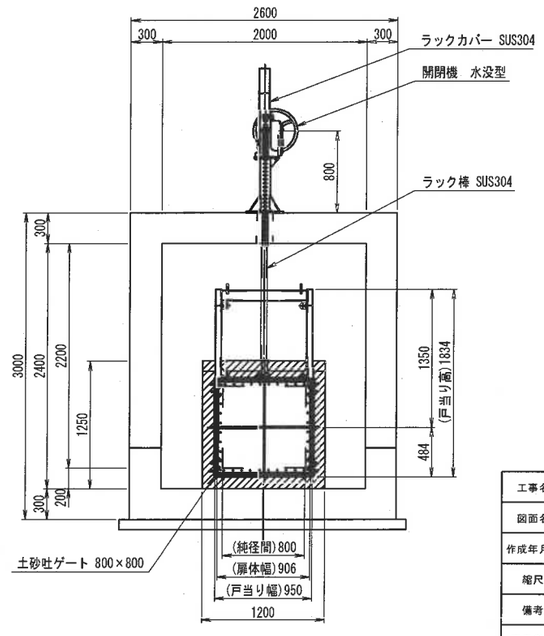

設計要項		
型式	土砂吐ゲート（ステンレス製スライドゲート）	
設置門数	1門	
純径間	0.800m	
有効高	0.800m	
水密方式	後面四方金属水密	
設計水深	上流側	4.060m
	下流側	0.000m
操作水深	上流側	1.300m
	下流側	0.000m
開閉方式	手動ラック式	
操作方法	機側操作	
主要材質	扉体	SUS304
	戸当り	SUS304

設計要項		
型式	斜樋バルブ（2連式）	
設置門数	1軸	
呑口径	0.125m	
水密方式	後面メタル水密	
設計水深	1.950m	
操作水深	1.050m	
開閉方式	手動ラック式	
操作方法	機側操作	
主要材質	バルブ	SUS304
	操作軸	SUS304

設計要項		
型式	ため池栓	
設置門数	2個	
孔径	φ0.075m	
水密方式	金属水密	
開閉方式	手動引上式	
主要材質	本体	CAC406
	クサリ	SUS304

工事名	来巻地区大蔵ため池改修工事		
図面名	施設機械構造図		
作成年月日	令和 8年 7月		
縮尺	S=1:30	図面番号	49 / 63
備考	起工設計書		
事業者名	下松市役所		

土砂吐ゲート詳細図

正面図
S=1:15

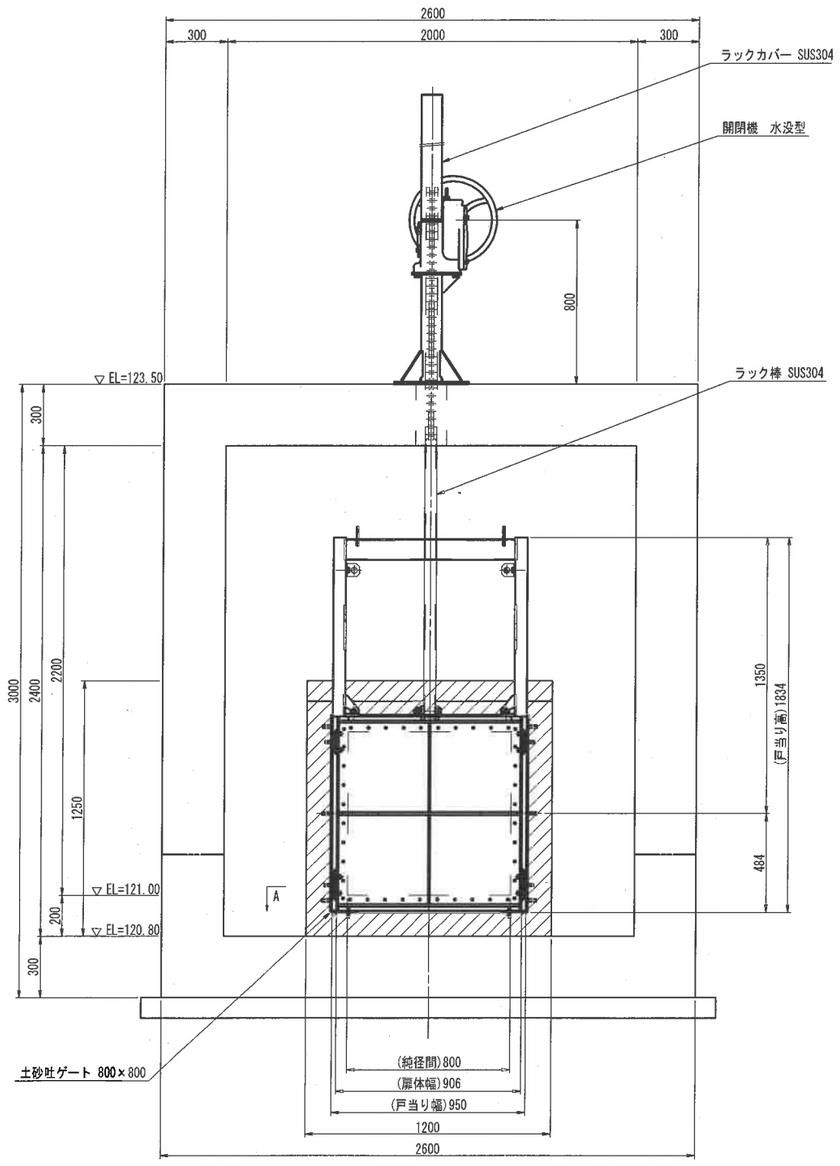

側断面図
S=1:15

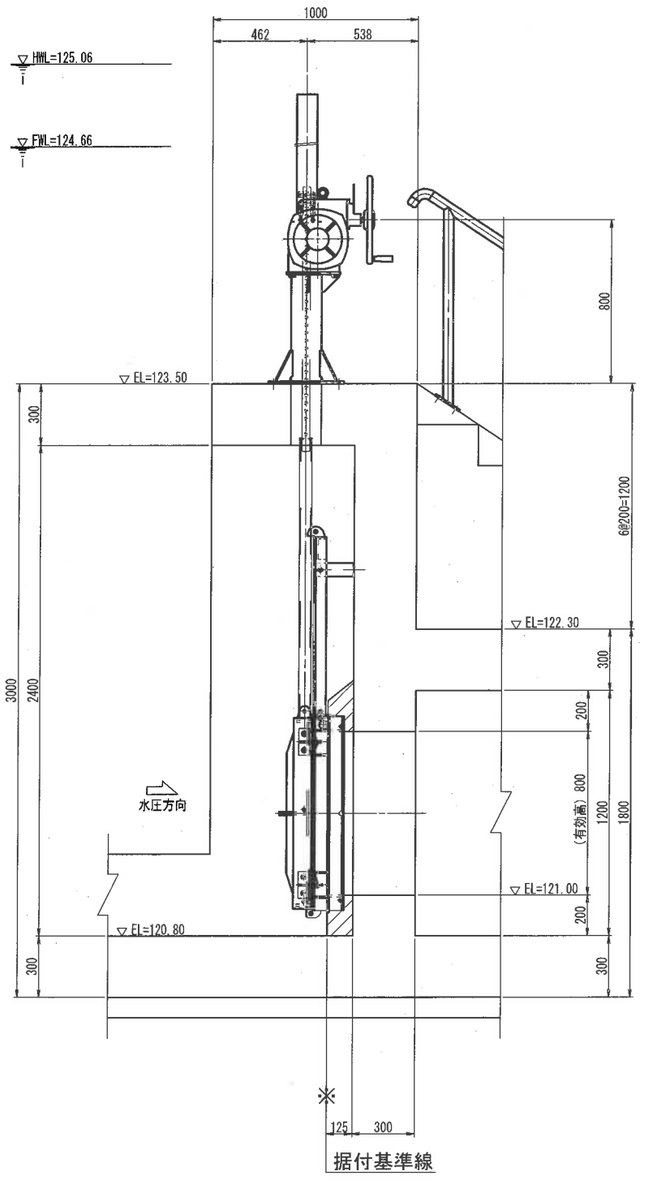

設計要項		
型式		土砂吐ゲート (ステンレス製スライドゲート)
設置門数		1門
純径間		0.800m
有効高		0.800m
水密方式		後面四方金属水密
設計水深	上流側	4.060m
	下流側	0.000m
操作水深	上流側	1.300m
	下流側	0.000m
開閉方式		手動ラック式
操作方法		機側操作
主要材質	扉体	SUS304
	戸当り	SUS304

A断面
S=1:5

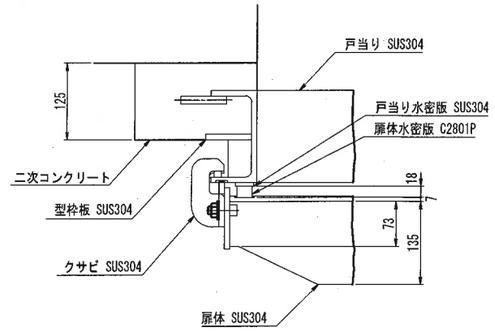

工事名	来巻地区大蔵ため池改修工事		
図面名	土砂吐ゲート詳細図		
作成年月日	令和 8年 7月		
縮尺	図示	図面番号	50 / 63
備考	起工設計書		
事業者名	下松市役所		

斜樋管・空気管詳細図

③ 取水管
S=1:20

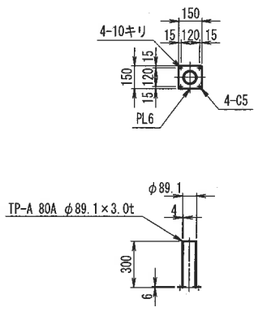

斜樋管・空気管
S=1:20

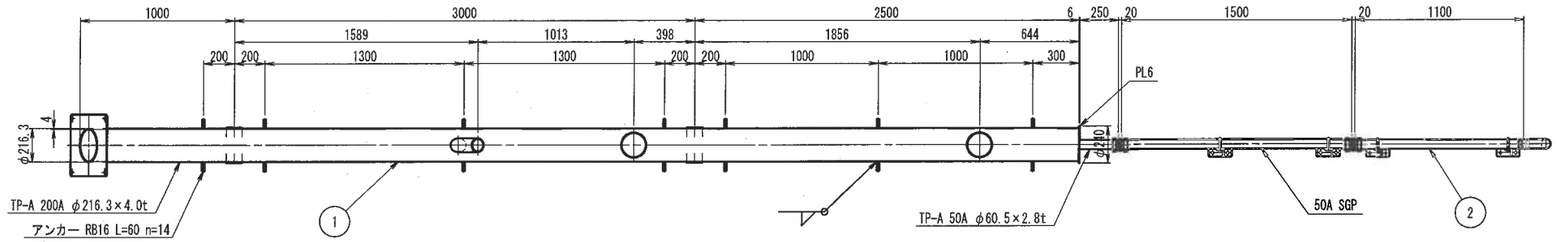

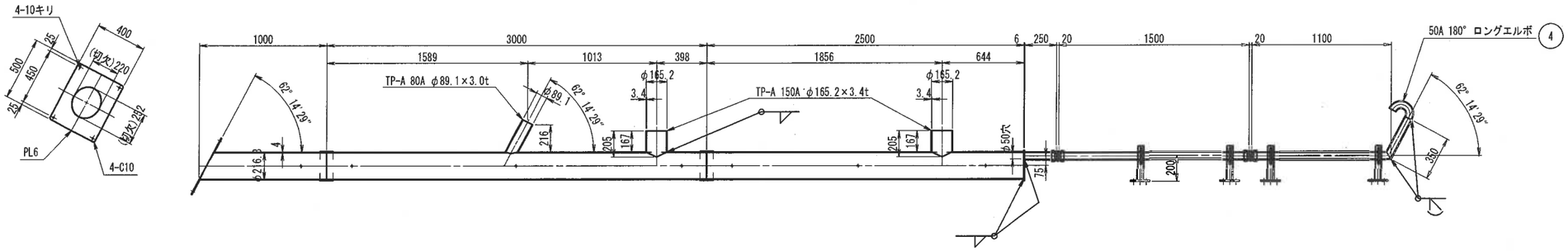

⑥ 空気管サポート
S=1:5

n = 4

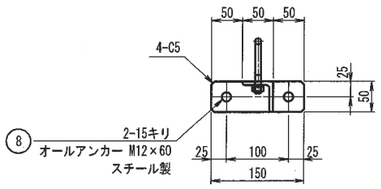

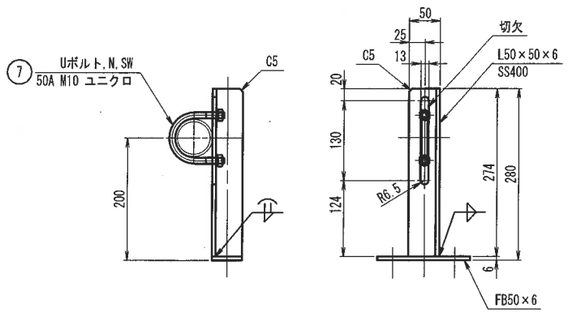

接続部詳細図
S=1:10

200A部 2ヶ所

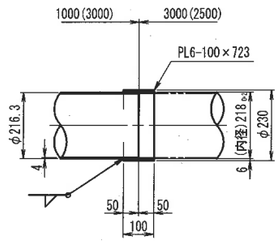

接続部詳細図
S=1:10

50A部 2ヶ所

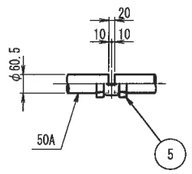

注記

1) 下記数量は1基分を示す
2) 指示なき限りSUS304使用のこと
3) 表面処理(SUS部):酸洗い、(SGP部):溶融亜鉛めっき、
(SS部):ジンク塗装とする。
4) 接続部は仮組立して確認のこと

符号	名称	材質	寸法	数量	備考
8	オールアンカー	スチール	M12×60	8	購入品
7	Uボルト,N,SW	ユニクロ	50A,M10	4	購入品
6	空気管サポート	SS400		4	
5	LAカップリング	FCMB270	50A	2	購入品
4	180° ロングエルボ	FSGP	50A	1	購入品
3	取水管	SUS304	80A	1	
2	空気管	SGP	50A	1	2分割
1	斜樋管	SUS304	200A,150A,80A,50A	1	3分割

工事名	来巻地区大蔵ため池改修工事		
図面名	斜樋管・空気管詳細図		
作成年月日	令和 8年 7月		
縮尺	図示	図面番号	51 / 63
備考	起工設計書		
事業者名	下松市役所		

取水ゲート詳細図

符号	名称	材質	寸法	数量	備考
18	オールアンカー	SUS304	M16×100	4	購入品
17	オールアンカー	SUS304	M16×100	10	購入品
16	オールアンカー	SUS304	M16×100	6	購入品
15	六角穴付止めネジ,N	SUS304	M16×50	2	購入品
14	32A軸受スタンド	SUS304	KES0010	5	
13	斜樋下限ストッパー	SUS304	KEP0020	1	ボルト付
12	斜樋指示針	SUS304	KEQ0040	1	ボルト付
11	斜樋ラック棒	SUS304	KEQ0010 × 1150	1	
10	斜樋上限ストッパー	SUS304	KEP0010	1	ボルト付
9	32A中間軸	SUS304	KEQ0020 × 2400	1	
8	32A下部軸	SUS304	KEQ0033 × 4000	1	
7	開度目盛板	SUS304	KEH2010	2	最上:1,最下:1
6	開閉機		TS-500H	1	
5	クランク板ブラケット	SUS304	KEP0010	4	ボルト付
4	φ125・150クランク板3-3	SUS304	KEP2033	1	
3	φ125・150クランク板2-1	SUS304	KEP2021	1	
2	φ125斜樋バルブB	SUS304	KEM2100	1	クランク板ガイド付
1	φ125斜樋バルブA	SUS304	KEM2000	1	

緊急バルブ、取水バルブ

S=1:30

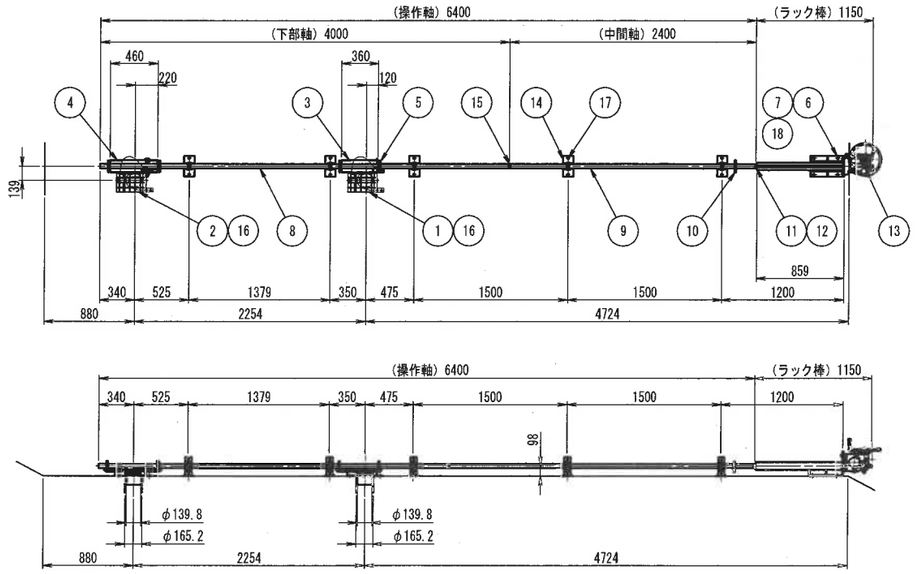

設計要項		
型式	斜樋バルブ (2連式)	
設置門数	1軸	
呑口径	0.125m	
水密方式	後面メタル水密	
設計水深	1.950m	
操作水深	1.050m	
開閉方式	手動ラック式	
操作方法	機側操作	
主要材質	バルブ	SUS304
	操作軸	SUS304

ジョイント部組立図

S=1:2

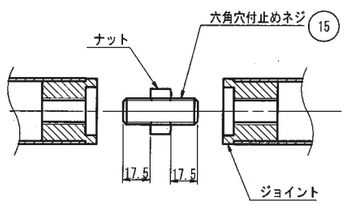

上限ストッパー組立図

S=1:2

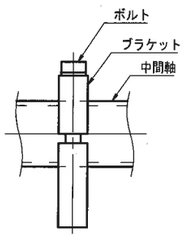

下限ストッパー組立図

S=1:2

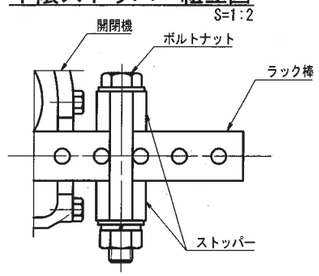

工事名	来巻地区大蔵ため池改修工事		
図面名	取水ゲート詳細図		
作成年月日	令和 8年 7月		
縮尺	図示	図面番号	52 / 63
備考	起工設計書		
事業者名	下松市役所		

ため池栓詳細図

設　計　要　項		
型　　式	ため池栓	
設　置　門　数	2個	
孔　　径	φ0.075m	
水　密　方　式	金属水密	
開　閉　方　式	手動引上式	
主　要　材　質	本　体	CAC406
	クサリ	SUS304

正面図

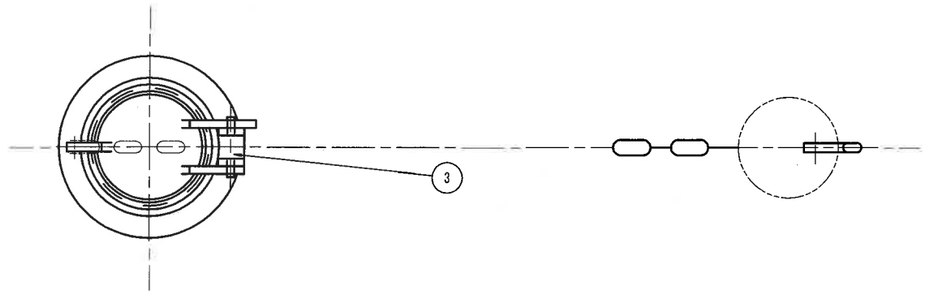

側面図

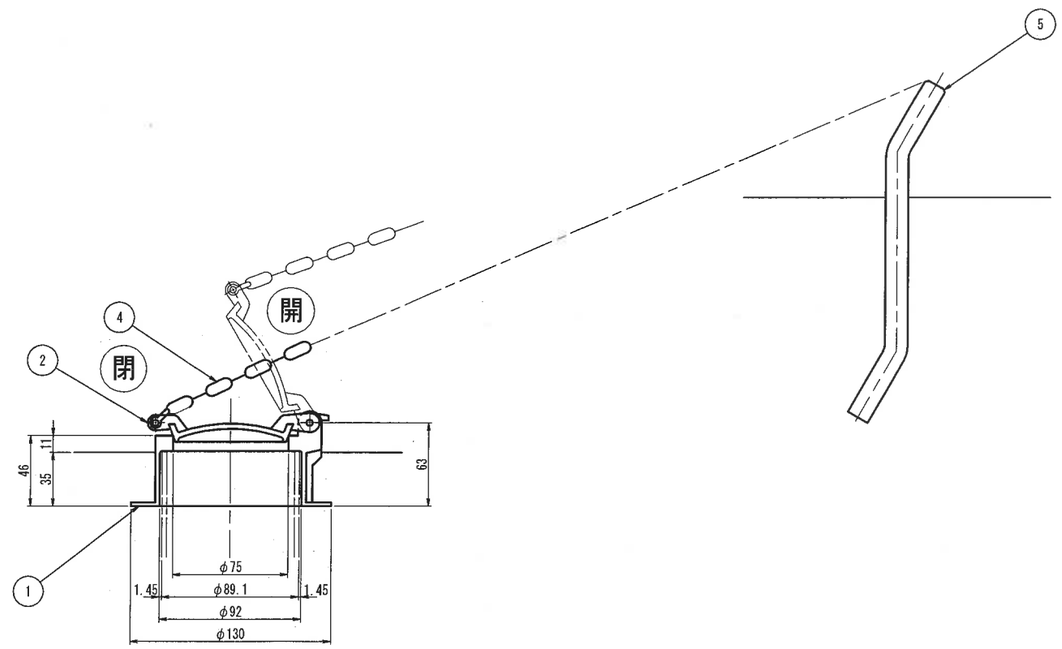

注記
1）下記数量は１個分を示し、製作数は２個とする

符号	名称	材質	寸法	数量	備考
5	アンカー	SUS304		1	
4	クサリ	SUS304	L=1500×1、L=4000×1	1	
3	ピン	C3604	φ75用	1	
2	リーフ	CAC406	φ75	1	
1	シート	CAC406	φ75	1	

工事名	来巻地区大蔵ため池改修工事		
図面名	ため池栓詳細図		
作成年月日	令和 8年 7月		
縮尺	S=1:2	図面番号	53 / 63
備考	起工設計書		
事業者名	下松市役所		

手摺詳細図

手摺C
S=1:20

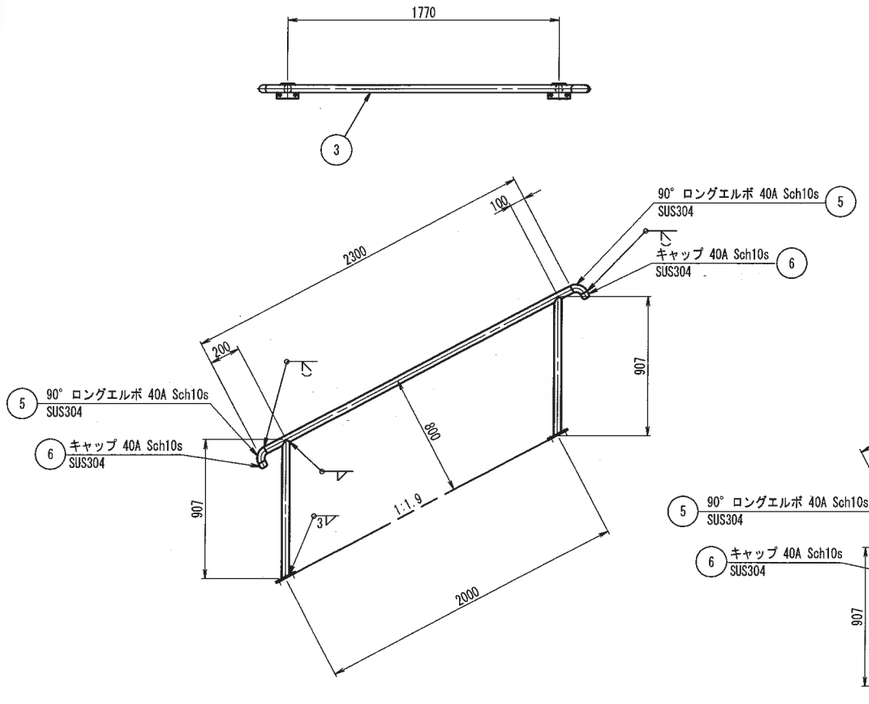

手摺B
S=1:20

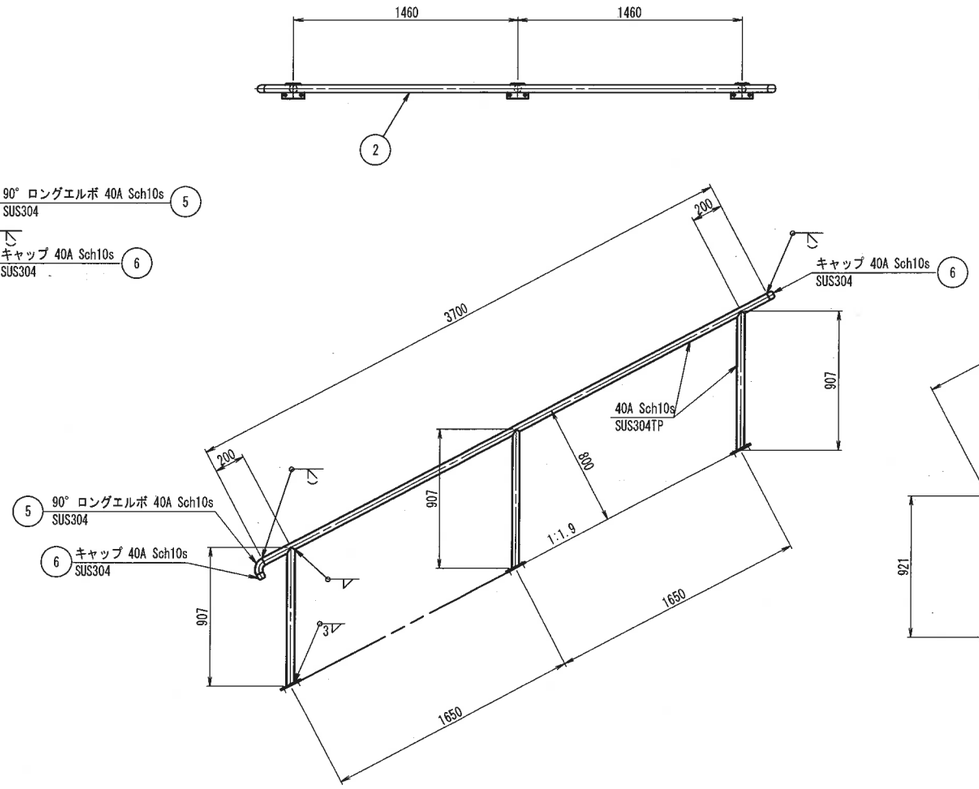

手摺A
S=1:20

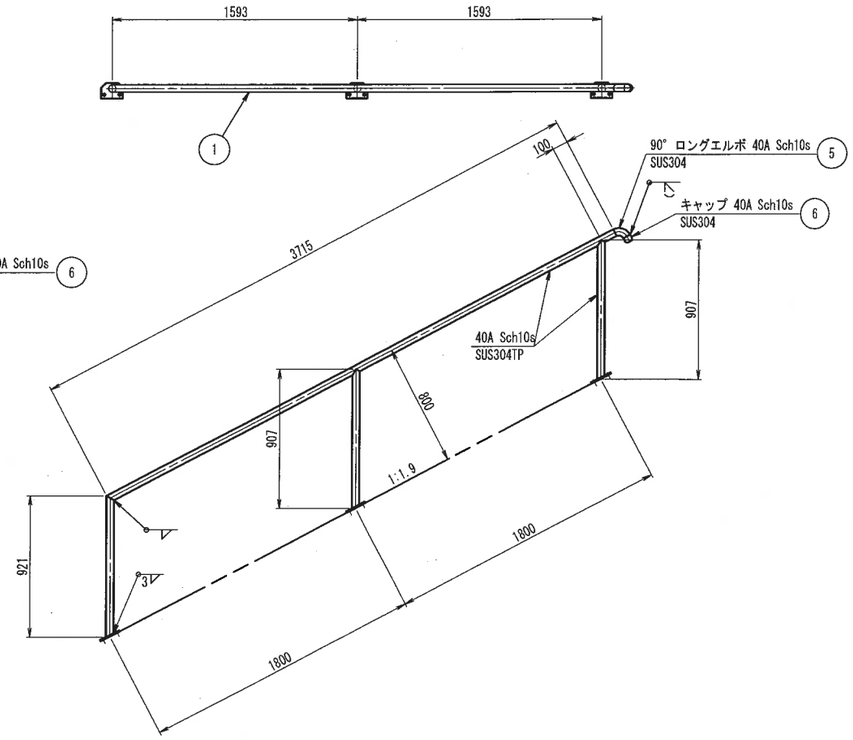

手摺D
S=1:20

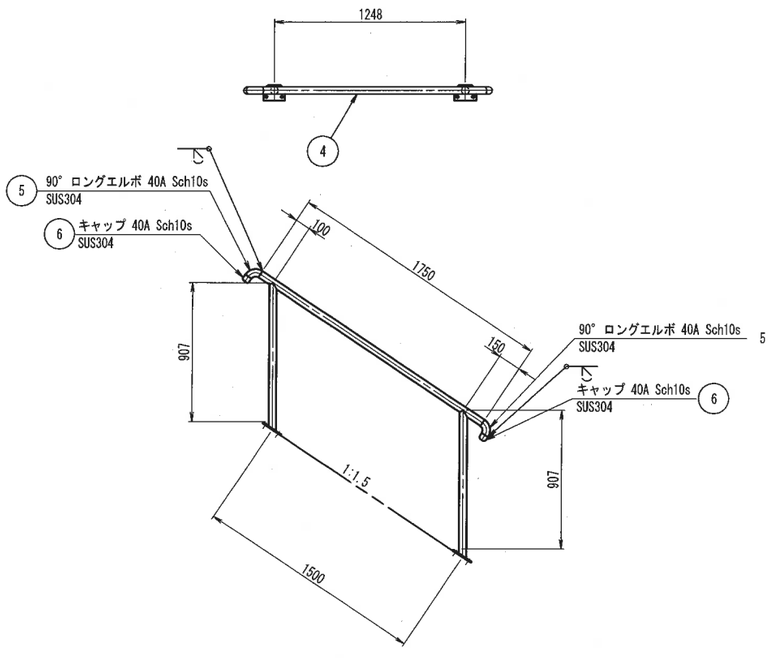

ベースプレート詳細図
S=1:5

n = 10

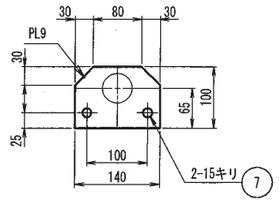

注記

1) 指示なき限りSUS304使用のこと

2) 表面処理：酸洗い

符号	名称	材質	寸法	数量	備考
5	オールアンカー	SUS304	M12×70	20	購入品
4	キャップ	SUS304	40A Sch10s	7	購入品
3	90° ロングエルボ	SUS304	40A Sch10s	6	購入品
2	手摺D	SUS304		1	
1	手摺C	SUS304		1	
2	手摺B	SUS304		1	
1	手摺A	SUS304		1	

工事名	来巻地区大蔵ため池改修工事		
図面名	手摺詳細図		
作成年月日	令和 8年 7月		
縮尺	図示	図面番号	54 / 63
備考	起工設計書		
事業者名	下松市役所		

底樋工縦断図

S=1:50

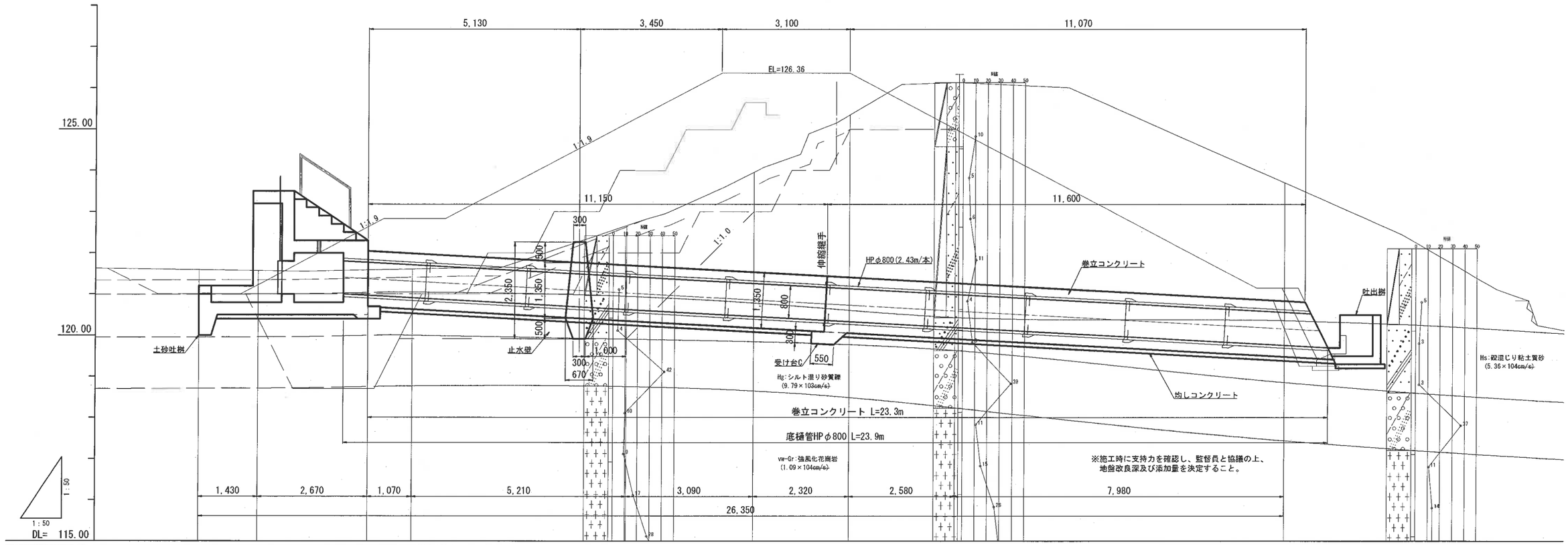

勾　配	121.00					I=1/18 L=23.9m				119.70
盛 土 高										
切 土 高	0.59	0.81	0.61	0.70	2.04	3.51	5.03	5.96	3.96	
計 画 高	121.00	120.80	120.97	120.91	120.62	120.45	120.32	120.17	119.73	
地 盤 高	121.59	121.61	121.58	121.61	122.66	123.96	125.35	126.13	123.69	
追 加 距 離	0.00	1.43	4.10	5.17	10.38	13.47	15.79	18.37	26.35	
単 距 離	0.00	1.43	2.67	1.07	5.21	3.09	2.32	2.58	7.98	
測　点	BP	+1.43	+4.10	+5.17	+10.38	+13.47	+15.79	+18.37	+26.35	

工事名	来巻地区大蔵ため池改修工事		
図面名	底樋工縦断図		
作成年月日	令和 8年 7月		
縮尺	S=1:50	図面番号	55 / 63
備考	起工設計書		
事業者名	下松市役所		

底樋工横断図

S=1:100

+4.10'

名称・規格		数量	備考
土工	床掘	-	捨土
	掘削	-	流用土
	鞘土A	-	W=4.0m以上
	鞘土B	-	タンパ転圧
	基面整正	1.8	

+4.10'

名称・規格		数量	備考
土工	掘削	-	流用土
	埋戻	-	

+4.10'
L = 0.00
GH= 121.58
FH= 120.97

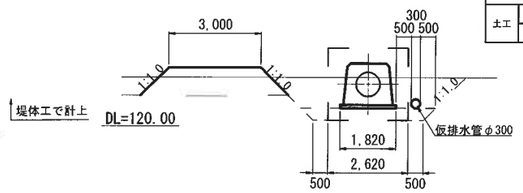

+4.10

名称・規格		数量	備考
土工	床掘	-	捨土
	掘削	-	流用土
	鞘土A	-	W=4.0m以上
	鞘土B	-	タンパ転圧
	基面整正	2.8	

+4.10

名称・規格		数量	備考
土工	掘削	-	流用土
	埋戻	-	

+4.10
L = 2.67
GH= 121.58
FH= 120.97

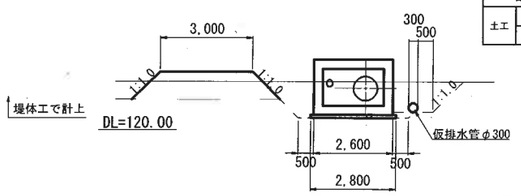

+1.43

名称・規格		数量	備考
土工	床掘	-	捨土
	掘削	-	流用土
	鞘土A	-	W=4.0m以上
	鞘土B	-	タンパ転圧
	基面整正	3.7	

+1.43(仮設)

名称・規格		数量	備考
土工	掘削	-	流用土
	埋戻	-	

+1.43
L = 1.43
GH= 121.61
FH= 120.80

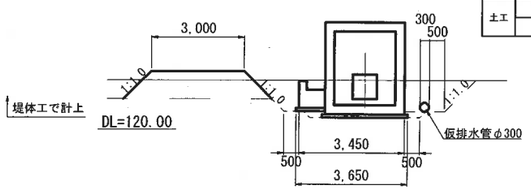

BP

名称・規格		数量	備考
土工	床掘	3.0	捨土
	掘削	-	流用土
	鞘土A	-	W=4.0m以上
	鞘土B	1.1	タンパ転圧
	基面整正	3.7	

BP(仮設)

名称・規格		数量	備考
土工	掘削	-	流用土
	埋戻	-	

BP
L = 0.00
GH= 121.59
FH= 121.00

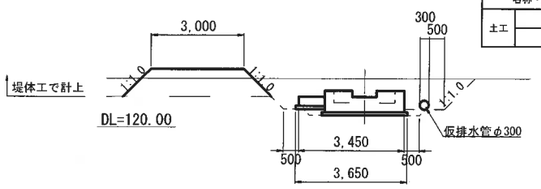

+13.47

名称・規格		数量	備考
土工	床掘	1.8	捨土
	掘削	18.3	流用土
	鞘土A	8.7	W=4.0m以上
	鞘土B	9.2	タンパ転圧
	基面整正	1.8	

+13.47

名称・規格		数量	備考
土工	掘削	6.0	流用土
	埋戻	6.0	

+13.47
L = 3.09
GH= 123.96
FH= 120.45

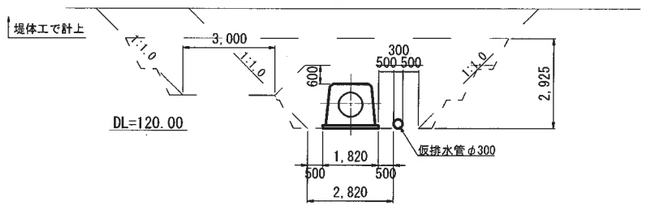

+10.38

名称・規格		数量	備考
土工	床掘	3.7	捨土
	掘削	9.4	流用土
	鞘土A	-	W=4.0m以上
	鞘土B	13.1	タンパ転圧
	基面整正	1.8	

+10.38

名称・規格		数量	備考
土工	掘削	1.9	流用土
	埋戻	1.9	

+10.38
L = 5.21
GH= 122.66
FH= 120.62

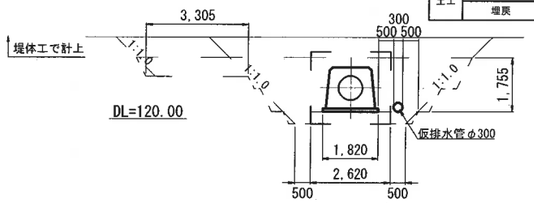

+5.17

名称・規格		数量	備考
土工	床掘	1.6	捨土
	掘削	-	流用土
	鞘土A	-	W=4.0m以上
	鞘土B	0.6	タンパ転圧
	基面整正	1.8	

+5.17

名称・規格		数量	備考
土工	掘削	-	流用土
	埋戻	-	

+5.17
L = 1.07
GH= 121.61
FH= 120.91

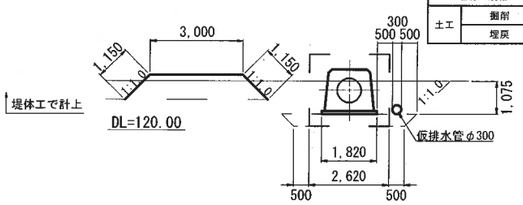

+26.35

名称・規格		数量	備考
土工	床掘	1.7	捨土
	掘削	8.7	流用土
	鞘土A	-	W=4.0m以上
	鞘土B	8.2	タンパ転圧
	基面整正	1.8	

+26.35

名称・規格		数量	備考
土工	掘削	3.3	流用土
	埋戻	3.3	

+26.35
L = 7.98
GH= 123.69
FH= 119.73

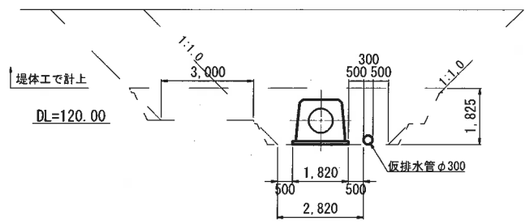

+18.37

名称・規格		数量	備考
土工	床掘	1.7	捨土
	掘削	45.7	流用土
	鞘土A	36.3	W=4.0m以上
	鞘土B	8.9	タンパ転圧
	基面整正	1.8	

+18.37

名称・規格		数量	備考
土工	掘削	13.8	流用土
	埋戻	13.8	

+18.37
L = 2.58
GH= 126.13
FH= 120.17

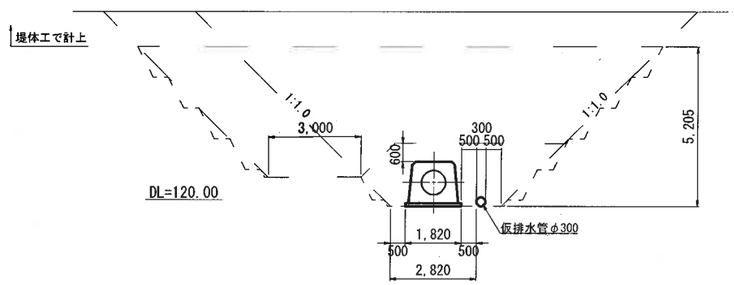

+15.79

名称・規格		数量	備考
土工	床掘	1.8	捨土
	掘削	43.6	流用土
	鞘土A	34.0	W=4.0m以上
	鞘土B	9.1	タンパ転圧
	基面整正	1.8	

+15.79

名称・規格		数量	備考
土工	掘削	13.1	流用土
	埋戻	13.1	

+15.79
L = 2.32
GH= 125.35
FH= 120.32

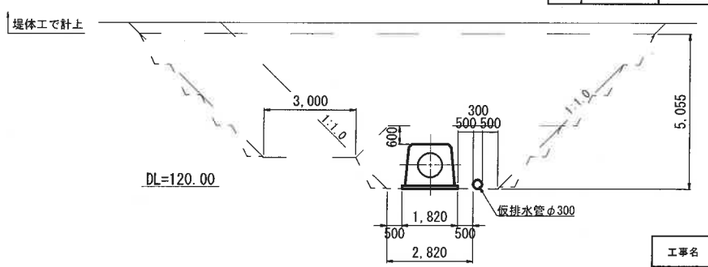

工事名	来巻地区大蔵ため池改修工事		
図面名	底樋工横断図		
作成年月日	令和 8年 7月		
縮尺	S=1:100	図面番号	56 / 63
備考	起工設計書		
事業者名	下松市役所		

底樋工構造図

S=1:50

底樋工配筋図

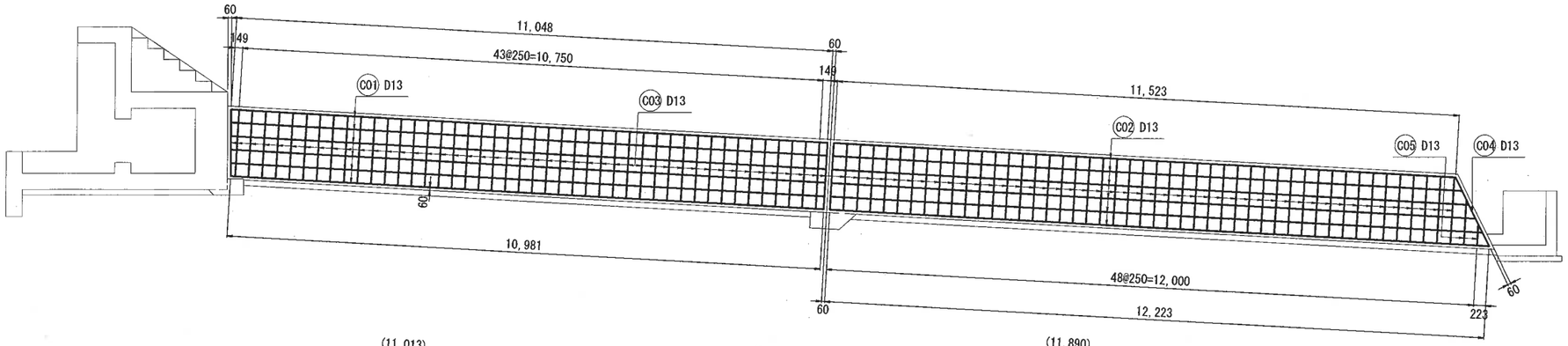

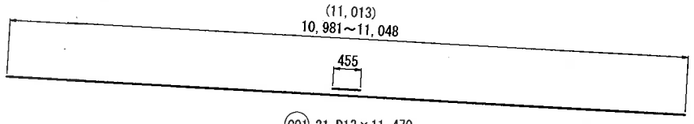

C01 21-D13×11,470
(7-D13×10,990) (2-D13×11,000)
(2-D13×11,010) (2-D13×11,030)
(2-D13×11,040) (6-D13×11,050)

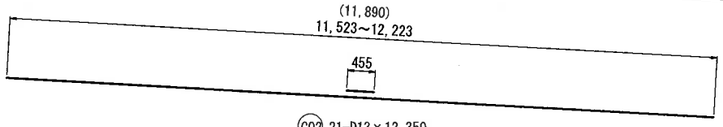

C02 21-D13×12,350
(6-D13×11,530) (2-D13×11,660)
(2-D13×11,810) (2-D13×11,950)
(2-D13×12,090) (7-D13×12,230)

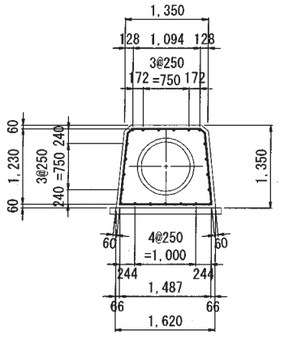

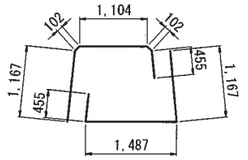

C03 93-D13×6,040

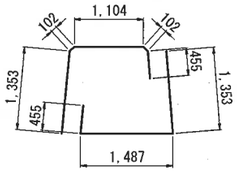

C04 1-D13×6,420

C05 2-D13×2,720

※鉄筋の継手位置は交互に配置すること。

鉄筋数量表(底樋工)

符号	径	長さ	本数	単位重量	1本当り重量	重量	備考
C01	13	11.470	21	0.995	11.413	239.67	
C02	13	12.350	21	0.995	12.288	258.05	
C03	13	6.040	93	0.995	6.010	558.93	
C04	13	6.420	1	0.995	6.388	6.39	
C05	13	2.720	2	0.995	2.706	5.41	
				合計	D13	1068.45	kg

止水壁工構造図

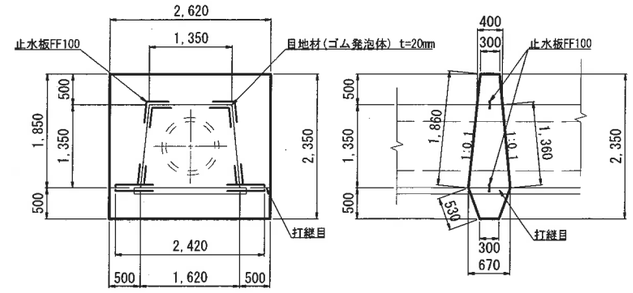

止水壁工配筋図

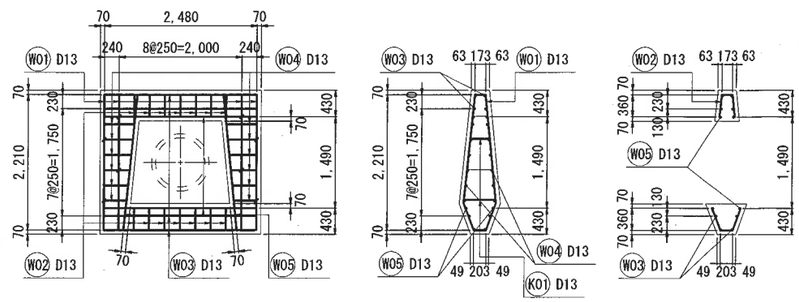

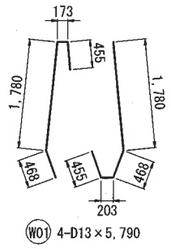

W01 4-D13×5,790

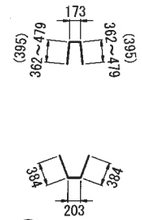

W02 7-D13×1,940
(5-D13×1,870)
(2-D13×2,110)

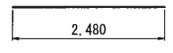

W03 8-D13×2,480

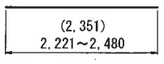

W05 8-D13×2,360

W04 24-D13×430
(4-D13×370)
(4-D13×390)
(4-D13×420)
(4-D13×440)
(4-D13×470)
(4-D13×490)

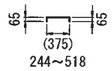

K01 8-D13×380
(2-D13×250)
(2-D13×320)
(2-D13×420)
(2-D13×520)

鉄筋数量表(止水壁工)

符号	径	長さ	本数	単位重量	1本当り重量	重量	備考
W01	13	5.790	4	0.995	5.761	23.04	
W02	13	1.940	7	0.995	1.930	13.51	
W03	13	2.480	8	0.995	2.468	19.74	
W04	13	0.430	24	0.995	0.428	10.27	
W05	13	2.360	8	0.995	2.348	18.78	
K01	13	0.380	8	0.995	0.378	3.02	
				合計	D13	88.36	kg

底樋工断面図

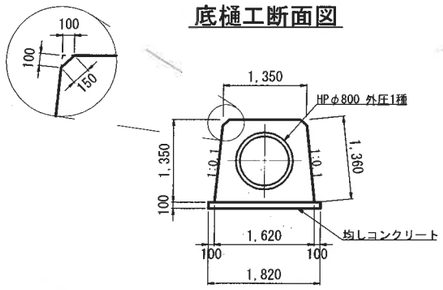

ダウエルバー詳細図

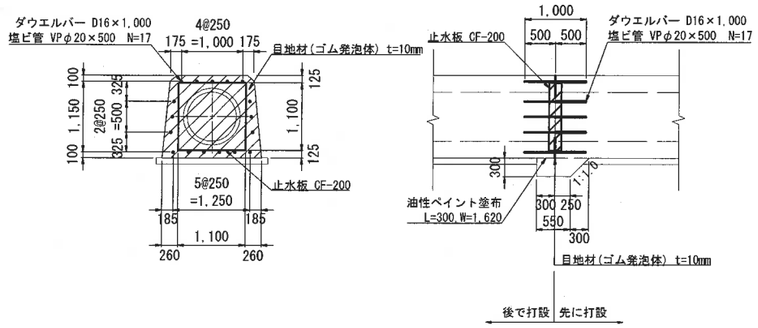

※塩ビ管(VPφ20)は先行打設側に設置。

受け台C配筋図

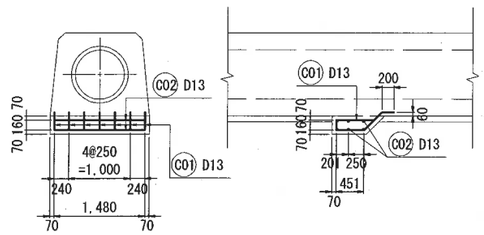

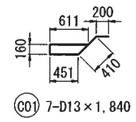

C01 7-D13×1,840

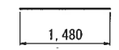

C02 6-D13×1,480

鉄筋数量表(受け台C)

符号	径	長さ	本数	単位重量	1本当り重量	重量	備考
F01	13	1.840	7	0.995	1.831	12.82	
F02	13	1.480	6	0.995	1.473	8.84	
				合計	D13	21.66	kg

工事名	来巻地区大蔵ため池改修工事		
図面名	底樋工構造図		
作成年月日	令和 8年 7月		
縮尺	S=1:50	図面番号	57 / 63
備考	起工設計書		
事業者名	下松市役所		

遮水シート割付展開図

展開平面図　S=1:150

A区展開図

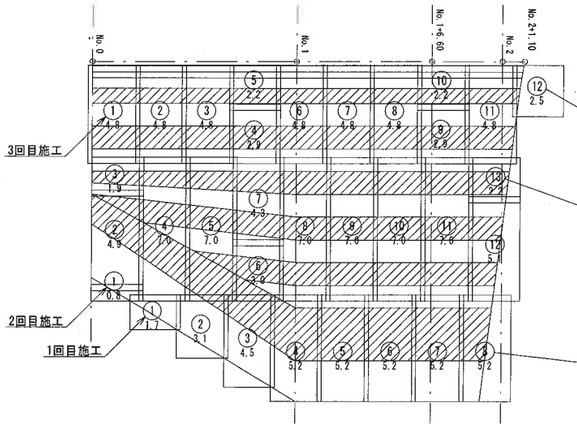

B区展開図

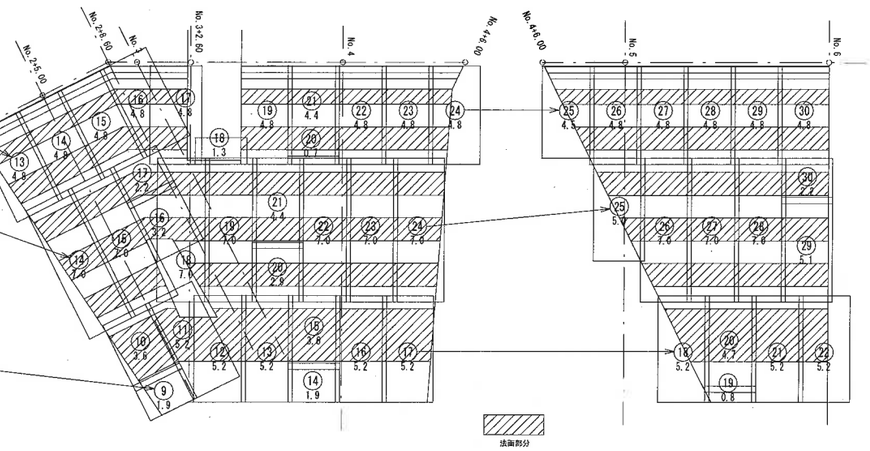

C区展開図

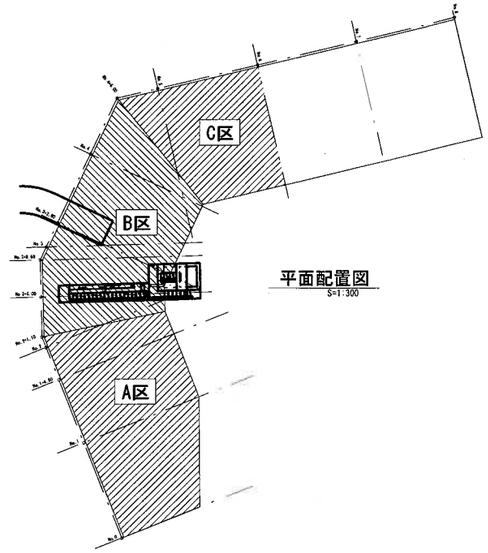

平面配置図
S=1:300

構造物施工

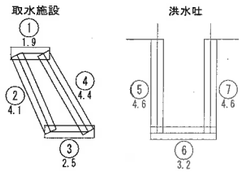

標準断面図

S=1:100

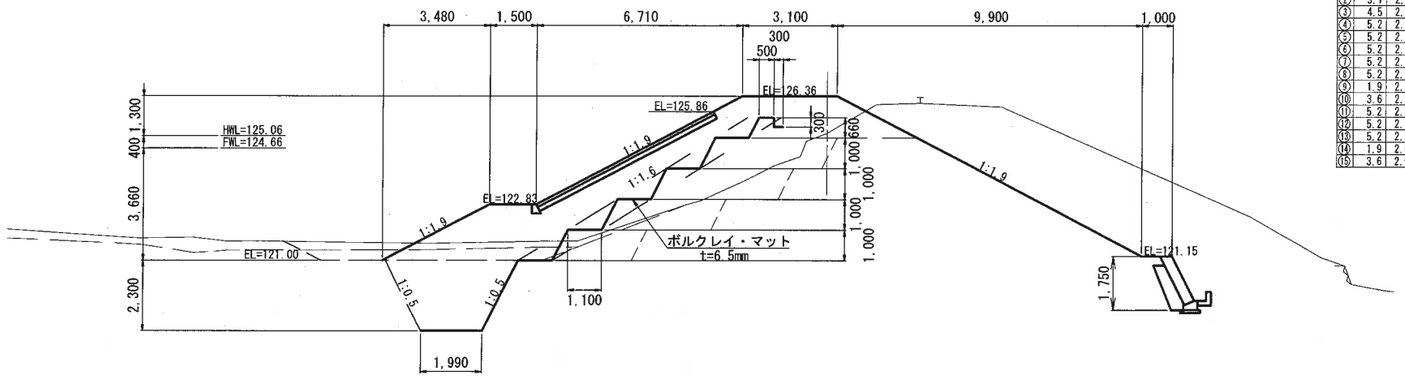

ボルクレイ・マットST割付総面積　957.68㎡

1回目施工　233.5㎡

	長さ	巾	面積		長さ	巾	面積
①	1.7	2.5	4.25	⑯	5.2	2.5	13.00
②	3.1	2.5	7.75	⑰	5.2	2.5	13.00
③	4.5	2.5	11.25	⑱	5.2	2.5	13.00
④	5.2	2.5	13.00	⑲	0.8	2.5	2.00
⑤	5.2	2.5	13.00	⑳	4.7	2.5	11.75
⑥	5.2	2.5	13.00	㉑	5.2	2.5	13.00
⑦	5.2	2.5	13.00	㉒	5.2	2.5	13.00
⑧	5.2	2.5	13.00				
⑨	1.9	2.5	4.75				
⑩	3.6	2.5	9.00				
⑪	5.2	2.5	13.00				
⑫	5.2	2.5	13.00				
⑬	5.2	2.5	13.00				
⑭	1.9	2.5	4.75				
⑮	3.6	2.5	9.00				

2回目施工　398.0㎡

	長さ	巾	面積		長さ	巾	面積
①	0.8	2.5	2.00	⑯	3.2	2.5	8.00
②	4.9	2.5	12.25	⑰	2.2	2.5	5.50
③	1.9	2.5	4.75	⑱	7.0	2.5	17.50
④	7.0	2.5	17.50	⑲	7.0	2.5	17.50
⑤	7.0	2.5	17.50	⑳	2.9	2.5	7.25
⑥	3.0	2.5	7.50	㉑	4.4	2.5	11.00
⑦	4.3	2.5	10.75	㉒	7.0	2.5	17.50
⑧	7.0	2.5	17.50	㉓	7.0	2.5	17.50
⑨	7.0	2.5	17.50	㉔	7.0	2.5	17.50
⑩	7.0	2.5	17.50	㉕	5.0	2.5	12.50
⑪	7.0	2.5	17.50	㉖	7.0	2.5	17.50
⑫	5.1	2.5	12.75	㉗	7.0	2.5	17.50
⑬	2.2	2.5	5.50	㉘	7.0	2.5	17.50
⑭	7.0	2.5	17.50	㉙	5.1	2.5	12.75
⑮	7.0	2.5	17.50	㉚	2.2	2.5	5.50

3回目施工　311.0㎡

	長さ	巾	面積		長さ	巾	面積
①	4.8	2.5	12.00	⑯	4.8	2.5	12.00
②	4.8	2.5	12.00	⑰	4.8	2.5	12.00
③	4.8	2.5	12.00	⑱	1.3	2.5	3.25
④	2.9	2.5	7.25	⑲	4.8	2.5	12.00
⑤	2.2	2.5	5.50	⑳	0.7	2.5	1.75
⑥	4.8	2.5	12.00	㉑	4.4	2.5	11.00
⑦	4.8	2.5	12.00	㉒	4.8	2.5	12.00
⑧	4.8	2.5	12.00	㉓	4.8	2.5	12.00
⑨	2.9	2.5	7.25	㉔	4.8	2.5	12.00
⑩	2.2	2.5	5.50	㉕	4.5	2.5	11.25
⑪	4.8	2.5	12.00	㉖	4.8	2.5	12.00
⑫	2.5	2.5	6.25	㉗	4.8	2.5	12.00
⑬	4.8	2.5	12.00	㉘	4.8	2.5	12.00
⑭	4.8	2.5	12.00	㉙	4.8	2.5	12.00
⑮	4.8	2.5	12.00	㉚	4.8	2.5	12.00

構造物施工　15.18㎡

	長さ	巾	面積
①	1.9	0.6	1.14
②	4.1	0.6	2.46
③	2.5	0.6	1.50
④	4.4	0.6	2.64
⑤	4.6	0.6	2.76
⑥	3.2	0.6	1.92
⑦	4.6	0.6	2.76

No	幅	長さ	面積	重量(約)	数量
①	2.5m	20m	50㎡	350kg	20枚

ベントナイトシート 製品規格

遮水シート詳細図

遮水シート構造図

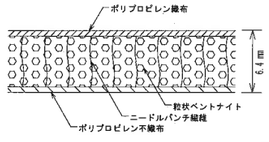

遮水シート接合部処理断面（水平部）

※（勾配 1:1.5より緩い場合）

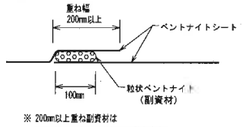

※ 200mm以上重ね副資材は
100mm幅で1mあたり400g以上敷布する

遮水シート接合部処理断面（法面部）

※（勾配 1:1.5より急な場合）

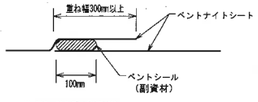

※ 300mm以上重ね副資材は
100mm幅で1mあたり500g以上敷布する

コンクリート構造物周囲の処理例

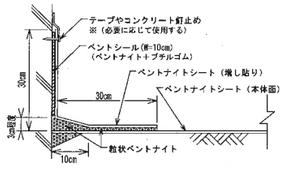

マット敷設　平面イメージ図

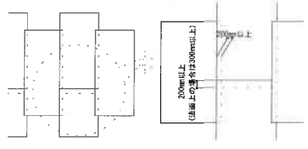

工事名	来巻地区大蔵ため池改修工事		
図面名	遮水シート割付展開図		
作成年月日	令和 8年 7月		
縮尺	図示	図面番号	58 / 63
備考	起工設計書		
事業者名	下松市役所		

付帯工構造図(1)

張ブロック工展開図
S=1:100

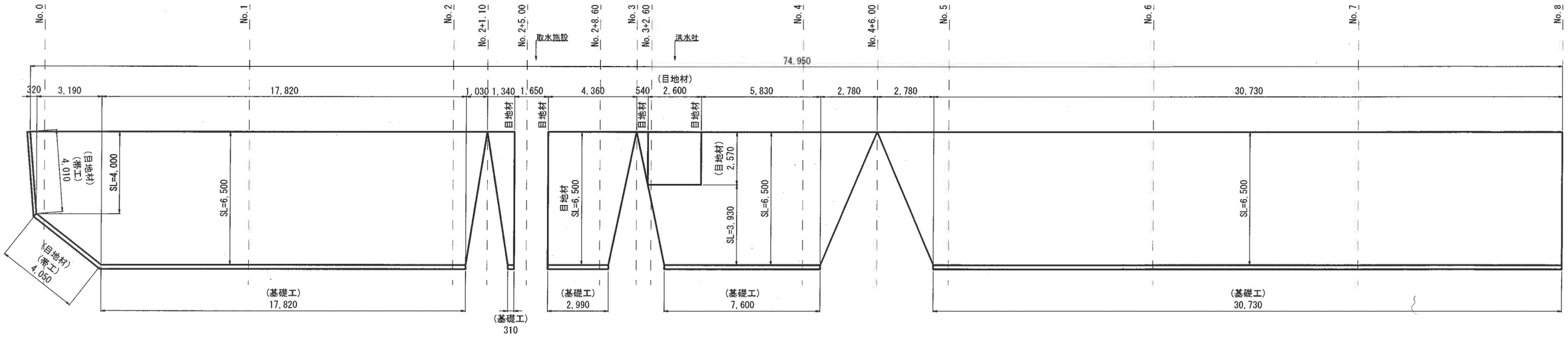

張ブロック工標準図
S=1:50

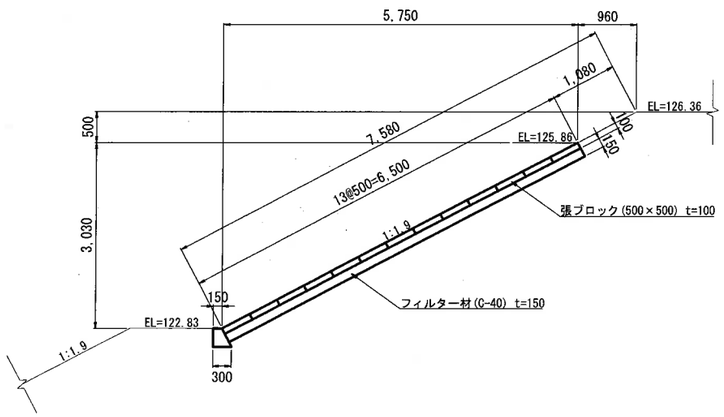

基礎工標準図
S=1:25

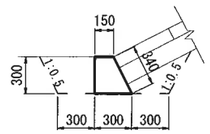

帯工標準図
S=1:25

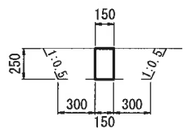

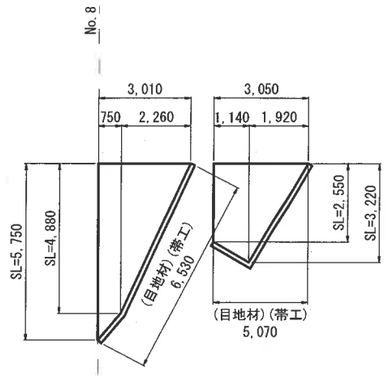

工事名	来巻地区大蔵ため池改修工事		
図面名	付帯工構造図(1)		
作成年月日	令和 8年 6月		
縮尺	図示	図面番号	59 / 63
備考	起工設計書		
事業者名	下松市役所		

付帯工構造図(2)

腰ブロック工展開図
S=1:50

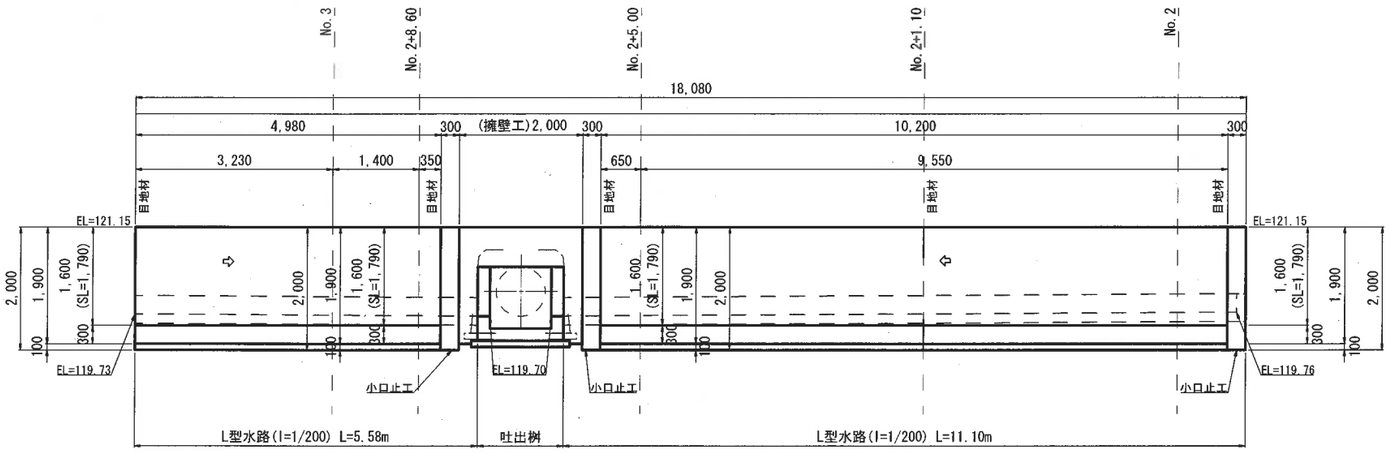

吐出桝標準図
S=1:50

平面図

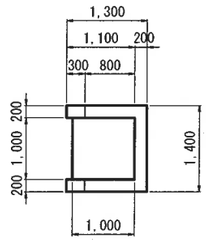

側面図

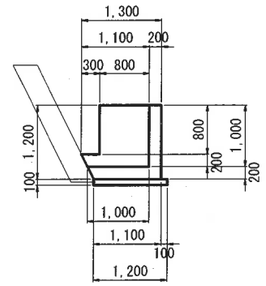

正面図

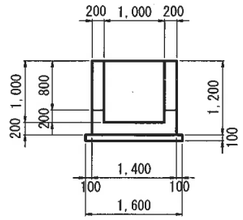

吐出桝配筋図
S=1:50

底版配筋図

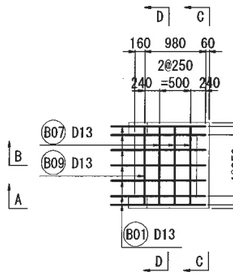

A-A断面図

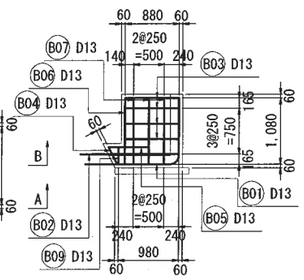

B-B断面図

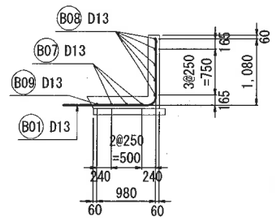

C-C断面図

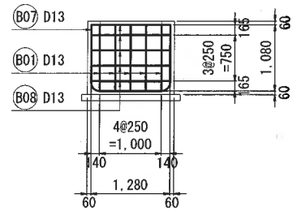

D-D断面図

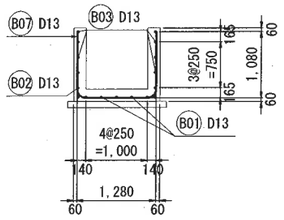

腰ブロック工標準図
S=1:50

特記事項
(1)裏込材の材料条件
$\frac{F15}{B85} < 5$, $\frac{F15}{B15} > 5$
F15:フィルタの15%粒径
B85:フィルタで保護される材料の85%粒径
B15:フィルタで保護される材料の15%粒径
(2)裏込材の材料条件が上記条件を満足しない場合フィルタ材の設置について監督者と協議を行う
(3)施工時に支持力を確認し、不足する場合は置き換えまたは改良を検討する
(4)監督員と協議の元、必要に応じて湧水処理管を設置すること

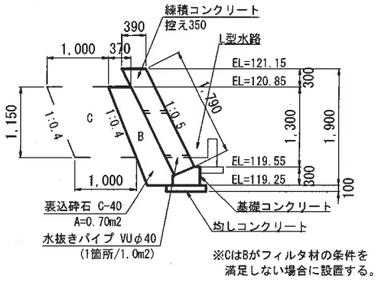

擁壁工標準図
S=1:50

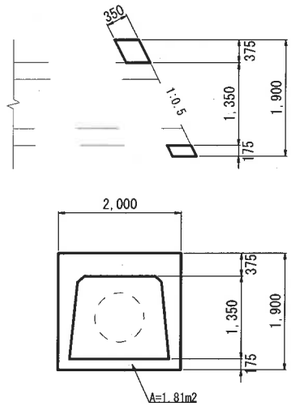

小口止工標準図
S=1:50

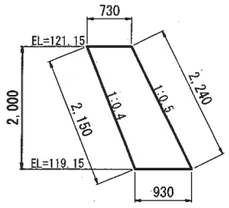

基礎工標準図
S=1:50

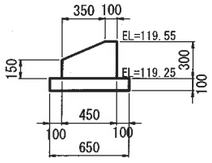

目地材標準図
S=1:50

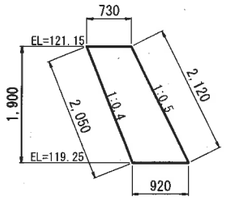

L型水路標準図
S=1:25

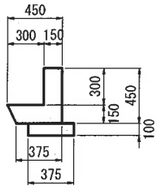

鉄筋加工図

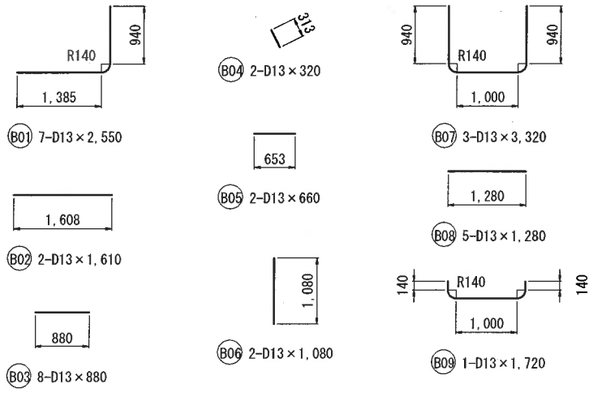

鉄筋数量表(吐出桝)

符号	径	長さ	本数	単位重量	1本当り重量	重量	備考
B01	13	2.550	7	0.995	2.537	17.76	
B02	13	1.610	2	0.995	1.602	3.20	
B03	13	0.880	8	0.995	0.876	7.01	
B04	13	0.320	2	0.995	0.318	0.64	
B05	13	0.660	2	0.995	0.657	1.31	
B06	13	1.080	2	0.995	1.075	2.15	
B07	13	3.320	3	0.995	3.303	9.91	
B08	13	1.280	5	0.995	1.274	6.37	
B09	13	1.720	1	0.995	1.711	1.71	
				合計	D13	50.06	kg

工事名	来巻地区大畝ため池改修工事		
図面名	付帯工構造図(2)		
作成年月日	令和 8年 7月		
縮尺	図示	図面番号	60 / 63
備考	起工設計書		
事業者名	下松市役所		

付帯工構造図(3)

既設ブロック復旧 平面図
S=1:200

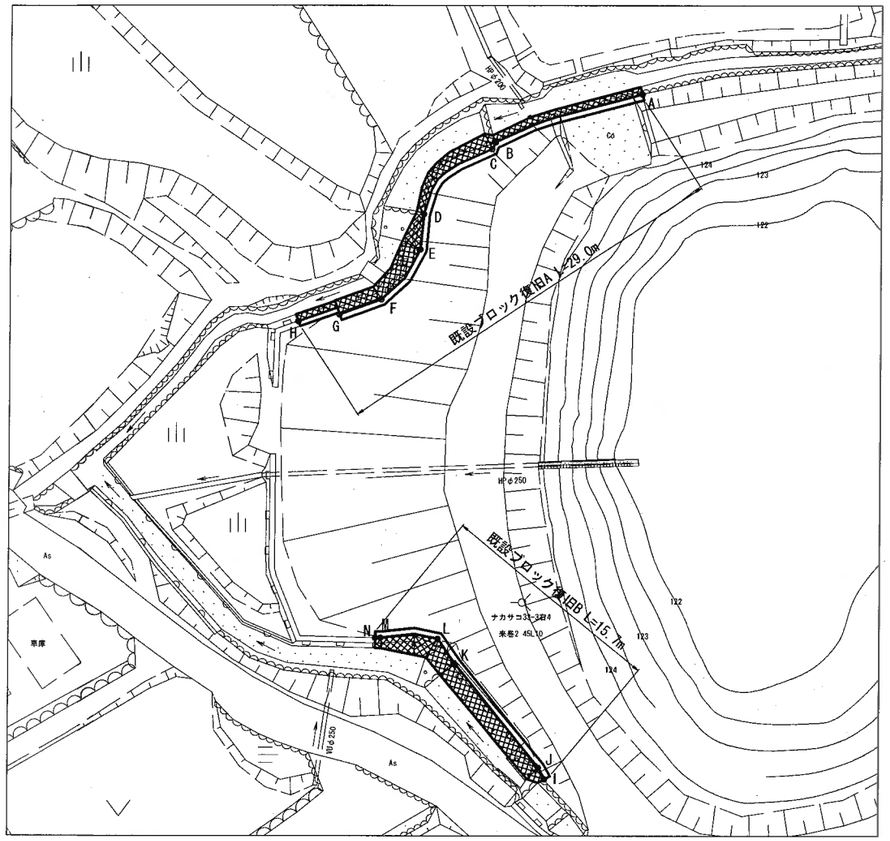

既設ブロック復旧A 展開図
S=1:100

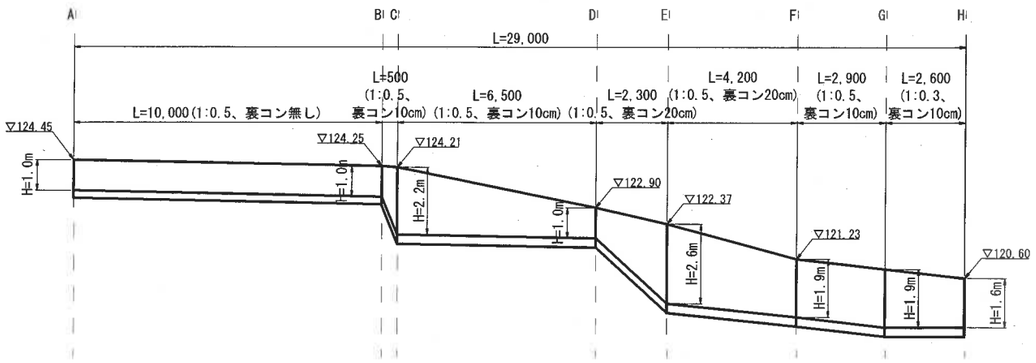

既設ブロック復旧B 展開図
S=1:100

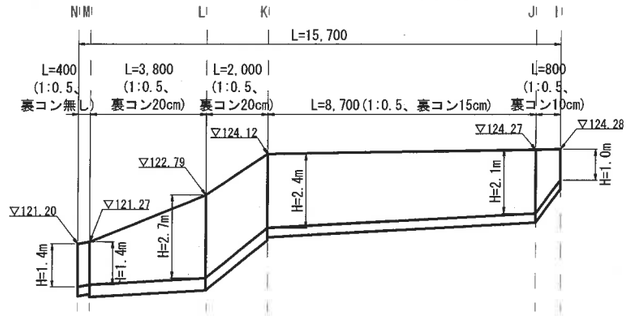

既設ブロック復旧 断面図
S=1:50

A、B断面図

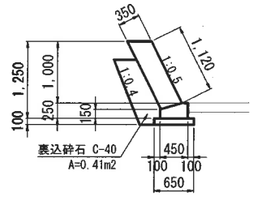

B'断面図

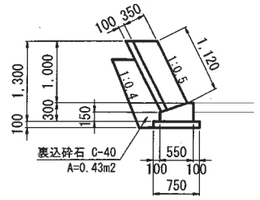

C断面図

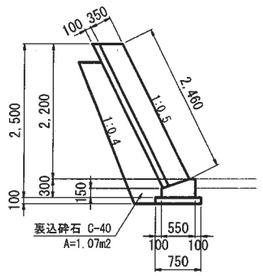

D断面図

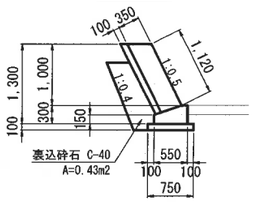

D'断面図

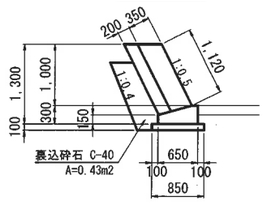

E断面図

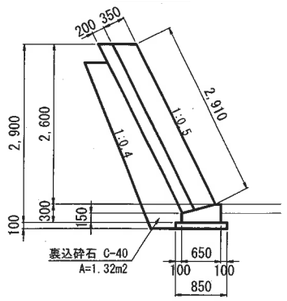

F断面図

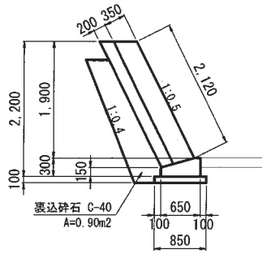

F'、G断面図

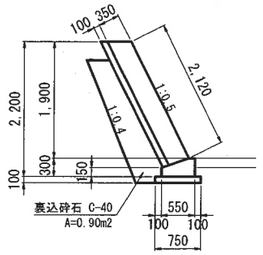

G'断面図

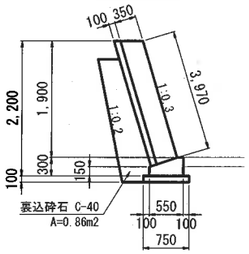

H断面図

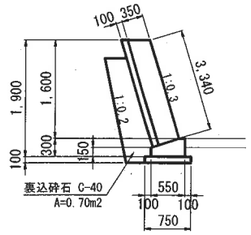

I断面図

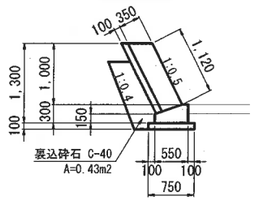

J断面図

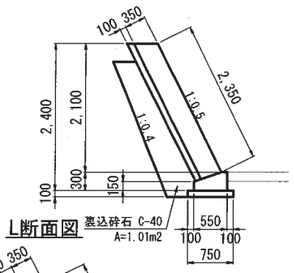

J'断面図

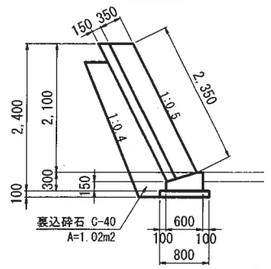

K断面図

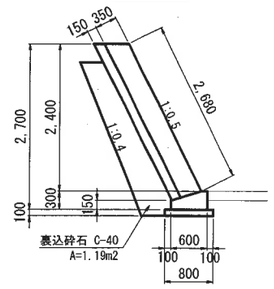

K'断面図

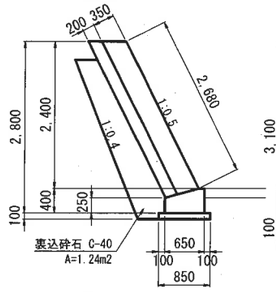

L断面図

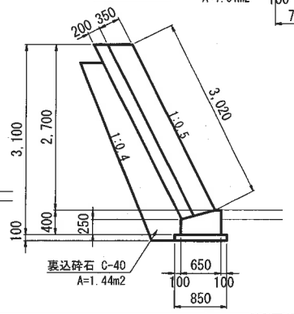

M断面図

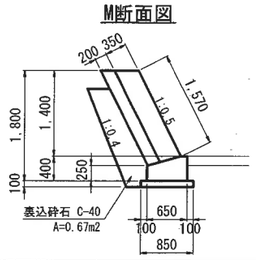

M'、N断面図

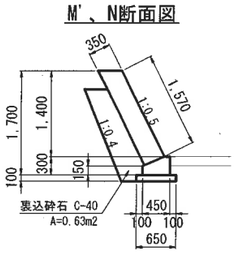

工事名	来巻地区大蔵ため池改修工事		
図面名	付帯工構造図(3)		
作成年月日	令和 8年 7月		
縮尺	図示	図面番号	61 / 63
備考	起工設計書		
事業者名	下松市役所		

既設構造物撤去

構造物 位置図
S=1:100

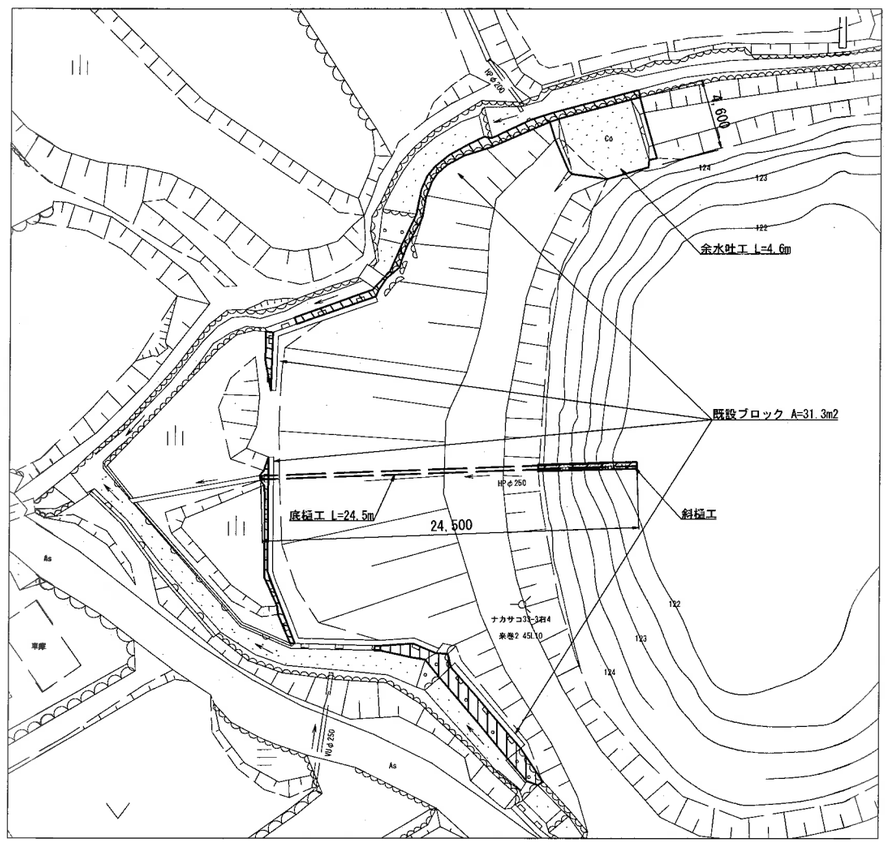

余水吐工
S=1:50

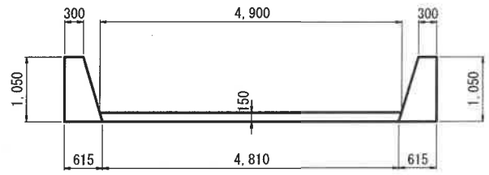

余水吐工 撤去数量

名称	計 算 式	単位	数量
余水吐工	((0.30+0.615)/2×1.05×2+(4.90+4.81)/2×0.15)×4.60	m3	7.77

底樋工
S=1:25

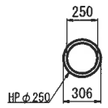

底樋工 撤去数量

名称	計 算 式	単位	数量
底樋工	(0.306^2×3.14/4-0.25^2×3.14/4)×24.5	m3	0.60

既設ブロック
S=1:50

既設ブロック 撤去数量

名称	計 算 式	単位	数量
既設ブロック	31.3×3.480×0.35	m3	38.1

既設構造物撤去数量

種別	名称	単位	数量
無筋コンクリート	余水吐工	m3	7.77
	斜樋工	〃	0.37
	既設ブロック	〃	38.1
合計		〃	46.24
鉄筋コンクリート	底樋工	m3	0.60
合計		〃	0.60

斜樋工
S=1:50

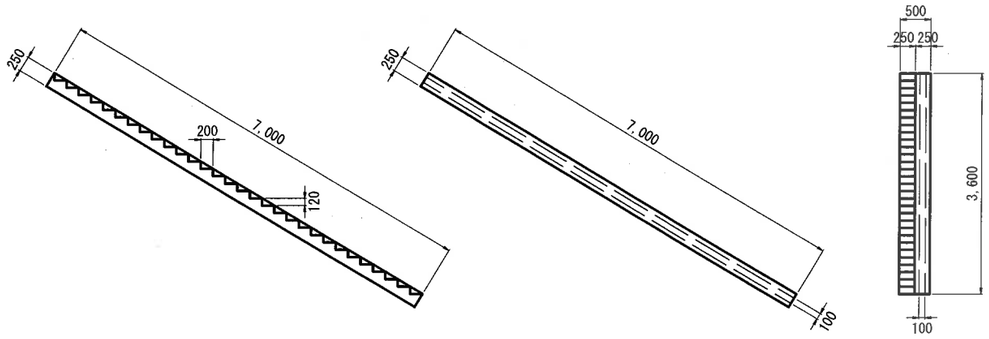

斜樋工 撤去数量

名称	計 算 式	単位	数量
斜樋工	0.25×0.50×7.00-0.15×0.20/2×30-0.10^2×3.14/4×7.00	m3	0.37

工事名	来巻地区大蔵ため池改修工事		
図面名	付帯工構造図(3)		
作成年月日	令和 8年 7月		
縮尺	図示	図面番号	62 / 63
備考	起工設計書		
事業者名	下松市役所		

工事用道路計画図

S=1:200

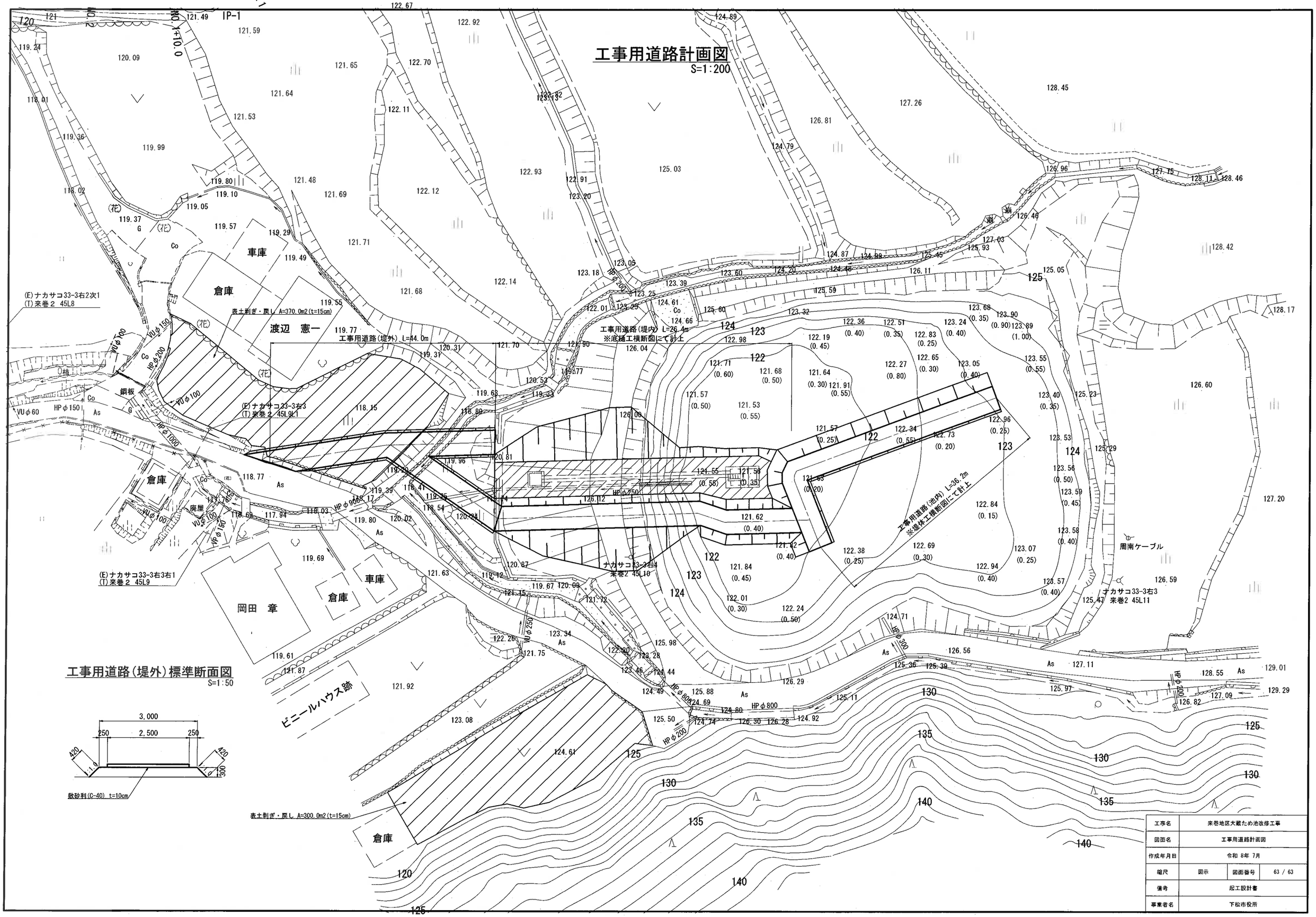

工事用道路(堤外)標準断面図

S=1:50

工事名	来巻地区大蔵ため池改修工事		
図面名	工事用道路計画図		
作成年月日	令和 8年 7月		
縮尺	図示	図面番号	63 / 63
備考	起工設計書		
事業者名	下松市役所		